TMG-TSBS50/65
MANUEL DU PRODUIT
v.2026.11.14

Enfouisseur de pierres avec semoir de 49 po (1,25 m) / 65 po (1,65 m)



⚠ AVERTISSEMENT



Veuillez lire attentivement et assimiler l'intégralité du manuel du produit avant tout montage

- Vérifiez la liste des pièces afin de confirmer que vous avez reçu l'intégralité des composants.
- Portez des lunettes de sécurité ou tout autre équipement de protection individuelle durant le montage.
- Ne renvoyez pas le produit aux revendeurs, ceux-ci ne sont pas habilités à gérer les retours marchandises.

Pièces manquantes ou questions sur le montage ?
Courriel: cs@tmgindustrial.com
Ou visitez: tmgindustrial.com

Table des matières

1. Consignes de sécurité 2

2. Description de la machine 3

3. Réglage de la machine 3

4. Caractéristiques techniques 4

5. Entretien 6

6. Vue éclatée et liste des pièces 8

1. Consignes de sécurité

- Utilisez la machine uniquement aux fins pour lesquelles elle a été conçue.
- Respectez scrupuleusement toutes les consignes de sécurité du présent manuel ainsi que les instructions figurant sur la machine.
- Seules des personnes expérimentées, prudentes et connaissant bien la machine sont autorisées à l'utiliser.
- Lisez et comprenez l'ensemble du manuel et des instructions apposées sur la machine avant la mise en service.
- Assurez-vous que tous les dispositifs de sécurité et de protection sont toujours installés à leur emplacement prévu.
- Veillez à ne pas vous trouver à portée des pièces mobiles.
- Avant tout réglage, nettoyage ou lubrification de la machine, assurez-vous que le moteur, l'arbre de transmission de la prise de force (PDF) et toutes les pièces mobiles sont à l'arrêt.
- Avant de remplir la trémie à semences, assurez-vous que toutes les pièces mobiles sont immobilisées et que la machine repose au sol.
- Pendant le fonctionnement de la machine, assurez-vous qu'aucune personne ne se trouve dans la zone de danger et vérifiez que toutes les personnes maintiennent une distance de sécurité. Soyez particulièrement vigilant à proximité des routes, des terrains de sport ou d'autres espaces publics.
- Lors du transport de la machine sur les voies publiques, respectez l'ensemble des règlements de circulation applicables.
- Utilisez des feux clignotants et tout autre dispositif d'avertissement lorsque la réglementation l'exige.
- Aucune personne ne doit monter sur la machine.
- Utilisez exclusivement des pièces de rechange d'origine.
- Décompressez le circuit hydraulique du tracteur avant d'intervenir sur celui-ci ou avant de brancher ou débrancher les conduites hydrauliques.
- Nettoyez régulièrement les autocollants d'avertissement afin qu'ils restent parfaitement lisibles.

2. Description de la machine

Cet ensemble enfouisseur de pierres-semoir se compose d'un enfouisseur de pierres surmonté d'une trémie à semences. L'enfouisseur de pierres se fixe à l'attelage à trois points du tracteur et est entraîné par la prise de force (PDF).

Le rouleau doseur est entraîné par le rouleau d'entraînement au sol, qui se met à tourner dès que la machine avance. Le rouleau doseur distribue les semences par les orifices de distribution de la trémie. Un levier permet de régler l'ouverture de ces orifices fermez les orifices de distribution des semences.

Identification de la machine

Chaque machine sort d'usine munie d'une plaque signalétique (voir figure 1). La plaque signalétique est fixée sur le châssis de la machine. Les renseignements suivants y figurent :

A. Type (spécification du modèle)

B. N° de série (numéro de fabrication)

C. Poids (poids total de la machine)

D. Année (année de fabrication)

Veuillez systématiquement fournir ces renseignements pour toute demande de service ou commande de pièces.

Spécifications

Modèle	TSBS50	TSBS65
Puissance du tracteur	20-50 ch	35-60 ch
Type d'attelage	Trois points, catégorie 1 et 2	
Régime de la PDF	540 tr/min	
Largeur de travail	49 po (1250 mm)	65 po (1650 mm)
Nombre de disques	6	8
Nombre de lames	24	32
Profondeur de travail	5 po (120 mm)	
Capacité de la trémie à semences	3,5 pi³ / 100 L	5,1 pi³ / 145 L
Huile	SAE 90, 1,5 L	
Poids	877 lb (398 kg)	1076 lb (488 kg)

3. Réglage de la machine

Profondeur de travail

Soulevez la machine jusqu'à ce que le rouleau ne touche plus le sol. Tournez les broches filetées pour ajuster la hauteur du rouleau ; ce réglage détermine la profondeur de travail.

Plaque de guidage

La plaque de guidage est réglable verticalement. Réglez-la de façon qu'elle ne pénètre pas dans le sol de plus de 2 po (51 mm).

Vitesse du rotor

La vitesse du rotor dépend des conditions du sol, du degré d'émiettement souhaité et de la vitesse d'avancement. Elle est déterminée par la vitesse de la prise de force. La plage de vitesse de la machine est de 540 à 750 tr/min (minimum / maximum).

4. Caractéristiques techniques

4.1 Réglage du débit de semis (par pi² / par m²)

Reportez-vous au tableau d'étalonnage apposé sur le semoir pour régler le débit de semis requis par pied carré; voir Figure A.



Figure A

Utilisez le levier (voir ci-dessous) pour augmenter ou diminuer la quantité de semences.



Figure B

Étant donné que la taille et le poids des semences varient, nous recommandons d'effectuer un essai de semis avec vos propres semences, puis de peser les semences recueillies pour établir le débit exact.

4.2 Essai de semis

- Remplissez la trémie, soulevez la machine et soutenez-la à l'aide de cales afin que le rouleau puisse tourner librement.
- Placez une bâche ou une feuille de plastique sous la machine, faites tourner le rouleau de 10 tours et recueillez les semences sur la bâche.
- Pesez les semences recueillies.
- Divisez le poids par le facteur correspondant à votre modèle dans le tableau ci-dessous. Le résultat correspond au débit de semis en oz/pi² (g/m²).

Type de machine	Facteur de calcul
TSBS50	13,8
TSBS65	18,4

Les facteurs du tableau ont été établis avec un rouleau doseur standard.

Avant de transporter la machine, de tourner en bout de rangée ou de soulever la machine pendant le semis, fermez les orifices de distribution des semences au moyen du levier d'étalonnage. Insérez la goupille dans le trou correspondant de la graduation en forme de croissant afin de conserver le réglage (figure A).

Défaut	Cause possible	Mesure corrective
Le rouleau doseur ne tourne pas	Raccord d'entraînement déconnecté	Vérifiez le raccord d'entraînement et rebranchez-le.
	Fentes fermées	Ouvrez les orifices au moyen du levier d'étalonnage.
	Trémie vide	Remplissez la trémie.
Les semences ne tombent pas	Formation de ponts de semences (cavité) au fond de la trémie	Vérifiez si les semences sont trop humides pour s'écouler ; séchez-les avant de remplir à nouveau la trémie.

4.3 Transport

Le semoir peut être transporté en position relevée au moyen de l'attelage à trois points du tracteur.

- Respectez la largeur maximale légale de transport lors du déplacement de la machine sur les voies publiques.
- Installez l'ensemble des éclairages et dispositifs d'avertissement requis par la réglementation.
- Assurez-vous que la charge sur l'essieu avant est suffisante (ajoutez des masses avant si nécessaire) et que la charge maximale admissible sur l'essieu arrière n'est pas dépassée.

4.4 Désaccouplement de la machine du tracteur

- Relevez les niveleurs de traces (si l'appareil en est équipé) et placez la machine sur une surface dure.
- Arrêtez le moteur du tracteur, retirez la clé et débranchez l'arbre de transmission de la prise de force du tracteur.
- Déposez la barre d'attelage supérieure (troisième point).
- Dégagez les bras d'attelage inférieurs de la machine.

5. Entretien

Un entretien régulier est indispensable pour que la machine demeure fiable et sûre à utiliser.

Entretien après utilisation

- Nettoyez soigneusement la machine.
- Appliquez un revêtement antirouille sur la machine.

Lubrification

- Lubrifiez l'arbre de transmission de la prise de force (PTO) aux graisseurs des joints universels et du protecteur télescopique toutes les 8 heures de fonctionnement. Graissez le tube télescopique de l'arbre de transmission toutes les 8 heures de fonctionnement.
- Graissez le tube télescopique de l’arbre de transmission de la prise de force toutes les 8 heures de fonctionnement.
- Par temps de gel, graissez les sections télescopiques de l’arbre de transmission de la prise de force pour éviter leur grippage.
- Lubrifiez tous les autres points d'articulation toutes les 40 heures de fonctionnement à l'aide de graisse ou d'huile.

Entretien périodique

L’entretien périodique doit être réalisé aux moments suivants:

- Au début de la saison d’utilisation.
- Lorsque la machine doit rester inutilisée pendant une longue période.
- Au cours de la saison, si la machine est utilisée de manière intensive.

Points de lubrification

- Lubrifiez la machine à tous les points indiqués sur le schéma ci-dessous.
- Graissez les doigts de verrouillage de la fourche de l'arbre de transmission.
- Vérifiez que l’arbre de transmission de la prise de force coulisse facilement.

  AVERTISSEMENT : un arbre de transmission de la prise de force usé ou endommagé peut causer des dommages à la machine ou au tracteur.
- Vérifiez le serrage correct de l’ensemble des boulons et écrous.
- Vérifiez que toutes les dents sont bien fixées.
- Inspectez la machine pour détecter tout dommage ou défaut.
- Vérifiez le niveau d’huile du carter de transmission.
- Assurez-vous que l’évent du carter de transmission est propre. Un évent obstrué entraîne une surpression et peut provoquer des fuites d’huile.

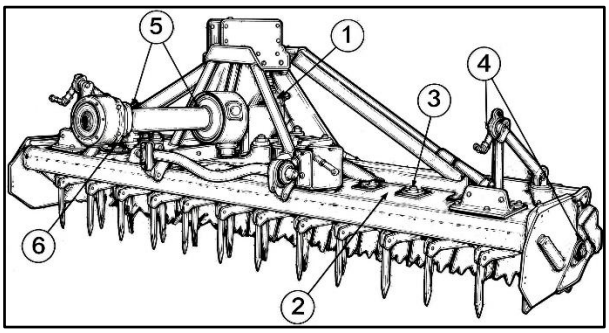

Appoint d’huile du carter de transmission

Vidangez et remplacez l’huile du carter de transmission après les premières 50 heures de fonctionnement (machine neuve ou carter de transmission neuf), puis toutes les 400 heures de fonctionnement ou une fois par an, selon la première échéance atteinte.

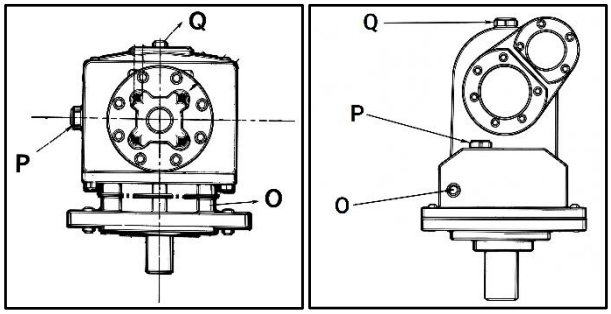

1. Inclinez légèrement la machine vers l’avant.
2. Placez un bac de vidange sous le bouchon de vidange du carter de transmission.
3. Tournez et retirez le bouchon de vidange (O) et laissez l’huile s’écouler dans le bac.
4. Remplissez le carter de transmission avec l’huile prescrite jusqu’au niveau correct.

6. Vue éclatée et liste des pièces

Schéma A

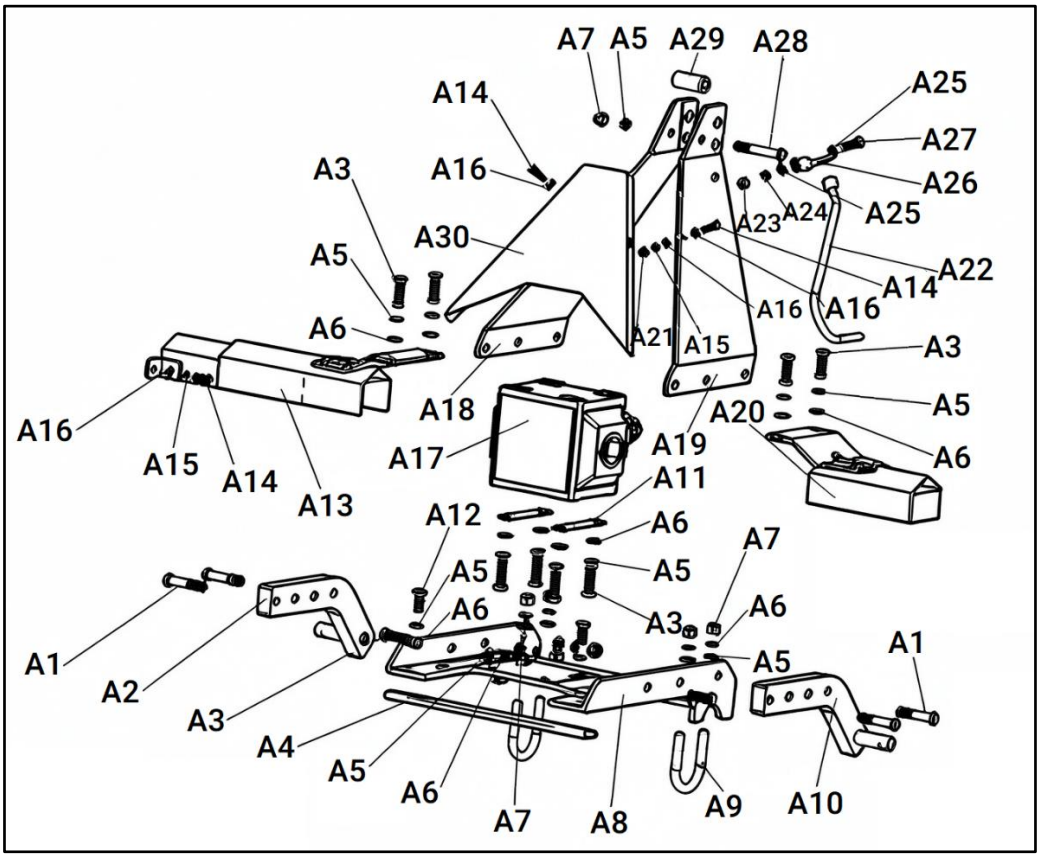

Nº	Désignation	Qté	Remarque
A1	Boulon hexagonal à filetage partiel M12×65	4	
A2	Bras d’attelage gauche soudé	1	
A3	Boulon à filetage complet M12×40	52	
A4	Plaque de liaison soudée	1	
A5	Rondelle plate 12	23	
A6	Rondelle ressort 12	60	
A7	Écrou de blocage fin hexagonal mince M12×1,25	40	
A8	Bâti du boîtier de vitesses soudé	1	
A9	Boulon en U	2	
A10	Bras d’attelage droit soudé	1	
A11	Plaque de réglage	2	
A12	Boulon à filetage complet M12×25	2	
A13	Ensemble manchon télescopique	1	
A14	Boulon à filetage complet M8×25	2	
A15	Rondelle ressort 8	4	
A16	Rondelle plate 8	6	
A17	Ensemble boîtier de vitesses	1	
A18	Plaque d’attelage gauche soudée	1	
A19	Plaque d’attelage droite soudée	1	
A20	Manchon d’extrémité d’arbre soudé	1	
A21	Écrou de blocage fin hexagonal M8	18	
A22	Crochet soudé	1	
A23	Écrou de blocage fin hexagonal M10	20	
A24	Rondelle ressort 10	1	
A25	Rondelle plate 10	33	
A26	Plaque de support de crochet	1	
A27	Boulon à filetage complet M10×30	3	
A28	Boulon hexagonal à filetage partiel M12×85	1	
A29	Bague entretoise	1	
A30	Plaque de couverture	1	

Schéma B

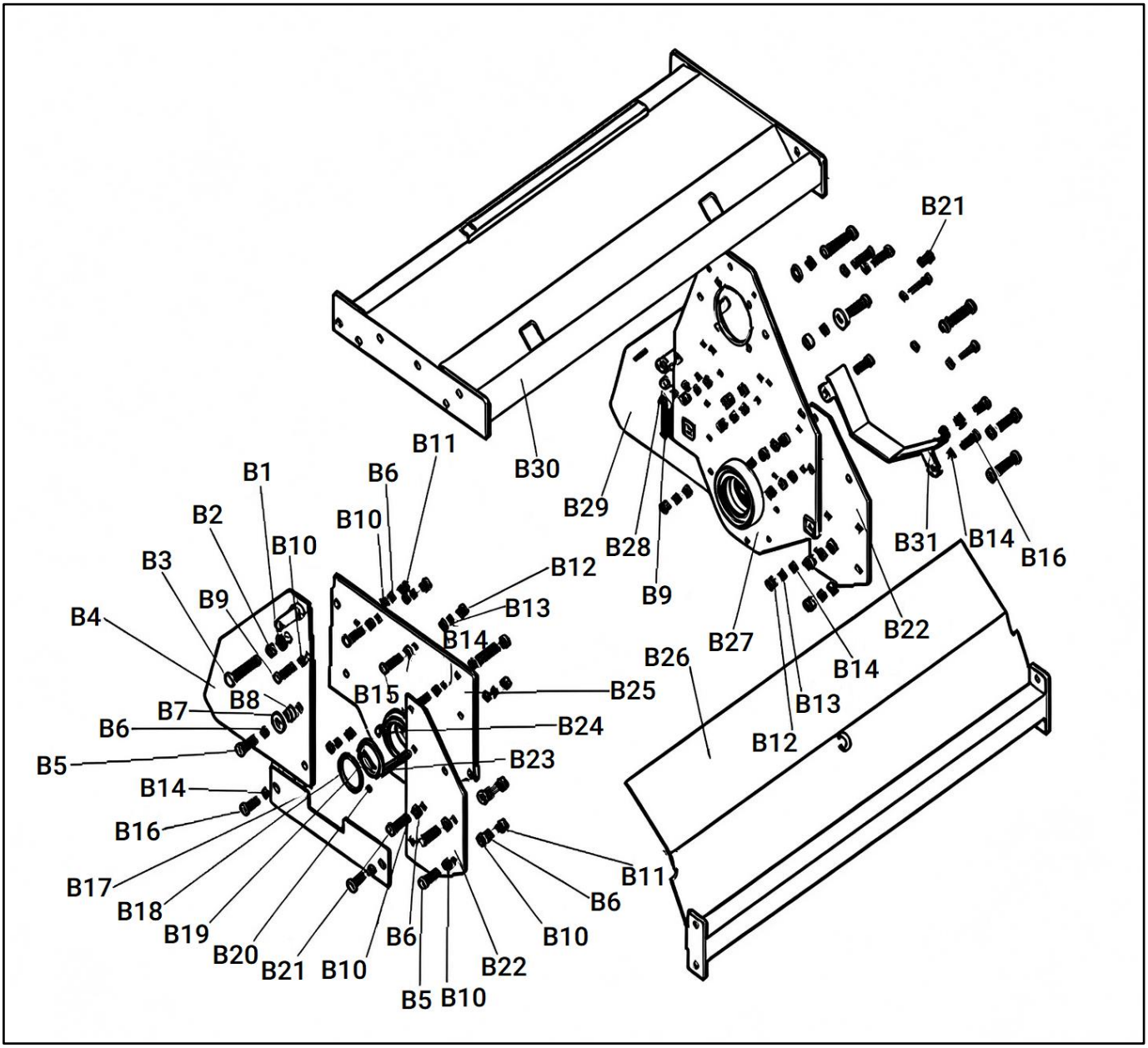
B21
B11
B1
B6
B30
B29
B2
B10
B28
B31
B14
B16
B3
B10
B12
B9
B9
B13
B4
B14
B27
B22
B26
B14
B15
B25
B8
B13
B7
B24
B6
B12
B5
B23
B14
B16
B11
B17
B6
B18
B19
B6
B10
B20
B21
B10
B22
B5
B10

Nº	Désignation	Qté	Remarque
B1	Rondelle plate 14	2	
B2	Rondelle ressort 14	2	
B3	Boulon à filetage complet M14×80	2	
B4	Plaque de couverture arrière du support gauche soudée	1	
B5	Boulon à filetage complet M12×40	6	
B6	Rondelle ressort 12	11	
B7	Rondelle plate surdimensionnée 12	2	
B8	Entretoise	2	
B9	Boulon à filetage complet M12×50	2	
B10	Rondelle plate 12	14	
B11	Écrou de blocage fin hexagonal M12×1,25	7	
B12	Écrou de blocage fin hexagonal M10	14	
B13	Rondelle ressort 10	14	
B14	Rondelle plate 10	28	
B15	Boulon à filetage complet M10×40	6	
B16	Boulon à filetage complet M10×30	4	
B17	Plaque de liaison inférieure du support gauche	1	
B18	Circlip interne type A	1	
B19	Couvercle de verrouillage	1	
B20	Graisseur M6	1	
B21	Boulon à filetage complet M12×25	10	
B22	Plaque de liaison avant du support	2	
B23	Boulon à filetage complet M10×35	2	
B24	Boulon à filetage complet M10×45	2	
B25	Support droit soudé	1	
B26	Couvercle intérieur soudé	1	
B27	Support gauche soudé	1	
B28	Écrou hexagonal M12	2	
B29	Plaque de couverture arrière du support droit soudée	2	
B30	Plaque de couverture soudée	1	
B31	Cadre de protection de chaîne soudé	1	

Schéma C

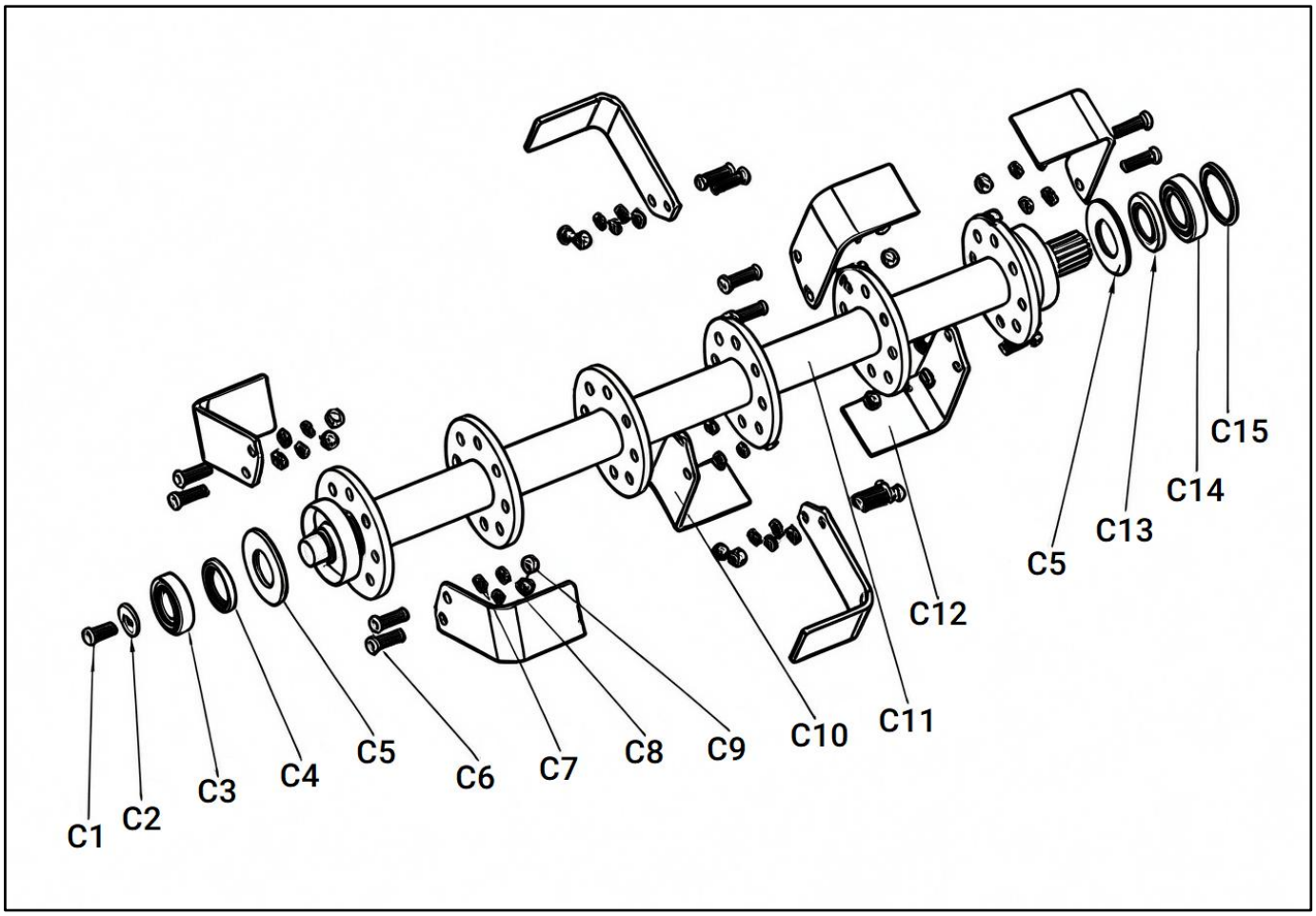

N°	Désignation	Qté	Remarque
C1	Boulon à filetage complet M12×25	1	
C2	Rondelle de blocage	1	
C3	Roulement à billes à gorge profonde 6306	1	
C4	Joint d'étanchéité FB 45×65×8	1	
C5	Bague d'étanchéité en feutre	2	
C6	Boulon à filetage complet M12×40	40	
C7	Rondelle plate 12	40	
C8	Rondelle ressort 12	40	
C9	Écrou de blocage fin hexagonal M12	40	
C10	Lame incurvée droite	12	TSBS50
		16	TSBS65
C11	Arbre porte-lames soudé	1	
C12	Lame incurvée gauche	12	TSBS50
		16	TSBS65
C13	Joint d'étanchéité FB 50×72×10	1	
C14	Roulement à billes à gorge profonde 6209	1	
C15	Circlip interne type A	1	

Schéma D

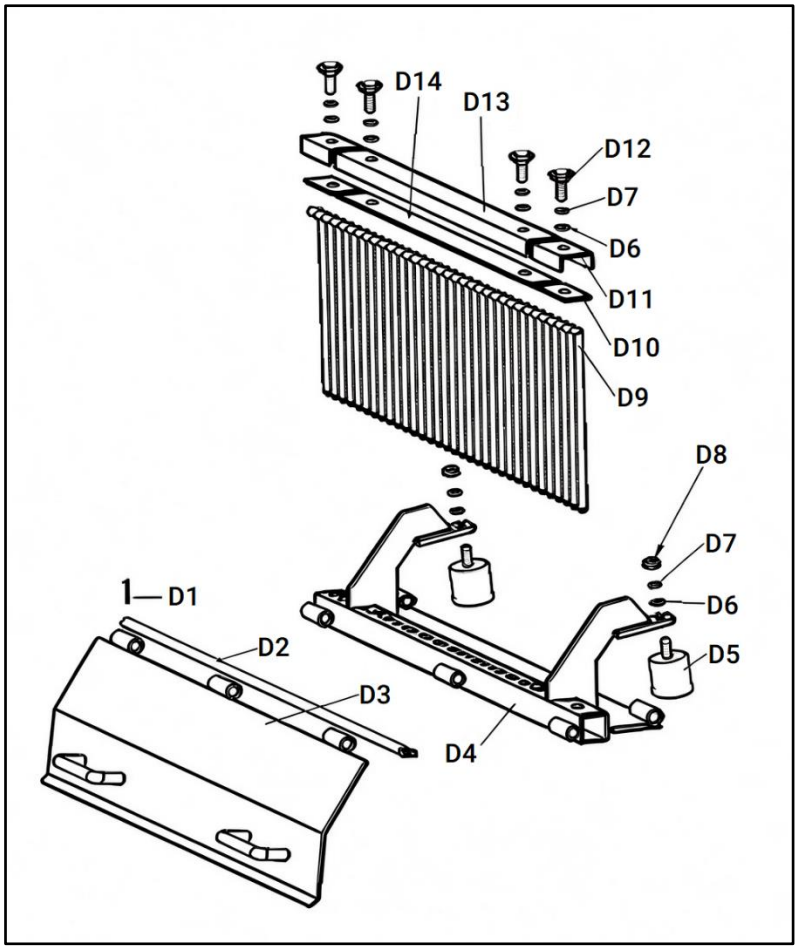

Nº	Désignation	Qté	Remarque
D1	Goupille fendue 2,5×20	1	
D2	Tige de suspension du capot arrière (L=1250)	1	TSBS50
	Tige de suspension du capot arrière (L=1650)	1	TSBS65
D3	Capot arrière soudé	1	
D4	Cadre de herse à pointes soudé	1	
D5	Ensemble bloc amortisseur	2	
D6	Rondelle plate 10	6	
D7	Rondelle ressort 10	6	
D8	Écrou de blocage fin hexagonal M10	2	
D9	Dent de herse à pointes	33	
D10	Patin caoutchouc court	2	
D11	Plaque de pression courte	1	
D12	Boulon à oreilles M10×25	4	
D13	Plaque de pression longue (L=945)	1	TSBS50
	Plaque de pression longue (L=1348)	1	TSBS65
D14	Patin caoutchouc long (L=945)	1	TSBS50
	Patin caoutchouc long (L=1348)	1	TSBS65

Schéma E

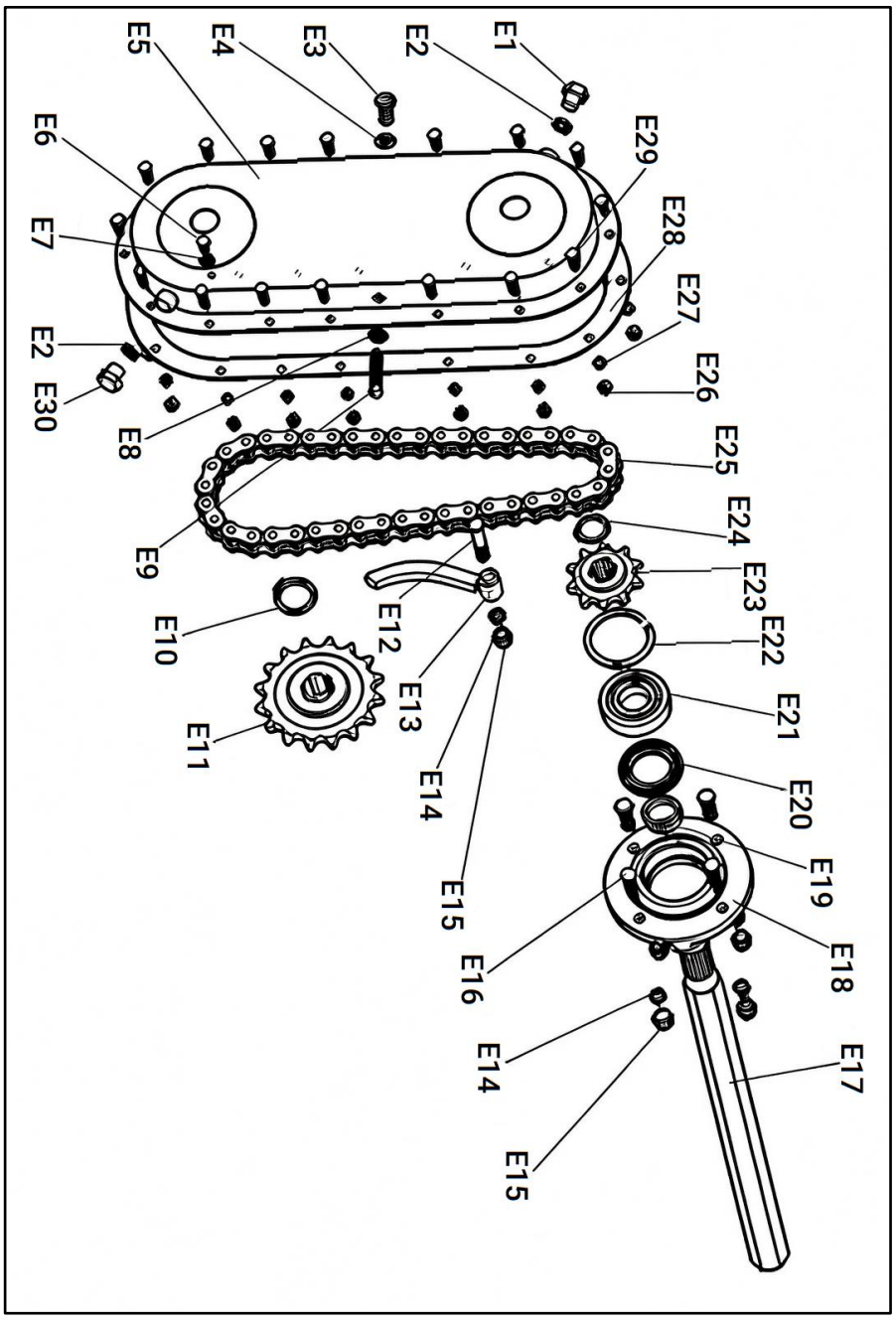
E1
E2
E3
E4
E5
E6
E7
E2
E30
E8
E9
E10
E11
E12
E13
E14
E15
E16
E14
E15
E17
E18
E19
E20
E21
E22
E23
E24
E25
E26
E27
E28
E29

Nº	Désignation	Qté	Remarque
E1	Bouchon reniflard M16×1,5	1	
E2	Rondelle combinée M16	2	
E3	Boulon M12×25	1	
E4	Rondelle plate 12	1	
E5	Boîtier de chaîne soudé	1	
E6	Boulon à filetage complet M10×20	1	
E7	Rondelle combinée M10	1	
E8	Écrou hexagonal fin M12	1	
E9	Vis M12×50	1	
E10	Circlip d'arbre type A	1	
E11	Pignon mené	1	
E12	Boulon M12×65	1	
E13	Plaque de tension	1	
E14	Rondelle ressort 12	5	
E15	Écrou de blocage hexagonal M12	5	
E16	Boulon M12×40	4	
E17	Arbre d'entraînement	1	
E18	Logement de roulement	1	
E19	Manchon de joint d'étanchéité	1	
E20	Joint d'étanchéité FB 45×72×10	1	
E21	Roulement à billes à gorge profonde	1	
E22	Circlip interne type A	1	
E23	Pignon moteur	1	
E24	Circlip d'arbre type A	1	
E25	Chaîne à rouleaux 16A-1×42	1	
E26	Écrou de blocage hexagonal M8	16	
E27	Rondelle ressort 8	16	
E28	Patin caoutchouc du boîtier de chaîne	1	
E29	Boulon M8×25	16	
E30	Bouchon de vidange d'huile	1	

Schéma F

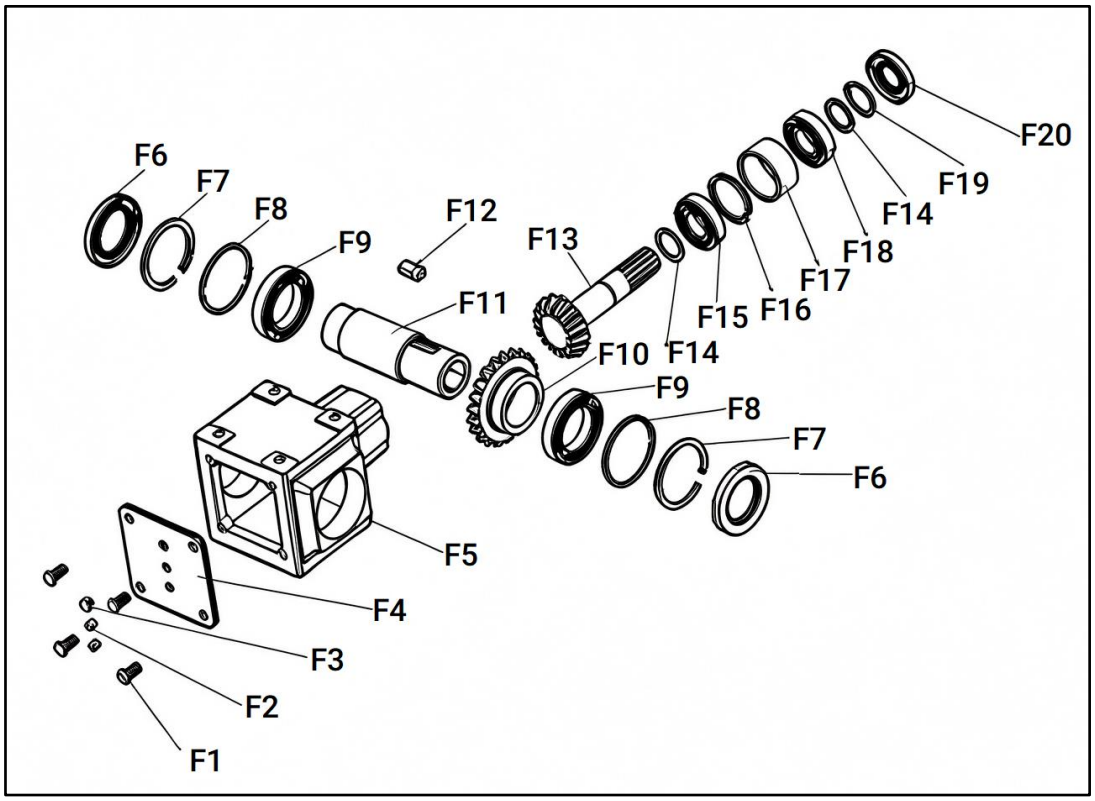

Nº	Désignation	Qté	Remarque
F1	Boulon à filetage complet M10×20	4	
F2	Bouchon conique à six pans creux G3/8	2	
F3	Ensemble bouchon reniflard NPT 3/8	1	
F4	Plaque d'étanchéité	1	
F5	Carter	1	
F6	Joint d'étanchéité 60×95×10	2	
F7	Circlip interne type A	2	
F8	Cale de réglage	1	
F9	Roulement à billes à gorge profonde	2	
F10	Pignon conique (grand)	1	
F11	Manchon d'arbre	1	
F12	Clavette plate type A 14×9×36	1	
F13	Pignon d'arbre d'entrée	1	
F14	Cale 2	1	
F15	Roulement à rouleaux conique	1	
F16	Circlip interne type A	1	
F17	Entretoise	1	
F18	Roulement à billes à gorge profonde	1	
F19	Circlip d'arbre type A	1	
F20	Joint d'étanchéité FB (entrée) 35×72×10	1	

Schéma G

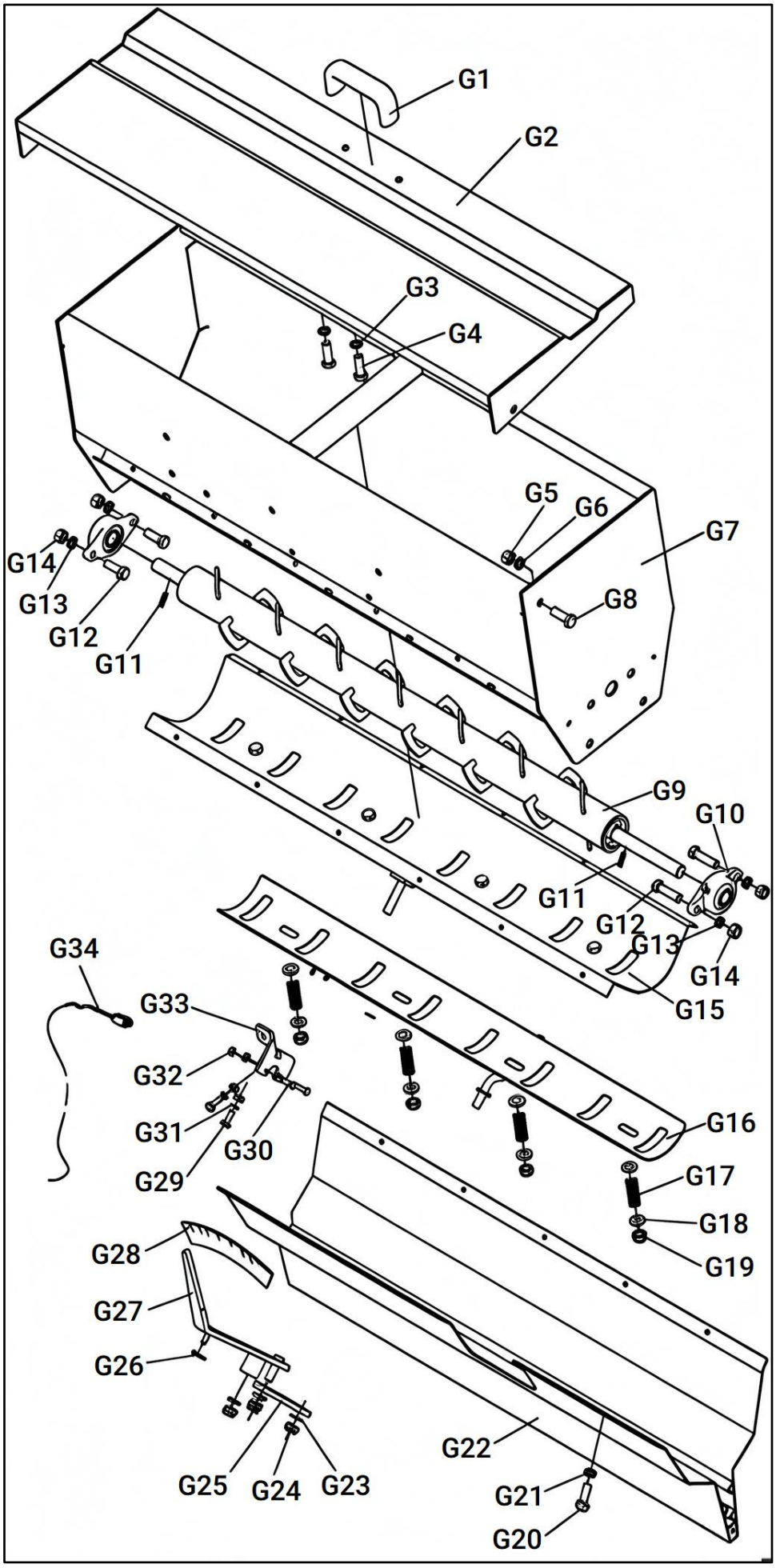
G1
G2
G3
G4
G5
G6
G7
G8
G9
G10
G11
G12
G13
G14
G15
G16
G17
G18
G19
G20
G21
G22
G23
G24
G25
G26
G27
G28
G29
G30
G31
G32
G33
G34

Nº	Désignation	Qté	Remarque
G1	Poignée	1	
G2	Plaque de couverture de trémie soudée	1	
G3	Rondelle ressort 8	2	
G4	Boulon à tête hexagonale M8×20	2	
G5	Écrou de blocage M10	2	
G6	Rondelle plate 10	2	
G7	Trémie soudée	1	
G8	Boulon à tête hexagonale M10×30	2	
G9	Agitateur soudé	1	
G10	Unité de palier à bride UCFL204-45°	2	
G11	Goupille cylindrique élastique	2	
G12	Boulon à tête hexagonale M12×35	4	
G13	Rondelle ressort 12	4	
G14	Écrou de blocage M12	4	
G15	Plaque de fond de trémie soudée	1	
G16	Plaque de glissement soudée	1	
G17	Ressort	4	
G18	Rondelle plate 12	8	
G19	Écrou de blocage fin hexagonal M12	4	
G20	Boulon à tête hexagonale M6×14	22	
G21	Rondelle ressort 6	22	
G22	Buse de décharge soudée	1	
G23	Rondelle plate 12	8	
G24	Écrou de blocage fin hexagonal M12	4	
G25	Plaque d’accouplement à glissement	1	
G26	Goupille fendue 3,2×20	1	
G27	Tige pointeur soudée	1	
G28	Autocollant arrière du pointeur	1	
G29	Boulon à filetage complet M8×20	2	
G30	Boulon à filetage complet M6×20	2	
G31	Rondelle ressort 8	2	
G32	Écrou hexagonal M6	2	
G33	Plaque de fixation du guide-câble de tirage	1	
G34	Ensemble de commande manuelle	1	

Schéma H

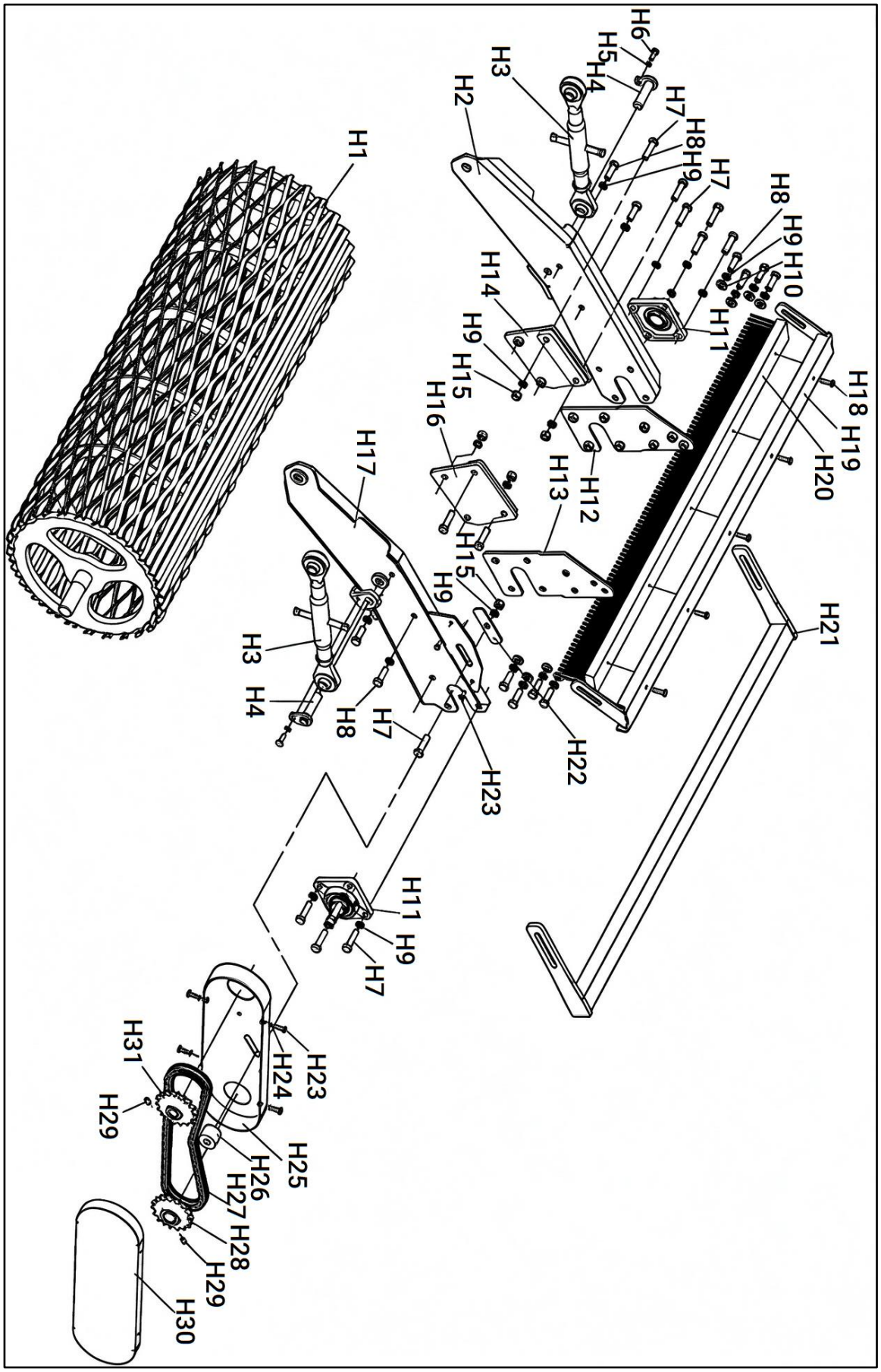
H1
H2
H3
H4
H5
H6
H7
H8
H9
H10
H11
H12
H13
H14
H15
H16
H17
H18
H19
H20
H21
H22
H23
H24
H25
H26
H27
H28
H29
H30
H31

Nº	Désignation	Qté	Remarque
H1	Tambour soudé	1	TSBS50
	Rouleau soudé	1	TSBS65
H2	Cadre de traction droit soudé	1	
H3	Ensemble tige de réglage	2	
H4	Axe de bielle de réglage soudé	2	
H5	Rondelle ressort 8	2	
H6	Boulon à tête hexagonale M8×20	2	
H7	Boulon à tête hexagonale M12×45	8	
H8	Boulon à tête hexagonale M12×35	12	
H9	Rondelle ressort 12	20	
H10	Rondelle plate 12	8	
H11	Ensemble logement de roulement UCF206	2	
H12	Plaque de jointure du tambour (2) soudée	1	
H13	Plaque de liaison du rouleau (1) soudée	1	
H14	Cadre de liaison de trémie (2) soudé	1	
H15	Écrou hexagonal type 1 M12	5	
H16	Cadre de jointure de trémie (1) soudé	1	
H17	Cadre de traction gauche soudé	1	
H18	Boulon à tête hexagonale M6×25	5	
H19	Support de brosse soudé	1	
H20	Ensemble brosse sur support bois	1	
H21	Cadre de protection soudé	1	
H22	Plaque intérieure du boîtier de pignons	1	
H23	Boulon à tête hexagonale à filetage complet M6×16	6	
H24	Rondelle ressort 6	6	
H25	Boîtier de pignons 1 soudé	1	
H26	Manchon en nylon	1	
H27	Chaîne	1	
H28	Pignon de rouleau 1	1	
H29	Vis sans tête à extrémité plate hexagonale M8×14	2	
H30	Boîtier de pignons 2 soudé	1	
H31	Pignon de rouleau 2	1	

INFORMATIONS SUR LA GARANTIE: Veuillez consulter notre site internet pour connaître les conditions et l'étendue détaillées de la garantie.
Pour obtenir les informations de garantie les plus complètes et à jour, consultez le site **www.tmgindustrial.com**