TMG INDUSTRIAL

TMG-TPD35/50
MANUEL DU PRODUIT
v.2026.11.14

Tarière à trous pour poteaux 35 / 50 ch



AVERTISSEMENT



Veuillez lire attentivement et assimiler l'intégralité du manuel du produit avant tout montage

- Vérifiez la liste des pièces afin de confirmer que vous avez reçu l'intégralité des composants.
- Portez des lunettes de sécurité ou tout autre équipement de protection individuelle durant le montage.
- Ne renvoyez pas le produit aux revendeurs, ceux-ci ne sont pas habilités à gérer les retours marchandises.

Pièces manquantes ou questions sur le montage ?
Courriel: cs@tmgindustrial.com
Ou visitez: tmgindustrial.com

Table des matières

1. Caractéristiques du produit 2

2. Consignes de sécurité 3

2.1 La sécurité d'abord 3

2.2 Sécurité générale 3

2.3 Sécurité de l'entreposage 4

2.4 Sécurité de l'entretien 5

3. Fonctionnement 6

3.1 Assemblage 6

3.2 Fonctionnement général 8

4. Entretien et réparation 10

4.1 Entretien courant 10

4.2 Maintenance 10

4.3 Entreposage 12

5. Vue éclatée et liste des pièces 13

1. Caractéristiques du produit

Spécifications

Modèle	TPD35	TPD50
Puissance du tracteur	20-35 HP	30-50 HP
Type d'attelage	Attelage trois points catégorie 1 et 2	
Vitesse de la prise de force	540 tr/min	
Diamètre de la tarière	12 po	
Puissance du boîtier d'engrenage	35 HP	50 HP
Profondeur maximale de forage	48 po (1,2 m)	
Huile pour boîtier d'engrenage	SAE 90, 1,5 L	
Longueur	69,7 po (1770 mm)	69,7 po (1770 mm)
Largeur	31,1 po (790 mm)	30,7 po (780 mm)
Poids de l'appareil	212 lb (96 kg)	276 lb (125 kg)
Dimension du bras	2 po × 3,9 po (50 × 100 mm)	3,9 po × 3,9 po (100 × 100 mm)

La tarière à trou de poteau est offerte en deux versions : modèle à bras standard et modèle à bras à pression descendante hydraulique. Les deux versions sont équipées d'un attelage trois points catégorie 1-2, pour tracteurs de 20 à 50 ch.

Usage prévu

Elle permet de clôturer facilement une propriété : garder à l'intérieur ce qui doit y rester et tenir à l'extérieur ce qui doit y rester. Elle convient à de nombreux types de sols et est idéale pour la construction de clôtures et la plantation d'arbres sur une propriété.

2. Consignes de sécurité

⚠ Lisez les consignes de sécurité suivantes avant d'utiliser la tarière à trous pour poteaux.
Le non-respect de ces avertissements peut entraîner des blessures graves ou la mort.

FÉLICITATIONS pour l'achat de votre nouvelle tarière à trous pour poteaux TMG. Ce manuel vise à vous aider à préparer, utiliser et entretenir votre appareil. Veuillez lire et comprendre l'ensemble des informations avant la mise en service, en portant une attention particulière à tous les détails de sécurité. Gardez ce manuel à portée de main pour consultation rapide.

2.1 La sécurité avant tout

Vous êtes responsable du fonctionnement et de l'entretien sécuritaires de la tarière à trous pour poteaux. Vous devez vous assurer que vous-même et toute autre personne appelée à utiliser, entretenir ou travailler à proximité de l'appareil maîtrisent les procédures de fonctionnement, d'entretien et les consignes de sécurité contenues dans ce manuel. Ce document vous accompagne pas à pas dans votre journée de travail et vous rappelle les bonnes pratiques de sécurité à respecter pendant l'utilisation de la tarière.

Rappelez-vous : vous êtes l'élément clé de la sécurité. De bonnes pratiques de sécurité vous protègent, ainsi que les personnes autour de vous. Intégrez-les à votre programme de sécurité. Assurez-vous que toute personne utilisant cet équipement connaît les procédures recommandées et respecte toutes les mesures de prévention. La plupart des accidents peuvent être évités. Ne prenez pas de risques de blessure ou de décès en négligeant les bonnes pratiques de sécurité.

1. Le propriétaire doit communiquer les consignes d'utilisation aux opérateurs et aux employés avant de les autoriser à faire fonctionner la machine.
2. Le dispositif de sécurité le plus important de cet équipement, c'est un opérateur prudent. Il incombe à l'opérateur de lire et de comprendre l'ensemble des consignes de sécurité et de fonctionnement de ce manuel, puis de les respecter. La plupart des accidents peuvent être évités.
3. Toute personne qui n'a pas lu et compris toutes les consignes de fonctionnement et de sécurité n'est pas qualifiée pour utiliser la machine. Un opérateur non formé s'expose lui-même, ainsi que les passants, à des risques de blessures graves ou de décès.
4. Ne modifiez en aucun cas l'équipement. Toute modification non autorisée peut affaiblir ses fonctions et/ou sa sécurité et réduire sa durée de vie.

2.2 Sécurité générale

1. Les tarières à trous pour poteaux TMG sont conçues et fabriquées exclusivement pour percer des trous dans la terre et l'argile. Elles ne doivent en aucun cas être utilisées à d'autres fins.
2. Avant l'utilisation, assurez-vous d'avoir lu et compris le présent manuel de l'opérateur ainsi que celui du tracteur associé, y compris l'ensemble des consignes de sécurité pertinentes.
3. Ne laissez jamais une personne non formée, un enfant ou quiconque ne maîtrisant pas les règles de sécurité et les consignes d'utilisation attacher ou faire fonctionner la tarière.
4. Ne quittez jamais le siège du tracteur pendant le fonctionnement de l'appareil, et maintenez toute personne à une distance minimale de 33 pi (10 m) de la tarière. Toute tentative de faire fonctionner la tarière à la main peut entraîner des blessures graves ou la mort.
5. N'utilisez pas la tarière sur des pentes raides.
6. Maintenez toute personne à une distance de dix mètres minimums de la machine pendant son fonctionnement.
7. Portez une protection auditive pendant l'utilisation de la tarière.

8. Reportez-vous au manuel de l'opérateur du tracteur pour connaître les charges de travail sécuritaires, y compris tout contrepoids requis pour compenser le poids de la tarière.
9. Avant la mise en service, vérifiez toutes les goupilles, boulons et raccordements pour vous assurer qu'ils sont bien fixés. Remplacez immédiatement toute pièce endommagée ou usée.
10. N'effectuez jamais de réparation ou d'entretien lorsque la PDF est engagée ou que le moteur du tracteur tourne.
11. Vérifiez le niveau d'huile de la boîte de vitesses et le réglage de l'embrayage de sécurité avant chaque utilisation.
12. Assurez-vous qu'aucun câble électrique souterrain, câble téléphonique, conduite de gaz, d'eau, d'égout ou de drainage ne se trouve dans la zone de forage. En cas de doute, ne commencez pas à percer tant que la situation n'a pas été entièrement vérifiée et que les conditions ne sont pas sécuritaires.
13. Soyez extrêmement prudent lors d'une utilisation sur sol humide ou glissant, ou sur terrain incliné ou inégal. Tenez compte de l'incidence du poids de la tarière sur la stabilité du tracteur. Reportez-vous aux consignes de fonctionnement et de sécurité du tracteur.
14. Pendant l'utilisation de la tarière, il est essentiel que tous les carters de sécurité soient en place, bien entretenus et fonctionnent correctement.
15. Utilisez toujours la tarière à partir du siège du tracteur.
16. AVERTISSEMENT : ne jamais dégager la terre de la tarière pendant sa rotation. Tout contact avec une tarière en rotation peut causer des blessures graves ou la mort.
17. Ne laissez personne tirer vers le bas sur le bras de la tarière ni attacher aucun contrepoids au bras pour augmenter la pénétration.
18. Avant de descendre du tracteur ou d'autoriser quiconque à s'approcher de la tarière, désengagez la PDF, arrêtez le moteur du tracteur et serrez le frein de stationnement.
19. Assurez-vous que le moteur du tracteur est arrêté et que le frein de stationnement est serré avant toute inspection ou entretien de la tarière. Si vous devez soulever la machine pour ces travaux, soutenez-la correctement ; ne vous fiez pas uniquement à l'hydraulique du tracteur pour le maintien.
20. Ne laissez personne monter sur la tarière ou sur le tracteur lorsque la tarière est attachée.
21. Ne consommez pas de boissons alcoolisées ni de médicaments qui nuisent à la vigilance ou à la coordination pendant l'utilisation de cet équipement. Consultez votre médecin au sujet de l'utilisation de cette machine si vous prenez des médicaments sur ordonnance.
22. Revoyez les consignes de sécurité avec tous les utilisateurs chaque année.
23. Confiez régulièrement l'entretien à une personne qualifiée. Ce point est particulièrement important pour les pièces mobiles comme la PDF. Si les pièces d'usure ne sont pas correctement entretenues, des composants entraînés peuvent se détacher à grande vitesse, endommager la machine et causer des blessures graves à l'opérateur et aux passants.

2.3 Sécurité de l'entreposage

1. Entreposez la machine dans une zone éloignée des activités humaines.
2. Ne laissez pas les enfants jouer sur la machine entreposée ou à proximité de celle-ci.
3. Rangez la machine sur une surface sèche et plane.
4. Essuyez la graisse et l'huile répandues au besoin et protégez l'appareil des intempéries.

2.4 Sécurité de l'entretien

1. L'entretien adéquat est de votre responsabilité. Un mauvais entretien est source de problèmes.
2. Respectez les bonnes pratiques d'atelier.
3. Maintenez l'aire d'entretien propre et sèche.
4. Assurez-vous que les prises électriques et les outils sont bien mis à la terre.
5. Utilisez un éclairage suffisant pour réaliser le travail.
6. Assurez-vous d'une ventilation adéquate. Ne faites jamais tourner le moteur dans un local fermé ; les fumées d'échappement peuvent causer une asphyxie.
7. Avant toute intervention sur la machine, arrêtez le moteur, serrez les freins et retirez la clé de contact.
8. Ne travaillez jamais sous l'équipement à moins qu'il ne soit soutenu par un support mécanique.
9. Portez des équipements de protection individuelle (protection des yeux, des mains, de l'ouïe) pendant tout travail d'entretien. Utilisez des gants épais pour manipuler les lames et les dents de la tarière.
10. Utilisez exclusivement des pièces d'origine pour les réparations et l'entretien.
11. Gardez un extincteur et une trousse de premiers secours facilement accessibles pendant l'entretien de cet équipement.
12. Serrez périodiquement l'ensemble des boulons, écrous et vis, et vérifiez la bonne mise en place des goupilles pour garantir l'état sécuritaire de l'appareil.
13. Une fois l'intervention d'entretien terminée, assurez-vous que tous les carters et dispositifs de sécurité sont réinstallés avant de remettre la machine en service.

La tarière à trous pour poteaux TMG est livrée en cinq composants distincts :

1. Bras de support principal (flèche)
2. Cadre en A (muni de deux goupilles de liaison inférieure catégorie 1 et de la goupille de pivot du bras)
3. Boîte de vitesses, embrayage à glissement et capot de sécurité (avec goupille de montage)
4. Arbre d'entraînement de la PDF
5. Tarière (avec deux boulons de cisaillement)

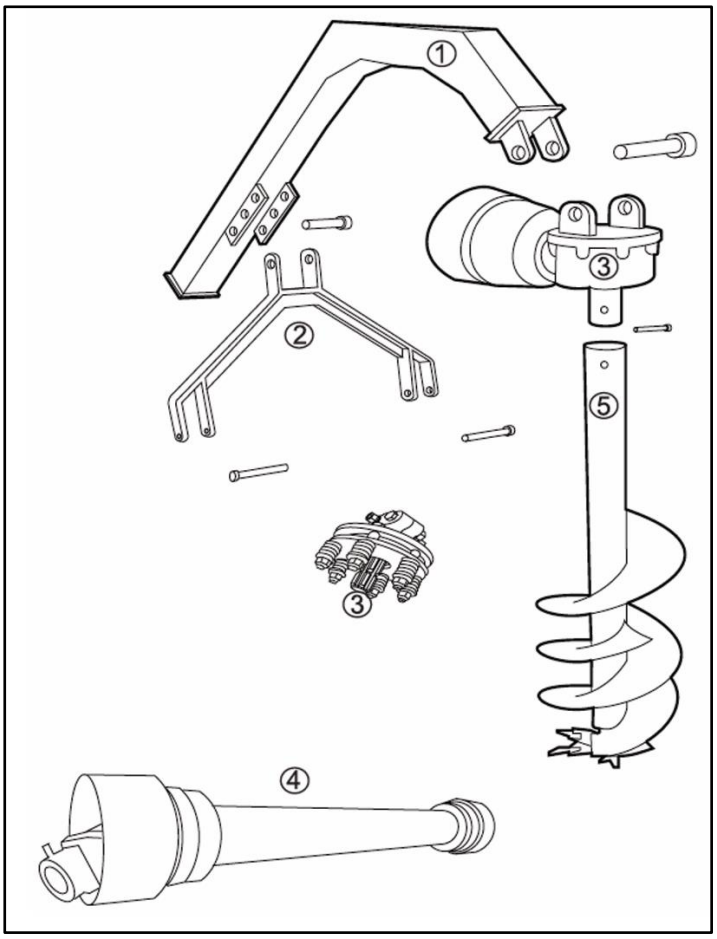

3. Fonctionnement

3.1 Assemblage

3.1.1 Fixation au tracteur

Modèle standard

1. Fixez le bras principal à la biellette supérieure du tracteur à l'aide d'une goupille de biellette supérieure 1.
2. Raccordez le cadre en A aux bras de liaison inférieurs du tracteur au moyen des goupilles de liaison inférieure catégorie 1.
3. Positionnez et raccordez la partie supérieure du cadre en A au trou de pivot extérieur (le plus éloigné du tracteur) sous le bras principal.
4. À l'aide de la liaison hydraulique du tracteur, vérifiez l'amplitude de mouvement en levant et en abaissant le bras. Le déplacement de la goupille de pivot vers le tracteur augmente la hauteur de levée du bras.
5. Placez le bras à une hauteur pratique, puis fixez la boîte de vitesses (arbre d'entrée orienté vers le tracteur) au bras en alignant les trous et en insérant la goupille de montage.
6. Vérifiez la longueur de l'arbre d'entraînement de la prise de force en séparant l'arbre télescopique ; fixez une section à la prise de force du tracteur et l'autre à la boîte de vitesses de la tarière. Maintenez les deux sections jointes et parallèles. Abaissez le bras principal pour que le manchon d'entrée de la boîte de vitesses soit horizontal par rapport au manchon de sortie de la PDF. Assurez-vous qu'il y a un dégagement minimal de 6 po (152 mm) pour l'arbre de la prise de force. Répétez cette opération à la hauteur de levée maximale du bras ; assurez-vous que le chevauchement de l'arbre de prise de force est d'au moins 12 po (300 mm). Cette étape permet de déterminer la longueur de fonctionnement correcte de l'arbre, qui peut devoir être coupé à dimension.
7. Fixez la tarière à l'arbre de sortie de la boîte de vitesses au moyen des deux goupilles de cisaillement. Serrez fermement les écrous.
8. Raccordez l'arbre d'entraînement à la boîte de vitesses et l'autre extrémité à la prise de force du tracteur, en assurant un alignement correct et un enclenchement correct de la goupille de verrouillage.
9. Levez et abaissez prudemment l'attelage pour garantir un dégagement au sol suffisant. Réglez les chaînes stabilisatrices pour limiter au minimum les mouvements latéraux.

Modèle hydraulique

Premier montage :

1. Montez le bras de la tarière et le cadre en A sur l'attelage trois points, le vérin étant déconnecté au niveau de son extrémité.
2. Choisissez la position de pivot entre le cadre en A et le bras adaptée au tracteur. Le bras doit pouvoir lever suffisamment pour que la pointe de la tarière soit à 4 à 6 po (100 à 150 mm) du sol, et descendre assez pour atteindre la profondeur de forage souhaitée.
3. Installez la tarière et abaissez sa pointe pour qu'elle repose fermement sur le sol.
4. Placez le levier de liaison en position abaissée maximale et ne le déplacez plus.
5. Vérifiez la longueur de l'arbre de la PDF conformément à l'étape 6 ci-dessus. Coupez-le à dimension si nécessaire, en respectant les consignes de sécurité précédentes.
6. Fixez le vérin hydraulique au support du bras au moyen de la goupille. Assurez-vous que toutes les goupilles sont bien verrouillées.

3.1.2 Fixation de la tarière assemblée au tracteur

1. Positionnez la tarière avec l'arbre de la PDF retiré ; la boîte de vitesses et la tarière reposent sur le sol derrière le bras.
2. Reculez le tracteur en position et abaissez la liaison. Raccordez la liaison inférieure du tracteur au cadre en A.
3. Alignez et raccordez le support de la biellette supérieure du bras principal au tracteur.
4. Levez le bras principal à la hauteur voulue à l'aide de l'hydraulique, puis installez la boîte de vitesses et la tarière à l'extrémité du bras.
5. Montez l'arbre de la PDF.
6. Vérifiez que les carters de sécurité sont en place et bien fixés.

3.1.3 Remplacement des dents et de la pointe pilote de la tarière

Lorsque les dents et/ou la pointe pilote de la tarière sont usées, remplacez-les pour conserver de bonnes performances de forage.

Deux types de dents et de pointes pilotes sont offerts : les dents et les pointes pilotes standard pour les conditions de sol normales ; les dents et les pointes pilotes à revêtement dur pour le forage dans les sols rocheux. Les deux types sont compatibles avec les tarières.

Les dents sont logées dans les emplacements de la tête de tarière grâce à leur profil en U et maintenues en place par un dispositif de retenue en caoutchouc coincé entre la dent et son logement. Pour retirer une dent, placez un petit poinçon sur son coin arrière et frappez-le vigoureusement avec un marteau pour faire sortir la dent de son logement, reportez-vous au schéma ci-dessous.

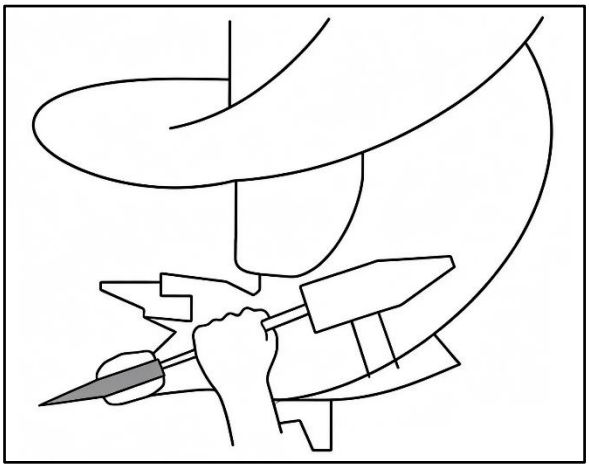

ATTENTION : portez systématiquement une protection oculaire lors de l'installation ou du retrait des dents.

3.1.4 Remplacement de la tarière

Toutes les tarières ont la même longueur et se fixent de la même manière au moyen de deux boulons de cisaillement traversant l'arbre de sortie de la boîte de vitesses.

Pour retirer la tarière : levez le bras pour que la tarière pende verticalement, puis abaissez-le jusqu'à ce que l'extrémité de la tarière se trouve à environ 4 po (100 mm) au-dessus du sol. Arrêtez le moteur du tracteur et serrez le frein de stationnement. Retirez les deux boulons de fixation situés à l'extrémité supérieure de la tarière et tirez-la vers le bas pour la faire glisser hors de l'arbre de la boîte de vitesses. Si la tarière est coincée sur l'arbre, décollez-la en frappant vigoureusement au marteau sur le tube de la tarière au niveau du chevauchement avec l'arbre de la boîte de vitesses. S'il est nécessaire de frapper longitudinalement les hélices pour faire glisser la tarière hors de l'arbre, placez d'abord une pièce de bois sur les hélices pour éviter tout dommage.

Nettoyez et graissez légèrement l'arbre de sortie de la boîte de vitesses et le tube intérieur de la nouvelle tarière. Alignez les trous des boulons et faites glisser la tarière sur l'arbre de la boîte de vitesses. Installez et serrez fermement les deux boulons de cisaillement.

3.1.5 Détachement de la tarière du tracteur

Levez le bras pour que la tarière pende verticalement, puis abaissez-le jusqu'à ce que l'extrémité de la tarière repose sur le sol. Arrêtez le moteur du tracteur et serrez le frein de stationnement. Retirez l'arbre de la PDF. Avancez lentement le tracteur tout en abaissant le bras jusqu'à ce que la boîte de vitesses de la tarière repose sur le sol. Arrêtez le tracteur et abaissez complètement la liaison. Débranchez d'abord la goupille de liaison supérieure, puis les goupilles inférieures. Il peut être nécessaire d'utiliser un palan pour supporter le poids de la tarière.

Autre méthode : vous pouvez retirer la tarière en laissant l'arbre de la PDF raccordé à la boîte de vitesses, en enfonçant la tarière dans le sol pour la maintenir en position verticale.

3.2 Fonctionnement général

Modèle standard

Avant la première utilisation de la tarière, réalisez les vérifications de lubrification. Vérifiez le niveau d'huile de la boîte de vitesses et graissez les joints universels et le tube télescopique de l'arbre de la PDF. Lisez l'ensemble des consignes de sécurité du présent manuel et des autocollants apposés sur la machine. Inspectez soigneusement la zone de forage.

Dans des conditions de forage très favorables, la tarière peut parfois s'enfoncer en vrille sans briser la terre. Évitez ce phénomène en levant périodiquement la tarière au moyen de l'attelage trois points, suffisamment pour briser la terre forée. Cette précaution n'est nécessaire que dans les sols très meubles.

- Utilisez toujours la tarière depuis le siège du tracteur. Ne vous tenez jamais, et ne laissez personne se tenir, à proximité de la tarière quand elle tourne. Ne jamais dégager la terre de la tarière pendant sa rotation, et ne laisser personne le faire. Aucune autre personne ne doit se trouver à moins de dix mètres de la machine pendant son fonctionnement.

Positionnez le tracteur de sorte que la tarière pende verticalement et touche le sol à l'emplacement du trou à creuser. Utilisez la liaison du tracteur pour lever ou abaisser la tarière. Avancez ou reculez légèrement le tracteur et réglez le bras de levage de l'attelage trois points pour que la tarière soit parfaitement perpendiculaire au sol. Réglez le régime du moteur du tracteur sur un ralenti accéléré pour que la tarière tourne entre 50 et 100 tr/min. La vitesse de rotation optimale dépend de la puissance disponible du tracteur, du diamètre de la tarière et des conditions du sol. Plus le diamètre de la tarière est grand, plus sa vitesse de rotation doit être faible.

Engagez l'entraînement de la prise de force et laissez l'action de la tarière attaquer la surface du sol.

Abaissez lentement la liaison du tracteur pour suivre la pénétration de la tarière.

À chaque profondeur de 12 à 20 po (300 à 500 mm), levez le bras pour faire tourner la terre hors des hélices de la tarière, puis poursuivez le forage. Lors de la levée, ne sortez pas complètement la tarière du trou : elle s'inclinerait et risquerait de ne pas revenir dans le trou. Pendant les étapes du forage, vous devrez peut-être avancer ou reculer le tracteur pour conserver la verticalité de la tarière et compenser la course en arc du bras.

Si l'embrayage à glissement patine, réduisez la pression descendante et, au besoin, inspectez le trou pour détecter des obstacles.

Avant d'inspecter le trou ou une fois la profondeur souhaitée atteinte, sortez la tarière du trou et désengagez l'entraînement de la PDF. Éloignez le tracteur du trou et abaissez la tarière pour que son extrémité repose sur le sol. Arrêtez le moteur du tracteur, serrez le frein de stationnement et descendez pour inspecter le trou.

Pour transporter la tarière à trous pour poteaux, levez la tarière et circulez lentement, à une vitesse adaptée aux conditions du sol ou de la route. Si vous circulez sur la voie publique, assurez-vous que le tracteur respecte la réglementation locale.

Modèle hydraulique

Respectez l'ensemble des consignes de sécurité. Pour utiliser efficacement la tarière hydraulique, une certaine expérience des commandes hydrauliques distantes est utile.

- Positionnez la tarière à l'emplacement du trou et assurez-vous qu'elle est verticale.
- Engagez la PDF à 540 tr/min et réglez le moteur au régime moyen.
- Abaissez lentement la tarière à l'aide de l'hydraulique jusqu'à ce qu'elle commence à creuser. Continuez à l'abaisser lentement en veillant à ce qu'elle ne s'enfonce pas en vrille. Il peut être nécessaire de dégager la tarière de temps à autre en la levant, uniquement à l'aide du levier de commande distante. Une fois la profondeur souhaitée atteinte, levez la tarière au moyen des commandes hydrauliques distantes et passez au trou suivant.

4. Entretien et réparation

4.1 Entretien courant

4.1.1 Fluides et lubrifiants

1. Graisse : utilisez une graisse polyvalente à base de lithium.
2. Huile de boîte de vitesses : utilisez de l'huile pour boîte de vitesses SAE 90.
3. Entreposage des lubrifiants : la machine ne peut fonctionner à rendement maximal qu'avec des lubrifiants propres. Utilisez des récipients propres pour manipuler tous les lubrifiants. Entreposez-les dans un endroit protégé de la poussière, de l'humidité et des autres contaminants.

4.1.2 Graissage

1. Utilisez un pistolet graisseur manuel pour tous les graissages.
2. Essuyez chaque raccord de graissage avec un chiffon propre avant le graissage, pour éviter d'injecter de la saleté ou des particules abrasives.
3. Remplacez ou réparez immédiatement tout raccord de graissage endommagé.
4. Si un raccord de graissage refuse de recevoir de la graisse, retirez-le et nettoyez-le soigneusement, nettoyez également le passage de lubrifiant. Remplacez l'embout si nécessaire.

4.2 Maintenance

Les périodes recommandées correspondent à des conditions de fonctionnement normales. Des conditions sévères ou inhabituelles peuvent exiger un entretien plus fréquent.

4.2.1 Toutes les 8 heures ou quotidiennement

1. Vérifiez et resserrez tous les boulons, puis vérifiez l'état des dents de la tarière.
2. Vérifiez le niveau d'huile de la boîte de vitesses ; faites l'appoint jusqu'au bouchon de niveau si nécessaire.
3. Injectez trois à cinq coups de graisse dans chaque raccord de graissage.
4. Nettoyez l'outil ; retirez tous les débris végétaux et la boue.

4.2.2 Entretien saisonnier

1. Réalisez l'ensemble des vérifications de l'entretien quotidien décrites ci-dessus.
2. Vérifiez les dispositifs de retenue en caoutchouc des dents de tarière ; remplacez-les au besoin.
3. Vérifiez l'huile de la boîte de vitesses ; remplacez-la si elle est contaminée.

4.2.3 Entretien annuel

1. Nettoyez complètement la tarière de toute boue et herbe.
2. Vidangez la boîte de vitesses et nettoyez-la soigneusement. Remplissez-la d'huile de boîte de vitesses neuve jusqu'au niveau spécifié.
3. Vérifiez et nettoyez la tête de tarière et ses dents. Remplacez les dents si elles sont usées ou endommagées.

4. Retirez l'arbre d'entraînement de la machine, puis démontez l'arbre de prise de force. Vérifiez et remplacez tout composant endommagé ou usé. Remontez l'arbre de la PDF sur la machine. L'arbre doit pouvoir télescoper librement et son carter doit tourner librement sur l'arbre.

Article	8 h / Quotidien	40 h / Hebdomadaire	Annuel
Graissage de l'arbre de la PDF	✓	✓	✓
Vérification du niveau d'huile de la boîte de vitesses		✓	✓
Nettoyage de la machine			✓
Graissage et nettoyage du carter de l'arbre de la PDF			✓

4.2.4 Entretien de l'arbre de la PDF

L'arbre de la PDF est conçu pour télescoper afin de compenser les variations dimensionnelles pendant la plage de fonctionnement de la machine.

Un carter tubulaire enveloppe les composants d'entraînement et est conçu pour rester immobile lorsque l'arbre tourne.

L'arbre doit télescoper facilement et son carter doit toujours tourner librement sur celui-ci. Il est recommandé de le démonter, le nettoyer et le graisser chaque année pour garantir le bon fonctionnement de tous les composants. Suivez cette procédure pour l'entretien :

Retirez l'arbre de la machine. Séparez les deux parties de l'arbre.

1. À l'aide d'un tournevis, dégagez les languettes des manchons à chaque extrémité ; il y a trois languettes par carter.
2. Faites glisser l'arbre hors du carter tubulaire en plastique.
3. Nettoyez les parties mâle et femelle de l'extrémité télescopique à l'aide d'un solvant.
4. Appliquez une fine couche de graisse sur chaque extrémité.
5. Nettoyez les rainures situées à chaque extrémité (où se logent les languettes), ainsi que les languettes elles-mêmes.
6. Appliquez une fine couche de graisse dans chaque rainure.
7. Insérez l'arbre dans son carter respectif et alignez les fentes avec les rainures.
8. Insérez les languettes à travers les fentes et assurez-les dans les rainures.
9. Vérifiez que chaque carter tourne librement sur l'arbre.
10. Remontez l'arbre.
11. Vérifiez que l'arbre télescope facilement.
12. Remplacez tout composant endommagé ou usé.
13. Réinstallez l'arbre sur la machine.

4.2.5 Entretien de la boîte de vitesses

La boîte de vitesses de la tarière à trous pour poteaux offre de nombreuses années de fonctionnement sans problème avec un minimum d'entretien.

Suivez cette procédure pour l'entretenir :

Niveau d'huile

- Retirez le bouchon de niveau situé à l'arrière ou sur le côté de la boîte de vitesses.

- Ajoutez de l’huile par le bouchon de remplissage situé sur le dessus de la boîte de vitesses jusqu’à ce que l’huile s’écoule par le bouchon de niveau.
- Faites l’appoint par le bouchon de remplissage au besoin.

Si la boîte de vitesses est équipée d'une jauge sur le bouchon de remplissage, remplissez la boîte jusqu'au repère indiqué sur la jauge.

AVIS : vérifiez le niveau d’huile uniquement lorsque la machine est froide et positionnée sur une surface plane.

4.3 Entreposage

À la fin de la saison d’utilisation, inspectez soigneusement la machine et préparez-la pour l’entreposage. Réparez ou remplacez les composants usés ou endommagés pour éviter les arrêts inattendus au début de la prochaine saison. Pour garantir une longue durée de vie sans problème, respectez la procédure ci-dessous :

1. Lavez soigneusement la machine à l’aide d’un nettoyeur haute pression pour éliminer toute saleté, boue, débris et résidus.
2. Inspectez la tarière, ses hélices et ses lames coupantes pour détecter des dommages ou des matières enroulées. Réparez ou remplacez les pièces endommagées. Retirez toute matière coincée.
3. Graissez tous les embouts de graissage. Assurez-vous que toutes les cavités de graissage sont remplies pour chasser les résidus d’eau à l’intérieur.
4. Retouchez les éraflures et les rayures de peinture pour prévenir la rouille.
5. Déplacez la machine vers la zone d’entreposage.
6. Choisissez un emplacement sec, plat et exempt de débris.
7. Détachez la machine du tracteur.
8. Si la machine ne peut pas être rangée à l’intérieur, couvrez-la avec une bâche étanche et attachez-la solidement.
9. Entreposez la machine dans une zone éloignée des activités humaines. Ne laissez pas les enfants jouer sur la machine entreposée ou à proximité.

5. Vue éclatée et liste des pièces

Diagramme A-Assemblage de la tarière à trous pour poteaux TPD35

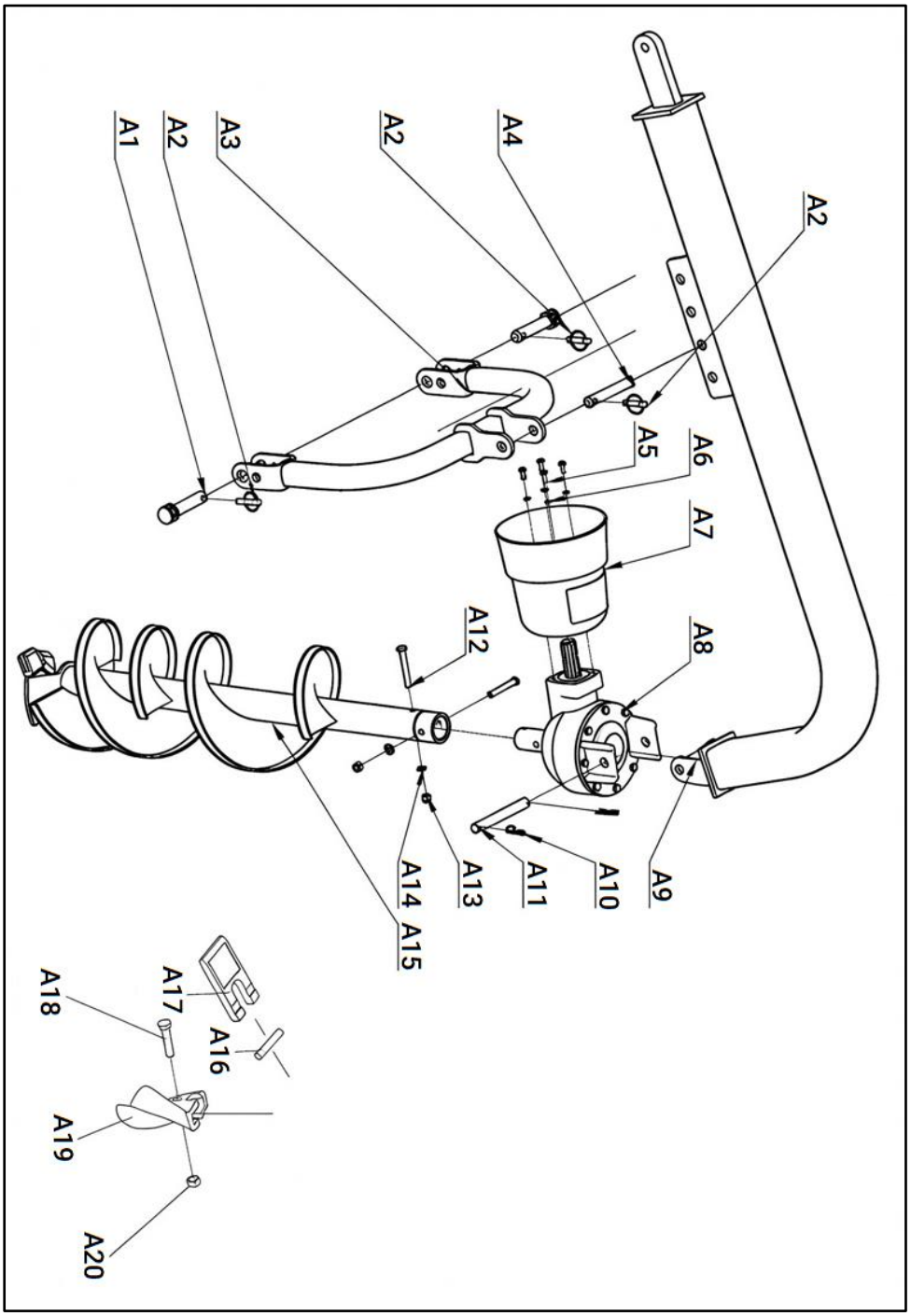

N°	Désignation	Qté
A1	Goupille de biellette supérieure	2
A2	Goupille de verrouillage combinée	3
A3	Ensemble soudé de fourche de suspension	1
A4	Goupille supérieure de fourche de suspension	1
A5	Boulon à tête hexagonale M8×20	4
A6	Rondelle plate M8	4
A7	Capot de protection	1
A8	Boîte de vitesses	1
A9	Cadre	1
A10	Goupille en R	2
A11	Goupille de boîte de vitesses	1
A12	Boulon à tête hexagonale M12×90	2
A13	Écrou M12	2
A14	Rondelle plate M12	2
A15	Ensemble soudé de tarière	1
A16	Barre	4
A17	Lame	4
A18	Boulon à tête hexagonale M8×35	1
A19	Dent	1
A20	Écrou M8	1

Diagramme B-Assemblage de la tarière à trous pour poteaux TPD50

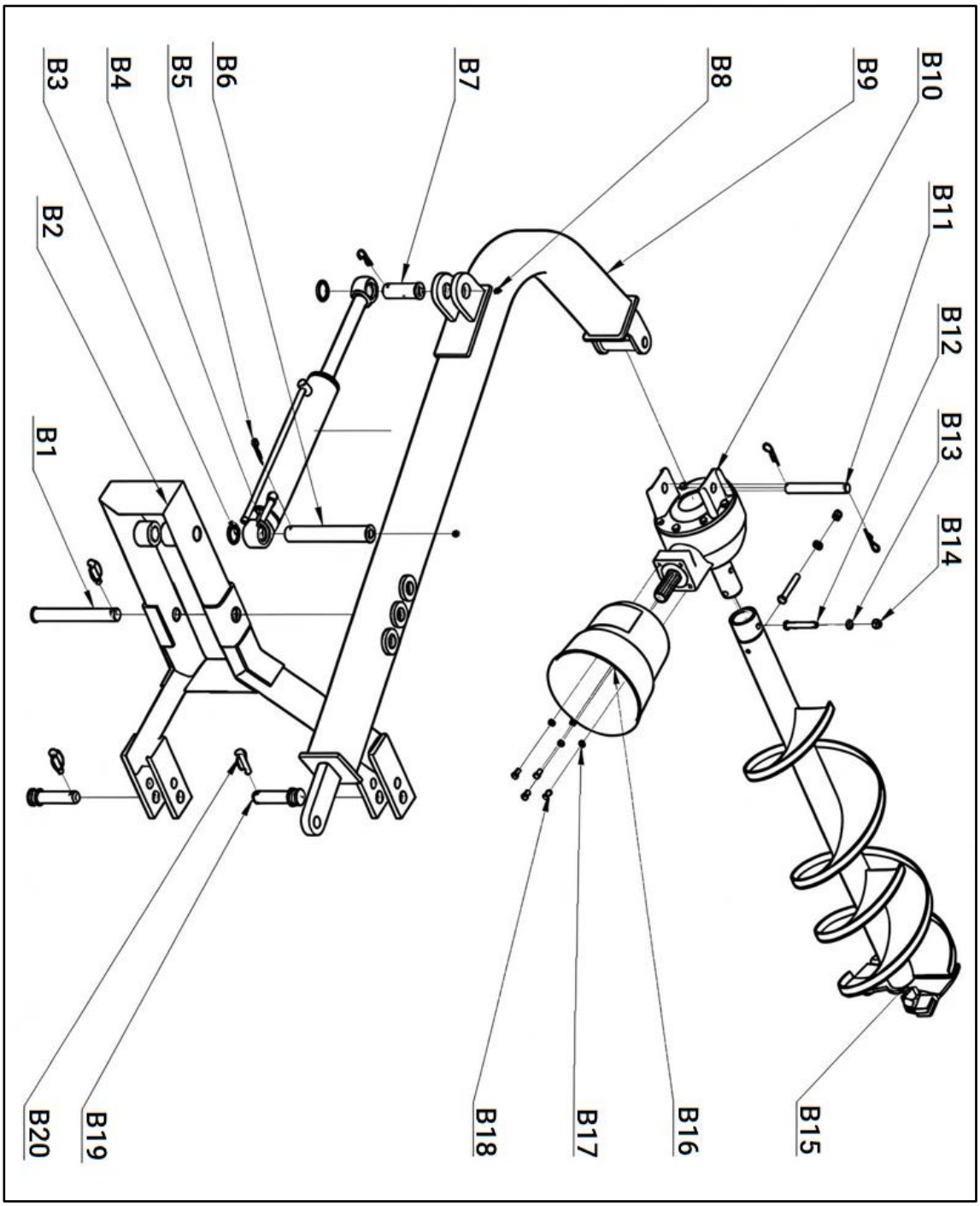

N°	Désignation	Qté
B1	Goupille de montage intermédiaire	1
B2	Ensemble soudé de fourche de suspension	1
B3	Entretoise	2
B4	Vérin	1
B5	Goupille en R	4
B6	Goupille de raccord	1
B7	Goupille de raccord	1
B8	Embout graisseur A M10×1	2
B9	Cadre	1
B10	Boîte de vitesses	1
B11	Goupille de boîte de vitesses	1
B12	Boulon à tête hexagonale M12×90	2
B13	Rondelle plate M12	2
B14	Écrou de blocage hexagonal M12	2
B15	Tarière	1
B16	Carter de protection	1
B17	Rondelle plate M8	4
B18	Boulon hexagonal M8×20	4
B19	Goupille de biellette supérieure	2
B20	Ensemble de goupille de verrouillage	3

Diagramme C-Assemblage de la boîte de vitesses

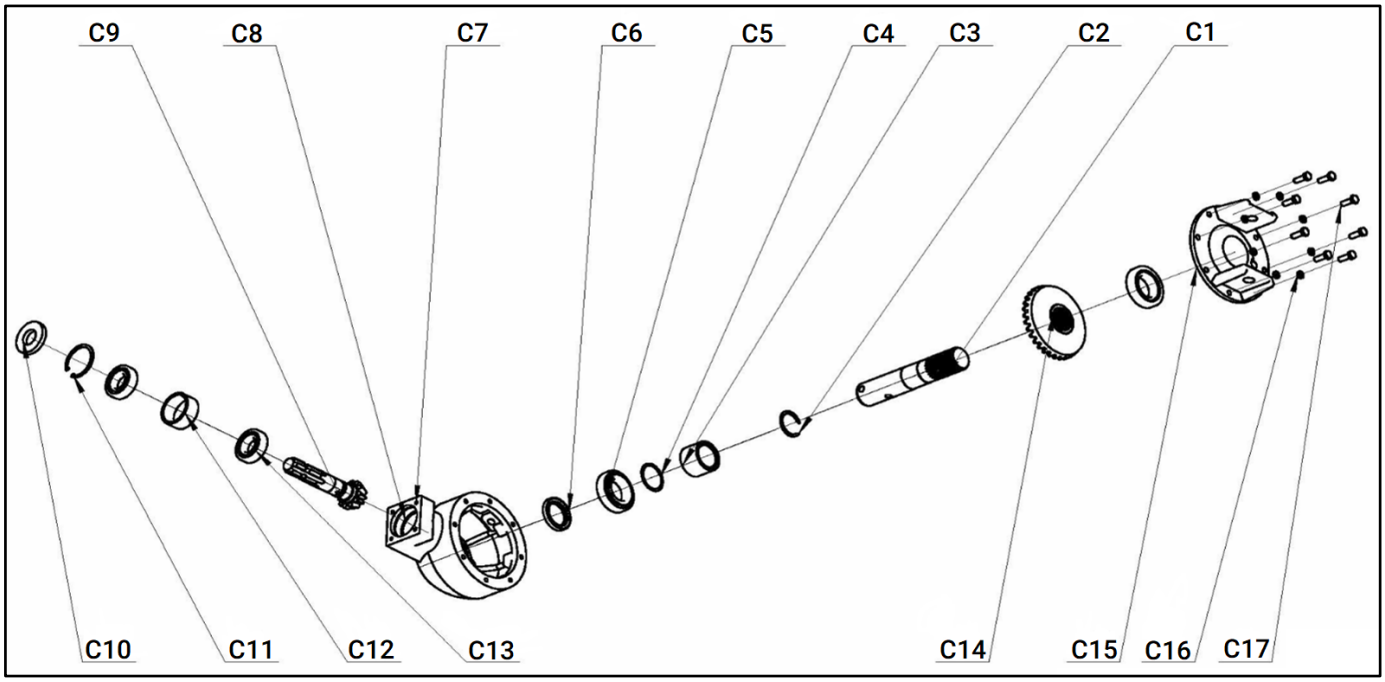

N°	Désignation	Qté
C1	Arbre de sortie	1
C2	Anneau élastique	1
C3	Bague entretoise	1
C4	Joint d'étanchéité 2	1
C5	Roulement à rouleaux coniques-30210	2
C6	Joint à lèvres FB50×72×8	1
C7	Carter de boîte de vitesses	1
C8	Joint d'étanchéité 1	1
C9	Pignon conique 1	1
C10	Anneau élastique pour arbre 35	1
C11	Anneau d'étanchéité 35×72×10	1
C12	Anneau élastique pour alésage 72	1
C13	Bague entretoise 2	1
C14	Roulement à billes-6207	2
C15	Pignon conique 21A	1
C16	Couvercle d'extrémité	1
C17	Rondelle ressort 10	8
C18	Boulon à tête hexagonale M10×30	8

INFORMATIONS SUR LA GARANTIE: Veuillez consulter notre site internet pour connaître les conditions et l'étendue détaillées de la garantie. Pour obtenir les informations de garantie les plus complètes et à jour, consultez le site **www.tmgindustrial.com**