TMG-TFMH45/55/65
MANUEL DU PRODUIT
v.2026.11.19

Faucheuse à fléaux 45 po (1,15 m) / 53 po (1,35 m) / 65 po (1,65 m)



⚠ AVERTISSEMENT



Veuillez lire attentivement et assimiler l'intégralité du manuel du produit avant tout montage

- Vérifiez la liste des pièces afin de confirmer que vous avez reçu l'intégralité des composants.
- Portez des lunettes de sécurité ou tout autre équipement de protection individuelle durant le montage.
- Ne renvoyez pas le produit aux revendeurs, ceux-ci ne sont pas habilités à gérer les retours marchandises.

Pièces manquantes ou questions sur le montage ?
Courriel: cs@tmgindustrial.com
Ou visitez: tmgindustrial.com

Table des matières

1. Consignes de sécurité 2

1.1 La sécurité d'abord 2

1.2 Autocollants de sécurité 2

2. Caractéristiques techniques 3

2.1 Présentation sommaire 3

2.2 Caractéristiques et paramètres de la faucheuse à fléaux 3

3. Fonctionnement 4

3.1 Vérifications avant mise en service 4

3.2 Réglage de la hauteur de coupe 4

3.3 Réglages de la faucheuse à fléaux 5

3.4 Réglage de la tension de la courroie d'entraînement 5

3.5 Mise en marche 6

4. Entretien et maintenance 7

4.1 Entretien courant 7

4.1.1 Fluides et lubrifiants 7

4.2 Maintenance 7

4.3 Remisage 9

4.4 Remise en service après remisage 9

5. Vue éclatée et liste des pièces 10

1. Consignes de sécurité

1.1 La sécurité d'abord

Lisez ce manuel d'utilisation avant d'utiliser la machine.

⚠ Ce symbole d'alerte de sécurité signale des messages de sécurité importants dans ce manuel. Lorsque vous voyez ce symbole, lisez attentivement le message qui suit et soyez conscient des risques de blessures corporelles ou de décès.

Cette machine est conçue pour broyer l'herbe et les ronces basses ; elle doit être utilisée exclusivement aux fins prévues. L'utilisateur assume toute responsabilité en cas d'usage détourné.

Pour assurer la sécurité du personnel et garantir un bon rendement de la machine, vérifiez l'état de la machine et du tracteur avant toute mise en marche.

Tous les spectateurs et animaux doivent se tenir à l'écart de la machine au démarrage.

L'opérateur ne doit pas porter de vêtements amples pendant l'utilisation de la machine.

Ne touchez pas le rotor lorsque la machine est en rotation.

Restez à l'écart de la machine pendant son déplacement.

Lorsque le tracteur et la machine circulent sur la voie publique, la machine doit toujours être à l'arrêt.

Avant toute réparation de la machine, arrêtez toutes les pièces mobiles et le tracteur, et gardez la clé sur vous.

Maintenez toujours la machine en bon état ; réparez ou remplacez les pièces défectueuses au besoin.

N'utilisez pas la machine pour transporter des personnes.

Ne modifiez pas la machine.

Faites attention aux composants tranchants et pointus pendant les réparations.

Tous les dispositifs de protection doivent être en bon état avant la mise en service de la machine.

Ne quittez pas le tracteur lorsque la machine est en mouvement ; emportez systématiquement la clé du tracteur.

Faites fonctionner la machine à la vitesse recommandée.

Ne vous placez pas entre le tracteur et la machine.

Ne démarrez pas la machine dans un endroit clos (à cause des gaz d'échappement du tracteur).

1.2 Autocollants de sécurité

1.2.1 Entretien des autocollants de sécurité

1. Maintenez les autocollants de sécurité propres et lisibles en tout temps.
2. Remplacez tout autocollant manquant ou devenu illisible.
3. Lorsqu'une pièce portant un ou plusieurs autocollants de sécurité est remplacée, assurez-vous d'apposer les nouveaux autocollants au même emplacement que sur la pièce remplacée.
4. Les autocollants de sécurité sont disponibles auprès de votre distributeur autorisé, du service des pièces du concessionnaire ou de l'usine.

2. Caractéristiques techniques

2.1 Présentation sommaire

La faucheuse à fléaux série TMG est conçue pour broyer l'herbe et les ronces basses ; elle doit être utilisée uniquement aux fins prévues.

La faucheuse à fléaux est composée d'un arbre rotatif muni de plusieurs lames. Les lames coupent l'herbe au fur et à mesure que l'appareil se déplace sur la zone de travail. La puissance de rotation de l'arbre est fournie par la prise de force (PDF) du tracteur, par l'intermédiaire du boîtier de vitesses situé au centre de la machine.

La faucheuse à fléaux se fixe sur l'attelage trois points du tracteur.

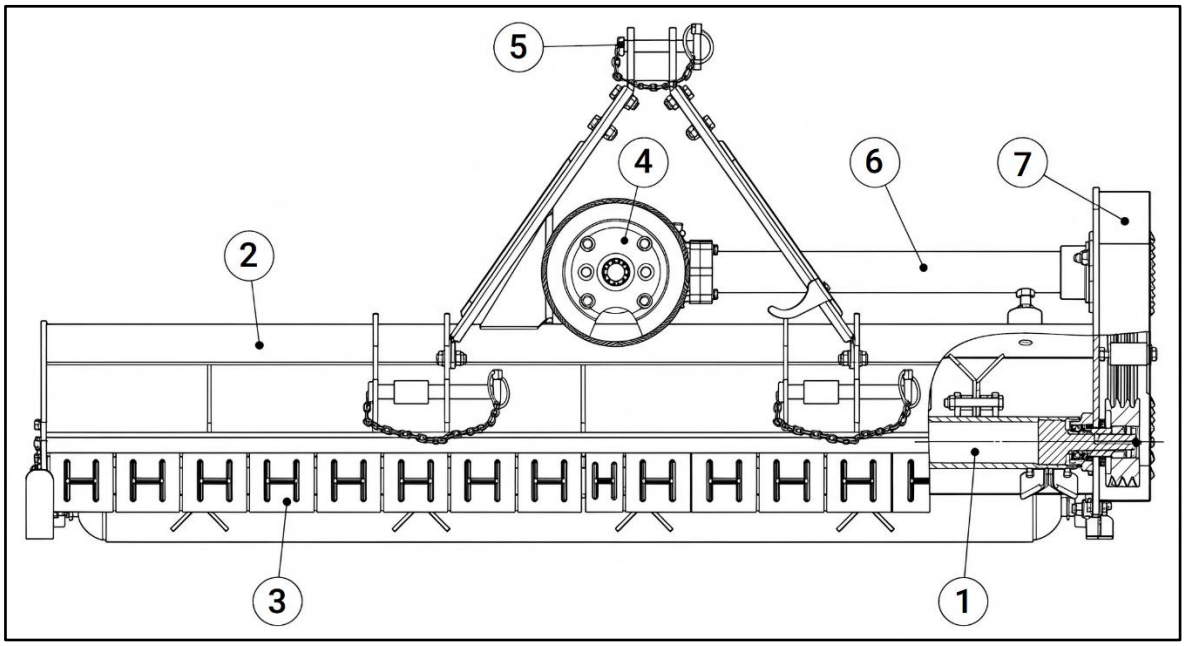

Fig. 2.1 : Composants principaux de la faucheuse à fléaux

1	Arbre porte-lames
2	Capot de l'arbre porte-lames
3	Garde combiné
4	Assemblage du boîtier de vitesses
5	Support de suspension
6	Arbre de transmission
7	Poulie et courroie

2.2 Caractéristiques et paramètres de la faucheuse à fléaux

Modèle	TFMH45	TFMH55	TFMH65
Puissance du tracteur	15-25 ch	15-30 ch	20-50 ch
Type d'attelage	Attelage trois points, catégorie 1		
Largeur de travail	45 po (1150 mm)	53 po (1350 mm)	65 po (1650 mm)
Vitesse de la PDF	540 tr/min		
Nombre de courroies	3	3	3
Nombre de lames	21	24	27
Diamètre maximal de coupe	1 po	1 po	1 po
Huile pour boîtier de vitesses	SAE 90, 0,6 L		
Poids	341 lb (155 kg)	408 lb (185 kg)	462 lb (210 kg)

3. Fonctionnement

ATTENTION

Familiarisez-vous avec la machine avant de la démarrer. Lisez attentivement ce manuel pour apprendre à l'utiliser en toute sécurité et à la régler pour obtenir un rendement maximal au champ.

3.1 Vérifications avant mise en service

AVERTISSEMENT

Utilisez exclusivement un arbre de transmission de PDF (joint universel) dont les protecteurs sont conformes aux normes ANSI/ASAE, et assurez-vous que les protecteurs sont bien installés.

Avant de faire fonctionner la machine, vérifiez les points suivants :

1. Avant la mise en marche, graissez tous les points de graissage et toutes les pièces lubrifiées de la machine.
2. Utilisez uniquement un tracteur agricole dont la puissance se situe dans la plage indiquée pour cet appareil.
3. Vérifiez que la machine est correctement fixée au tracteur. Assurez-vous que les goupilles de retenue sont installées sur les axes de montage.
4. Assurez-vous que des masses additionnelles sont installées à l'avant du tracteur.
5. Vérifiez le niveau d'huile du boîtier de vitesses. Ajoutez de l'huile au besoin.
6. Vérifiez que l'arbre de PDF du tracteur tourne librement et que l'arbre d'entraînement de la machine peut se télescoper sans contrainte.
7. Inspectez les lames. Vérifiez qu'elles ne sont pas endommagées ou cassées et qu'elles pivotent librement sur leurs supports. Réparez ou remplacez-les au besoin.
8. Vérifiez et serrez les boulons des lames.
9. Recherchez des matières enroulées autour des pièces rotatives. Retirez-les.
10. Installez et fixez tous les protecteurs, portes et capots avant la mise en marche.
11. Avant d'installer le joint universel, arrêtez le moteur du tracteur et de la machine, puis retirez la clé. Le joint universel doit être installé en bon état, avec ses dispositifs de protection appropriés.
12. Assurez-vous que la chaîne des protecteurs du joint universel est en bon état pour empêcher toute rotation involontaire.
13. Toutes les autres personnes doivent quitter la zone avant de brancher la puissance du tracteur. Réglez la sortie du tracteur à 540 tr/min.
14. Avant de nettoyer, réparer ou graisser la machine, arrêtez le moteur et emportez la clé.
15. Lorsque l'arbre de transmission de la PDF est débranché du tracteur, fixez-le au châssis pour protéger le joint contre les dommages.
16. Ne vous approchez pas de la machine pendant son fonctionnement.

3.2 Réglage de la hauteur de coupe

Pour exploiter pleinement le potentiel de votre faucheuse à fléaux, réglez-la à la hauteur recommandée.
Pour économiser le carburant et la puissance, et réduire l'usure, la hauteur de coupe doit être réglée correctement.

Pour régler la hauteur de travail : desserrez la vis (1), retirez la vis (2) des deux côtés ; vous pouvez ajuster la hauteur du rouleau (voir schéma suivant) en alignant le trou sélectionné sur le support du rouleau à la position 2. Le trou le plus bas correspond à la hauteur de travail la plus élevée ; insérez la vis (2) dans le trou choisi ; serrez les vis (1) et (2).

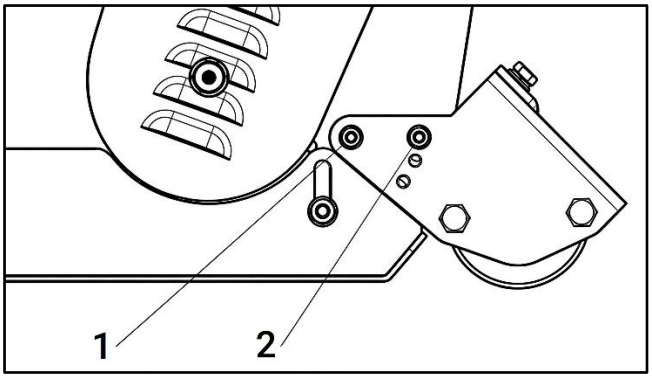

3.3 Réglages de la faucheuse à fléaux

1. Sur un sol plat, fixez la faucheuse à fléaux au tracteur au moyen de l'attelage trois points.
2. Utilisez une bielle supérieure réglable rigide.
3. Abaissez l'attelage trois points à sa position la plus basse.
4. Le rouleau arrière étant en contact avec le sol, réglez la longueur de la bielle supérieure de façon à ce que le bord latéral inférieur de la faucheuse à fléaux soit parallèle au sol.
5. Faites tourner le tambour porte-lames à la main pour qu'une rangée de lames pointe verticalement vers le sol.
6. Mesurez l'espace libre entre l'extrémité des lames déployées et le sol.
   - Minimum: 2 po (50 mm)
   - Remarque : sur des champs accidentés ou inégaux, augmentez cet espace libre pour éviter que les lames ne heurtent le sol pendant le travail.
7. Réglez la hauteur du rouleau pour augmenter ou diminuer l'espace libre des lames selon les besoins.
8. Répétez les étapes 4 à 7 jusqu'à obtenir l'espace libre requis.

   Une fois la faucheuse à fléaux réglée aux tolérances requises : faites-la fonctionner avec le tracteur en gamme basse et la PDF à 540 tr/min.

3.4 Réglage de la tension de la courroie d'entraînement

ATTENTION

Arrêtez la machine avant de régler la tension de la courroie.

Retirez le capot de la courroie d'entraînement.

1. Desserrez les vis A et B qui bloquent l'arbre de support, puis desserrez le contre-écrou C.
2. Desserrez les vis qui fixent le boîtier de vitesses sur la plaque de montage D.

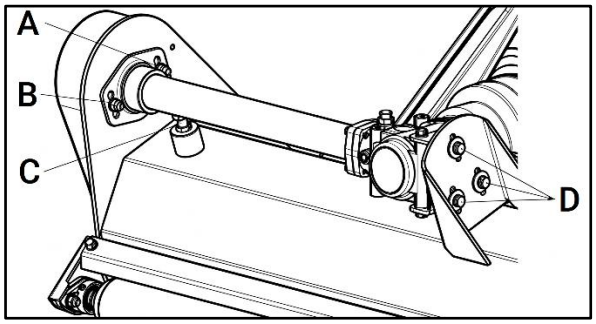

3. Réglez la tension de la courroie d'entraînement. La tension correcte est obtenue lorsque la courroie fléchit d'environ 3/8 po (10 mm) au point médian entre les poulies.
4. Alignez le boîtier de vitesses de sorte que l'arbre d'entraînement soit parallèle au corps de la machine.
5. Utilisez une règle droite pour vérifier que les poulies sont alignées et tournent sans faux-rond. En cas de désalignement, communiquez avec votre concessionnaire ou agent de service pour obtenir du soutien technique.



Flèche d'environ 3/8 po (10 mm).



Aligner à l'aide d'une règle.

Remettez en place les capots de sécurité et serrez les boulons de fixation avant la mise en service.

3.5 Mise en marche

Avant de démarrer la machine, vérifiez et réglez les éléments suivants:

- Tension de la courroie trapézoïdale d'entraînement.
- Niveau d'huile du boîtier de vitesses.
- Points de graissage.
- Tous les boulons, écrous et vis.

AVERTISSEMENT

Ne vous tenez pas entre le tracteur et la machine lorsque vous passez de la position de transport à la position de travail.

L'accouplement de la machine est équipé de trois goupilles pour s'adapter à tous les tracteurs munis d'un accouplement universel à trois goupilles. Chaque tige télescopique de la machine peut être ajustée convenablement selon le modèle du tracteur. Maintenez une certaine distance entre la faucheuse à fléaux et le tracteur. L'arbre de transmission de la PDF doit être correctement tendu ; le chevauchement maximal des cannelures en position fermée doit être de 2-4 po (5-10 cm).

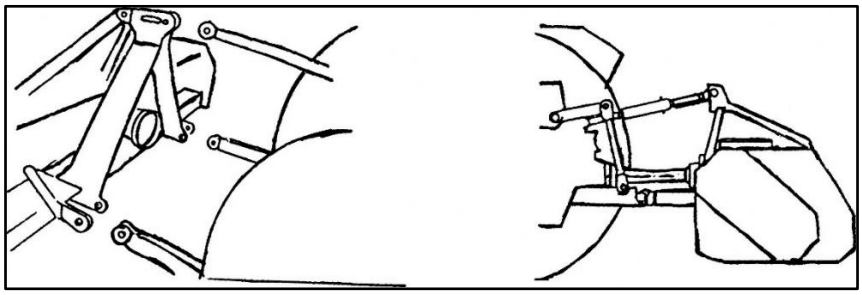

Actionnez les bras de levage, placez-les entre les axes, insérez les axes d'attelage et bloquez-les avec des goupilles. Fixez les bras de levage à l'aide de chaînes et de dispositifs de tension pour empêcher tout mouvement latéral de la machine. Branchez le joint universel sur l'arbre de PDF du côté du tracteur. Aucune collision ne doit survenir dans quelque position que ce soit. Lors de la connexion de l'attelage trois points, assurez-vous que l'arbre de PDF du tracteur est parallèle au sol. Il est essentiel que l'arbre d'entraînement de la machine et l'arbre de PDF du tracteur soient parallèles.

Soulevez la machine du sol avant tout déplacement.

4. Entretien et maintenance

4.1 Entretien courant

4.1.1 Fluides et lubrifiants

1. Graisse:

   Utilisez une graisse polyvalente à base de lithium.

2. Huile pour boîtier de vitesses:

   Utilisez de l'huile pour boîtier de vitesses SAE 80W-90 (API GL-5) ou équivalente dans toutes les conditions de fonctionnement.

   Capacité de chaque boîtier de vitesses : 0,6 L (0,63 qt).

3. Remisage des lubrifiants:

   Votre machine ne peut fonctionner à rendement maximal qu'avec des lubrifiants propres. Utilisez des récipients propres pour manipuler tous les lubrifiants. Remisez-les dans un endroit protégé de la poussière, de l'humidité et des autres contaminants.

Graissage

- Utilisez un pistolet à graisse manuel pour tous les graissages.
- Essuyez le graisseur avec un chiffon propre avant de graisser, pour éviter d'injecter de la saleté ou des particules abrasives.
- Remplacez ou réparez immédiatement tout graisseur endommagé.
- Si un graisseur refuse de recevoir de la graisse, démontez-le et nettoyez-le soigneusement. Nettoyez aussi le conduit de lubrification. Remplacez le graisseur au besoin.

4.2 Maintenance

AVERTISSEMENT

Tous les travaux de maintenance, réparation, nettoyage et graissage doivent être réalisés uniquement après avoir arrêté le tracteur et son moteur et retiré la clé.

En suivant un programme rigoureux d'entretien et de maintenance pour votre machine, vous bénéficierez de nombreuses années de fonctionnement sans problème.

Les périodes recommandées correspondent à des conditions de fonctionnement normales. Des conditions sévères ou inhabituelles peuvent exiger une maintenance plus fréquente.

4.2.1 Toutes les 8 heures ou entretien quotidien

- Vérifiez et serrez tous les écrous et boulons des pièces de raccordement.
- Inspectez quotidiennement les lames et leurs composants de fixation ; remplacez toute pièce endommagée. N'installez jamais de lames endommagées, usées ou déséquilibrées. Remplacez les composants de fixation usés des lames par des manchons neufs.

  REMARQUE : l'opérateur doit porter des gants et utiliser des outils adaptés avant de remplacer une lame.
- Vérifiez le niveau d'huile du boîtier de vitesses. Faites l'appoint jusqu'au repère au besoin.
- Injectez trois à cinq coups de graisse dans chaque graisseur.
- Nettoyez la machine ; retirez toute l'herbe et la boue accumulées.

AVIS

Vérifiez le niveau d'huile uniquement lorsque l'appareil est froid et garé sur un sol horizontal.

4.2.2 Entretien saisonnier

- En plus des points de l'entretien quotidien, effectuez les vérifications suivantes :
- Vérifiez l'huile du boîtier de vitesses ; remplacez-la si elle est dégradée.
- Inspectez les roulements de l'arbre porte-lames pour détecter toute infiltration de boue ou d'eau causée par des joints d'étanchéité endommagés ; le cas échéant, démontez et nettoyez, remplacez les pièces au besoin puis regraissez.
- Vérifiez les jeux entre roulements et engrenages. Réglez-les au besoin.

4.2.3 Entretien annuel

- Nettoyez soigneusement toute la boue et l'herbe sur la machine.
- Après remplacement des roulements ou engrenages, vérifiez tous leurs jeux. Faites tourner la machine à vide pendant 3-5 minutes.
- Inspectez et nettoyez les arbres porte-lames. Remplacez les joints d'étanchéité et regraissez.
- Inspectez toutes les lames ; remplacez-les si elles sont usées ou endommagées.
- Réparez les jupes latérales pour les ramener à leur état technique d'origine. Remplacez les dispositifs de protection cassés ou endommagés.
- Déposez l'arbre de transmission de la machine. Démontez-le. Inspectez et remplacez tout composant usé ou endommagé. Réinstallez l'arbre de transmission sur la machine. L'arbre doit pouvoir se télescoper facilement et son protecteur doit tourner librement autour de l'arbre.
- Vidangez complètement l'huile du boîtier de vitesses. Inspectez-le, nettoyez-le puis remplissez-le d'huile neuve jusqu'au repère de niveau.

  L'huile doit être vidangée après 50 heures d'utilisation. Par la suite, vidangez-la toutes les 250 heures, au moins une fois par an.

  Procédure de vidange : retirez le bouchon de vidange sous le boîtier de vitesses pour évacuer l'huile. Une fois la vidange terminée, remettez le bouchon en place et remplissez le boîtier d'huile jusqu'au repère de niveau.

AVERTISSEMENT

Débranchez les câbles de la batterie (et de l'alternateur) avant toute soudure sur la machine tant qu'elle est accouplée au tracteur.

4.3 Remisage

Nettoyez soigneusement l'intérieur et l'extérieur de la machine pour éviter la corrosion.

Si vous nettoyez la machine avec un nettoyeur haute pression, ne projetez pas d'eau directement sur les roulements à rouleaux.

Inspectez et nettoyez le joint universel, le galet tendeur de courroie ; remplacez-les s'ils sont en mauvais état.

Appliquez de l'huile sur toutes les pièces qui le requièrent.

Recouvrez les surfaces frottées et endommagées d'un revêtement anticorrosion.

Remisez la machine dans un endroit sec et horizontal. Soutenez le châssis avec des madriers au besoin.

4.4 Remise en service après remisage

Avant de démarrer la machine, vérifiez régulièrement les points suivants :

Vérifiez le niveau d'huile ; faites l'appoint si nécessaire.

Vérifiez et serrez toutes les vis et tous les écrous.

Vérifiez l'état des réglages de la machine.

Inspectez l'état des lames.

Vérifiez l'orifice d'aération du boîtier de vitesses. S'il est obstrué, nettoyez-le ou dégagez-le à l'air comprimé.

Ne mettez pas d'huile ou de graisse sur les courroies d'entraînement. Si de l'huile ou de la graisse se trouve sur les courroies, essuyez-les pour éviter tout glissement et usure prématurée.

ATTENTION

Inspectez la machine toutes les 10 heures de fonctionnement. Réparez les pièces endommagées ou remplacez les lames conformément aux recommandations du fabricant pour préserver l'équilibre de la machine.

Vérifiez tous les composants de serrage ; remplacez-les au besoin.

Ne retirez aucun dispositif de protection de la machine.

AVERTISSEMENT

Si des vibrations apparaissent, arrêtez la machine et inspectez les lames. Si une lame est cassée ou endommagée, remplacez-la par une lame identique. Si les vibrations persistent, confiez la machine à un service de réparation autorisé.

5. Vue éclatée et liste des pièces

Diagramme A-Assemblage de la faucheuse à fléaux

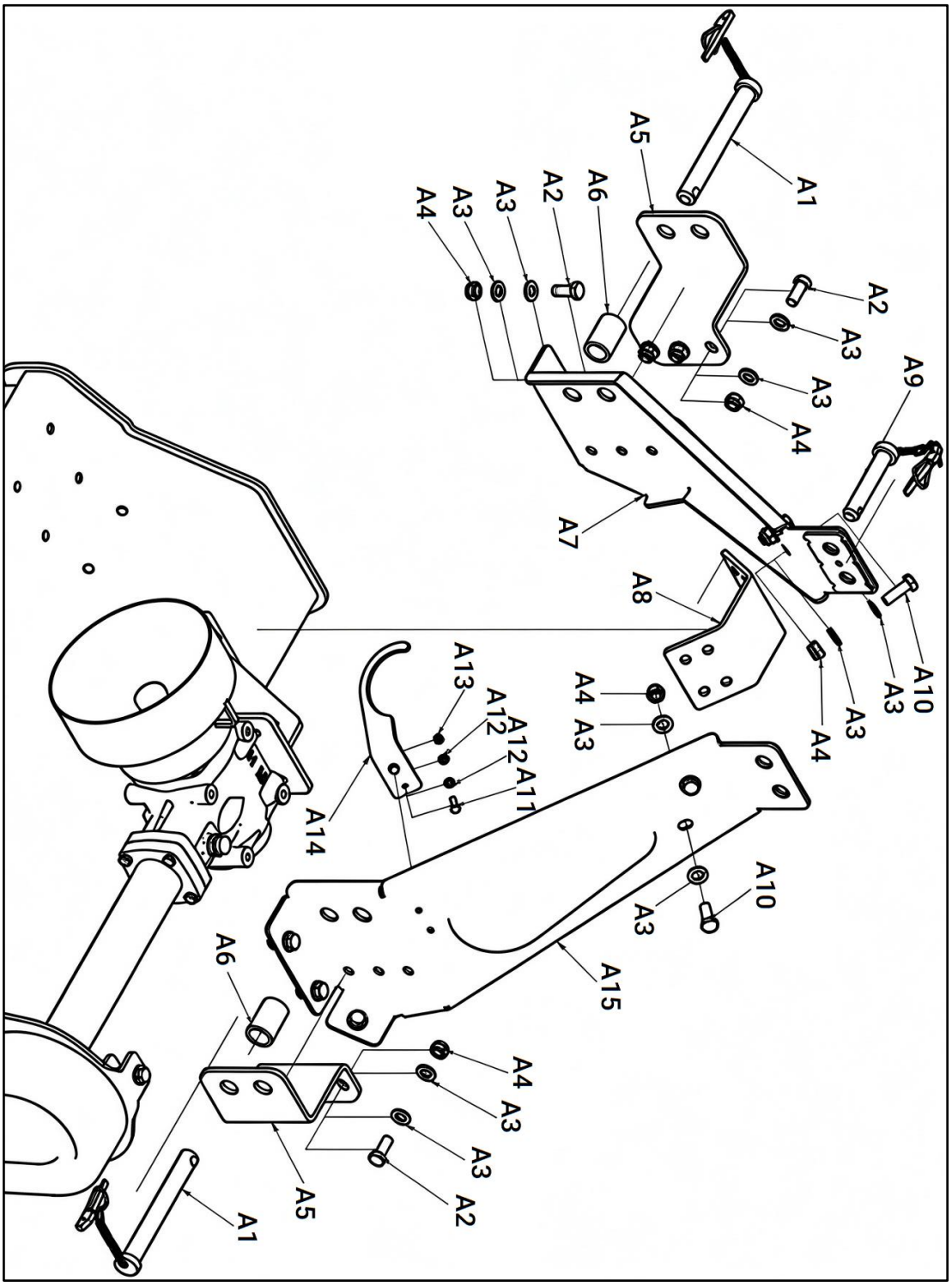

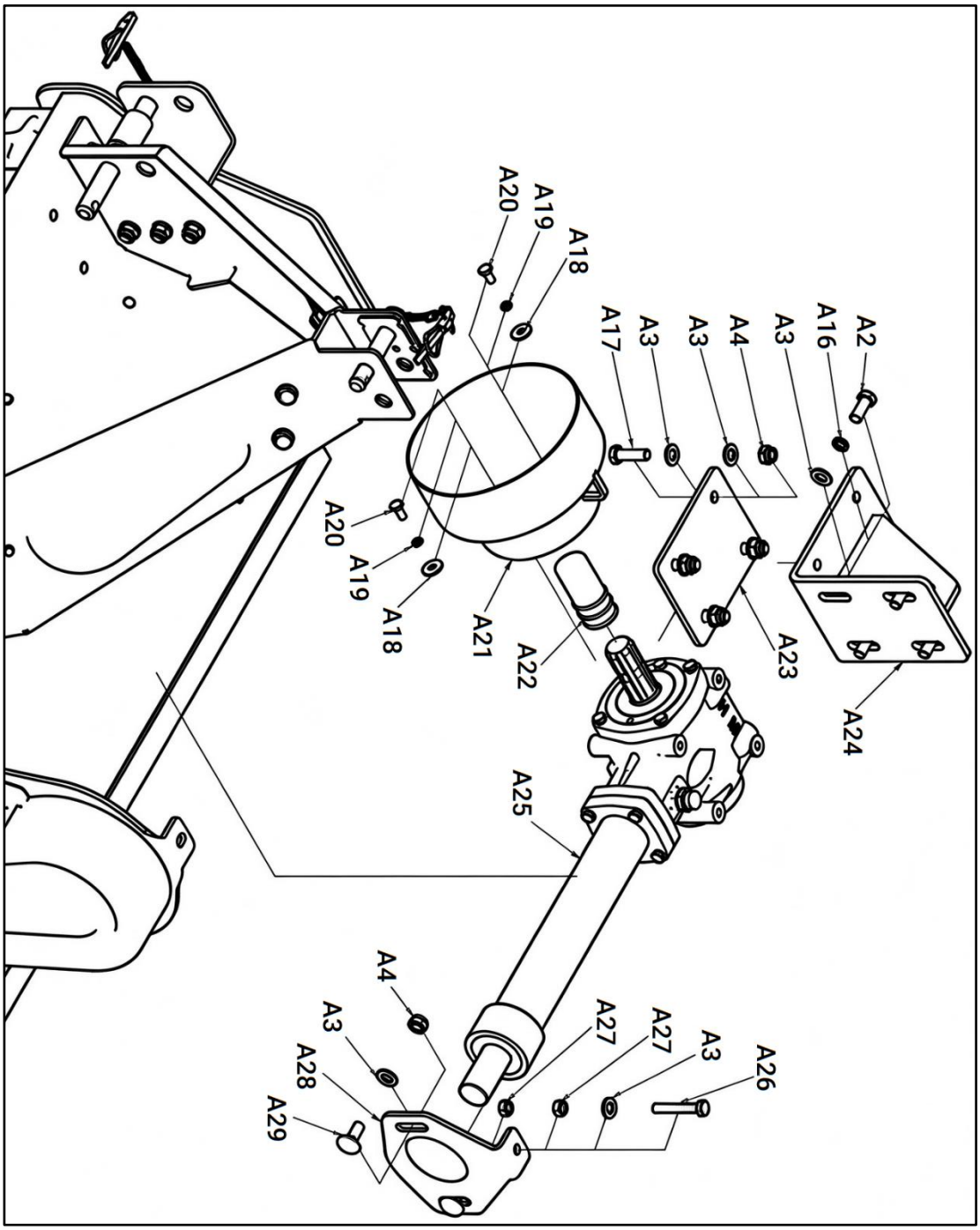
A20
A19
A18
A17
A3
A3
A4
A3
A16
A2
A20
A19
A18
A21
A22
A23
A24
A25
A4
A3
A28
A29
A27
A27
A3
A26

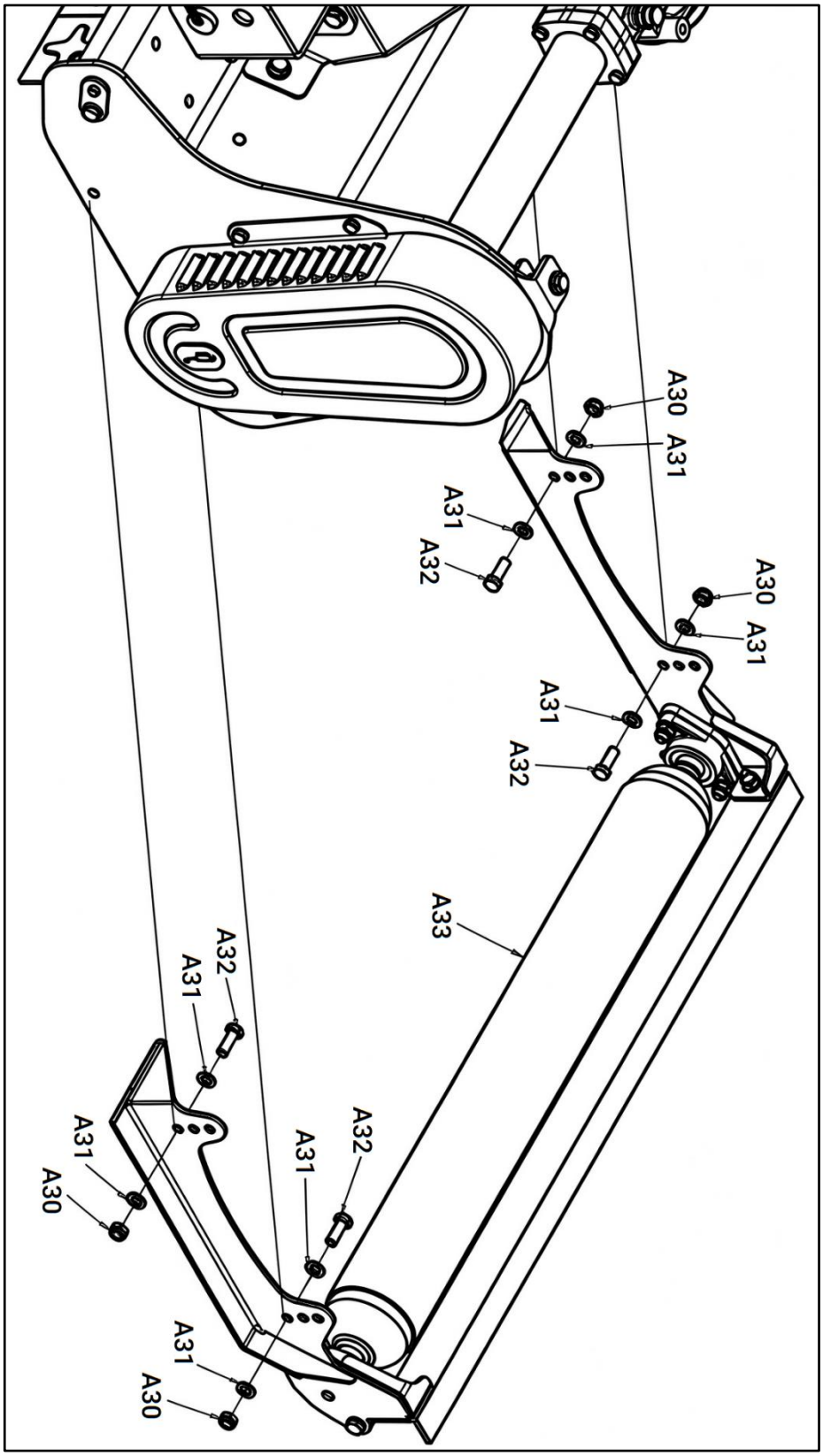
A30
A31
A31
A32
A30
A31
A31
A32
A33
A32
A31
A31
A32
A30
A31
A30

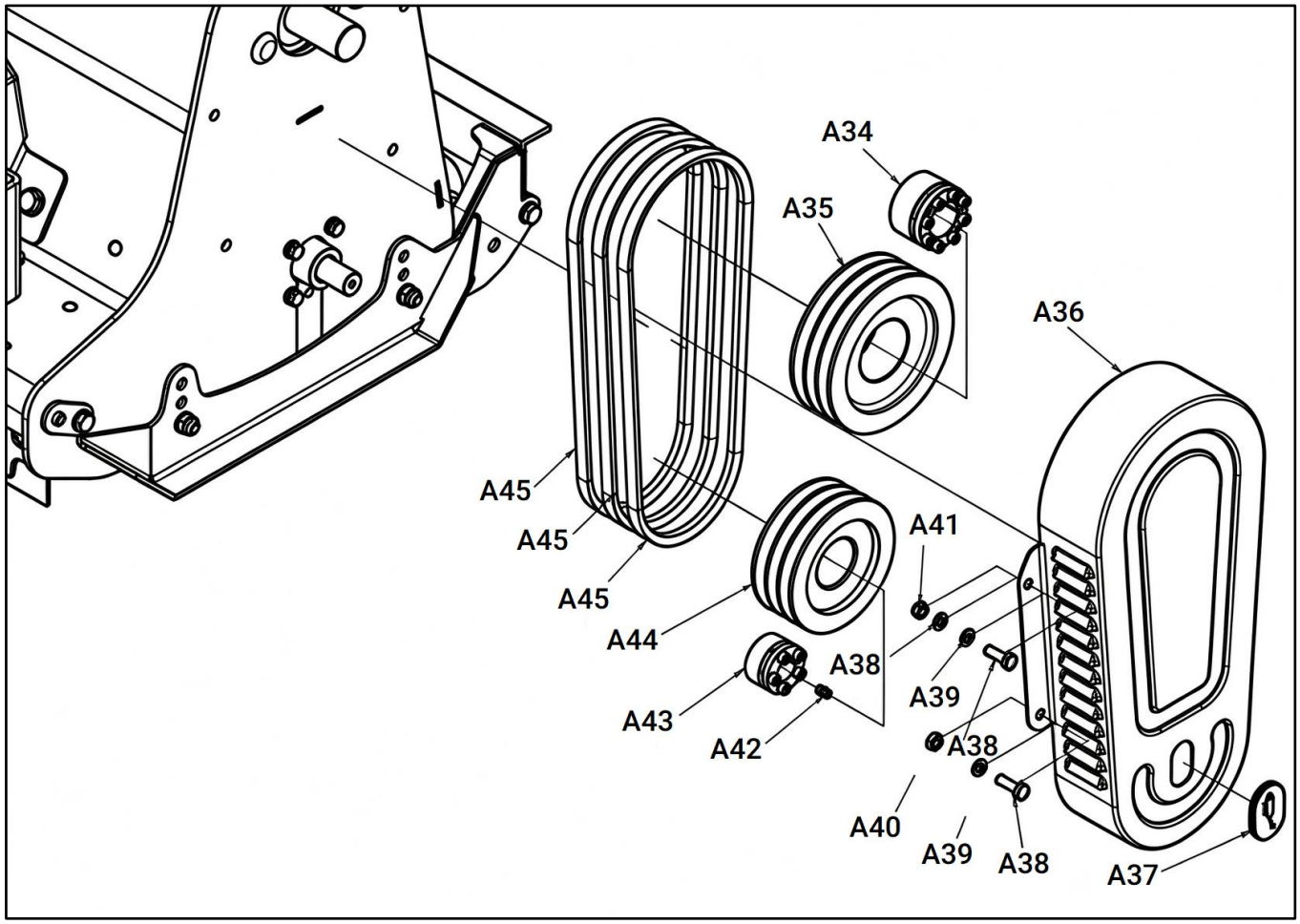
A34
A35
A36
A45
A45
A45
A44
A43
A42
A41
A38
A39
A38
A40
A39
A38
A37

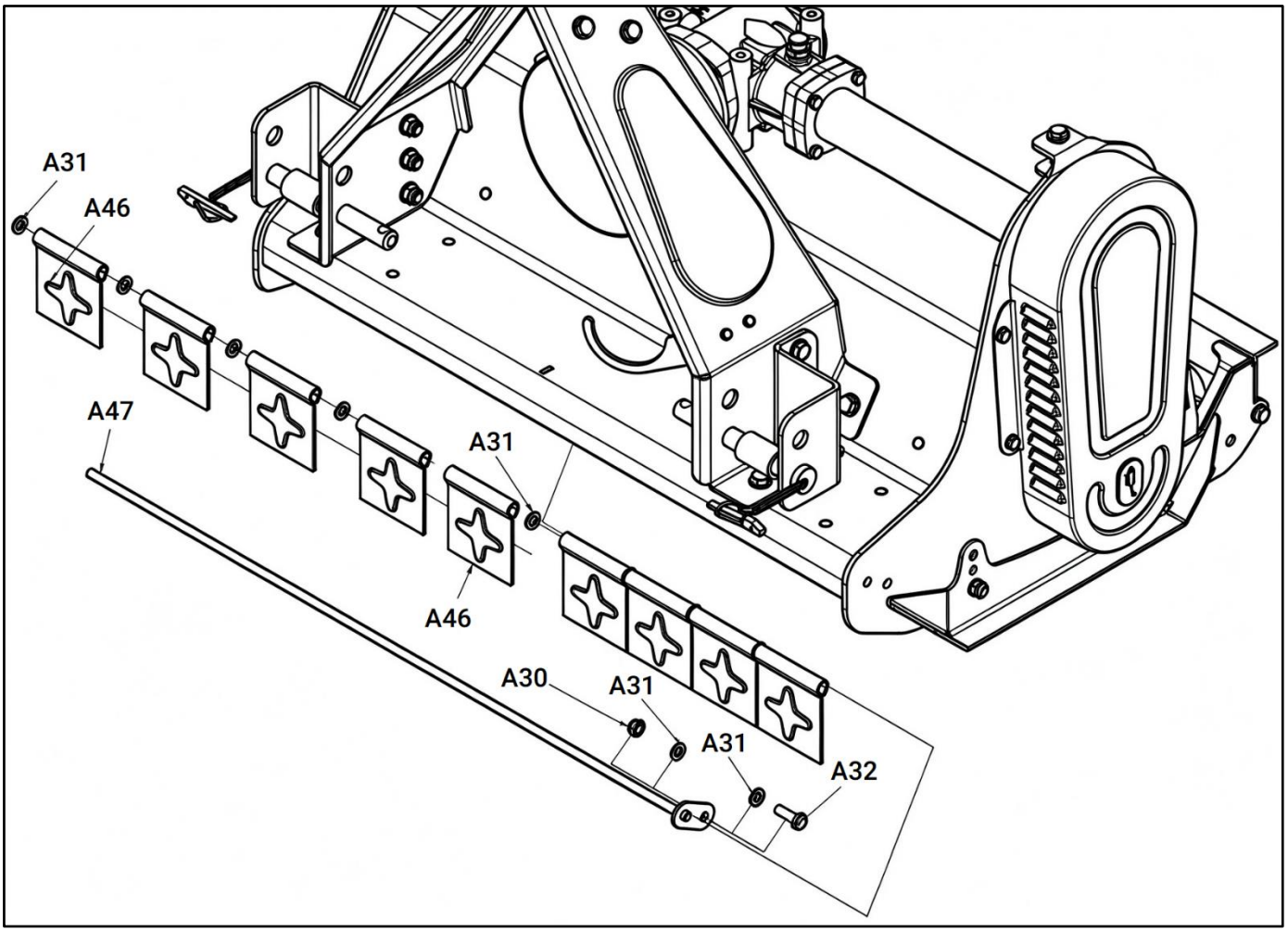
A31
A46
A47
A31
A46
A30
A31
A31
A32

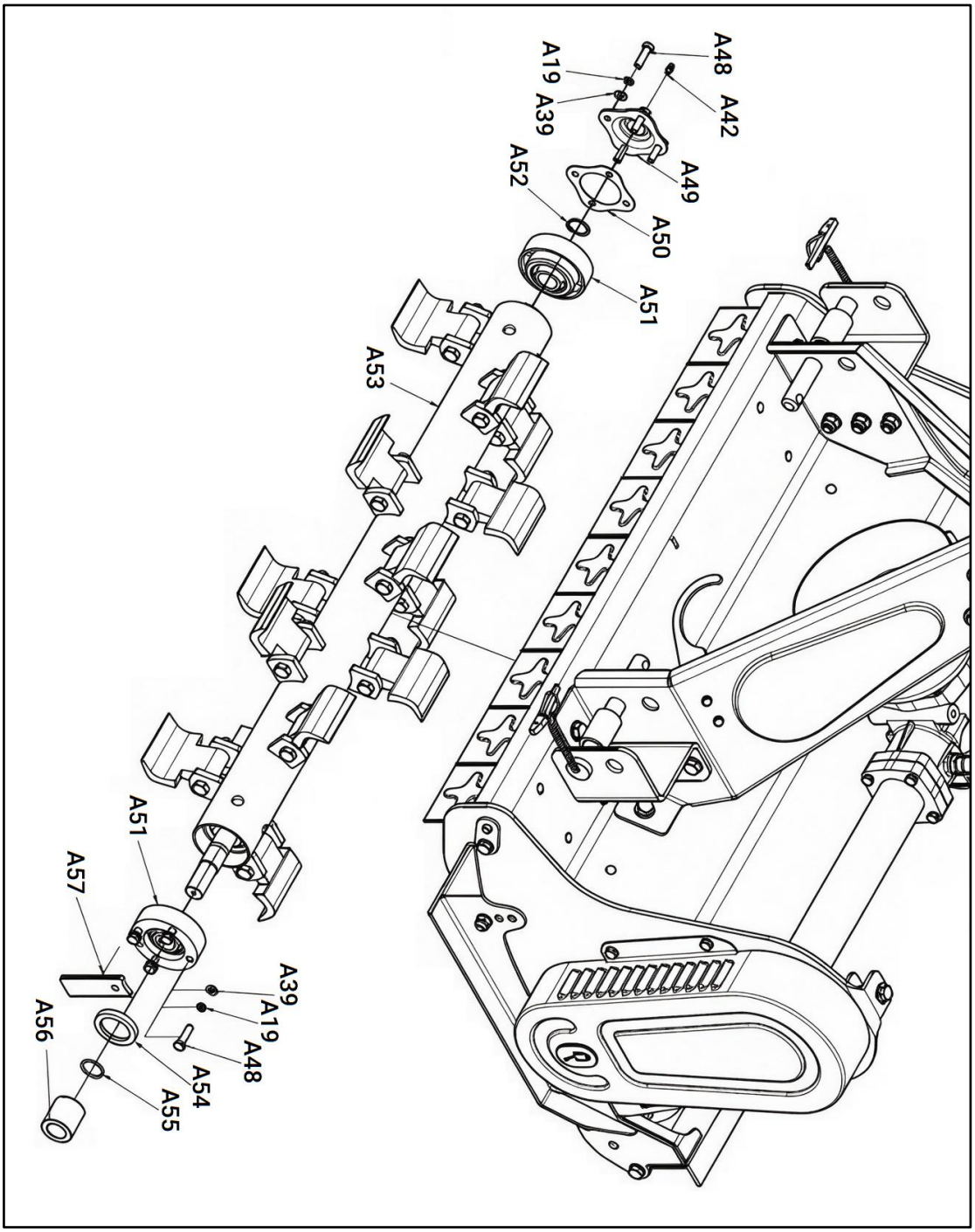
A48
A42
A19
A39
A49
A52
A50
A51
A53
A51
A57
A39
A19
A48
A56
A54
A55

N°	Désignation	Qté	Remarque
A1	Axe de suspension inférieur soudé	2	
A2	Boulon à filetage complet M12×30	16	
A3	Rondelle plate 12	47	
A4	Écrou frein fin hexagonal M12	22	
A5	Plaque de suspension inférieure	2	
A6	Manchon entretoise d'axe de suspension	2	
A7	Plaque de suspension droite soudée	1	
A8	Plaque de raccordement	1	
A9	Axe de suspension supérieur (type chaîne)	1	
A10	Boulon à filetage complet M12×35	4	
A11	Boulon à filetage complet M6×20	2	
A12	Rondelle plate 6	4	
A13	Écrou frein fin hexagonal M6	2	
A14	Crochet	1	
A15	Plaque de suspension gauche soudée	1	
A16	Rondelle-ressort 12	4	
A17	Boulon à filetage complet M12×40	4	
A18	Rondelle plate surdimensionnée	2	
A19	Rondelle-ressort 8	10	
A20	Boulon à filetage complet M8×16	2	
A21	Assemblage du protecteur	1	
A22	Manchon antirouille d'arbre d'entrée du boîtier de vitesses	1	
A23	Plaque de renfort de raccordement	1	
A24	Base de montage du boîtier de vitesses soudée	1	
A25	Assemblage du boîtier de vitesses	1	
A26	Boulon à filetage complet M10×65	1	
A27	Écrou hexagonal M10	2	
A28	Plaque de tension	1	
A29	Boulon à tête ronde M12×30	2	
A30	Écrou frein fin hexagonal M10	5	
A31	Rondelle plate 10	18	
A32	Boulon à filetage complet M10×30	5	
A33	Tambour et assemblage de glissière	1	
A34	Manchon de verrouillage 35×60	1	
A35	Grande poulie (3 gorges)	1	
A36	Protecteur de poulie	1	
A37	Capot en U	1	
A38	Boulon à filetage complet M8×25	4	
A39	Rondelle plate 8	14	
A40	Capot soudé	1	
A41	Écrou frein fin hexagonal M8	2	
A42	Graisseur M6	2	

N°	Désignation	Qté	Remarque
A43	Manchon de verrouillage 22×47	1	
A44	Petite poulie (3 gorges)	1	
A45	Courroie crantée 13×930	3	
A46	Déflecteur large	9	
A47	Support de déflecteur soudé	1	
A48	Boulon à filetage complet M8×30	8	
A49	Capuchon de graisseur	1	
A50	Joint d’étanchéité de capuchon de graisseur	1	
A51	Roulement à bride UC205	2	
A52	Anneau d’arrêt d’arbre	1	
A53	Assemblage de l’arbre porte-lames	1	
A54	Joint d’étanchéité 40×55×8	1	
A55	Joint torique 25×2,65	1	
A56	Manchon (L=41)	1	
A57	Déflecteur	1	

Diagramme B-Assemblage du boîtier de vitesses

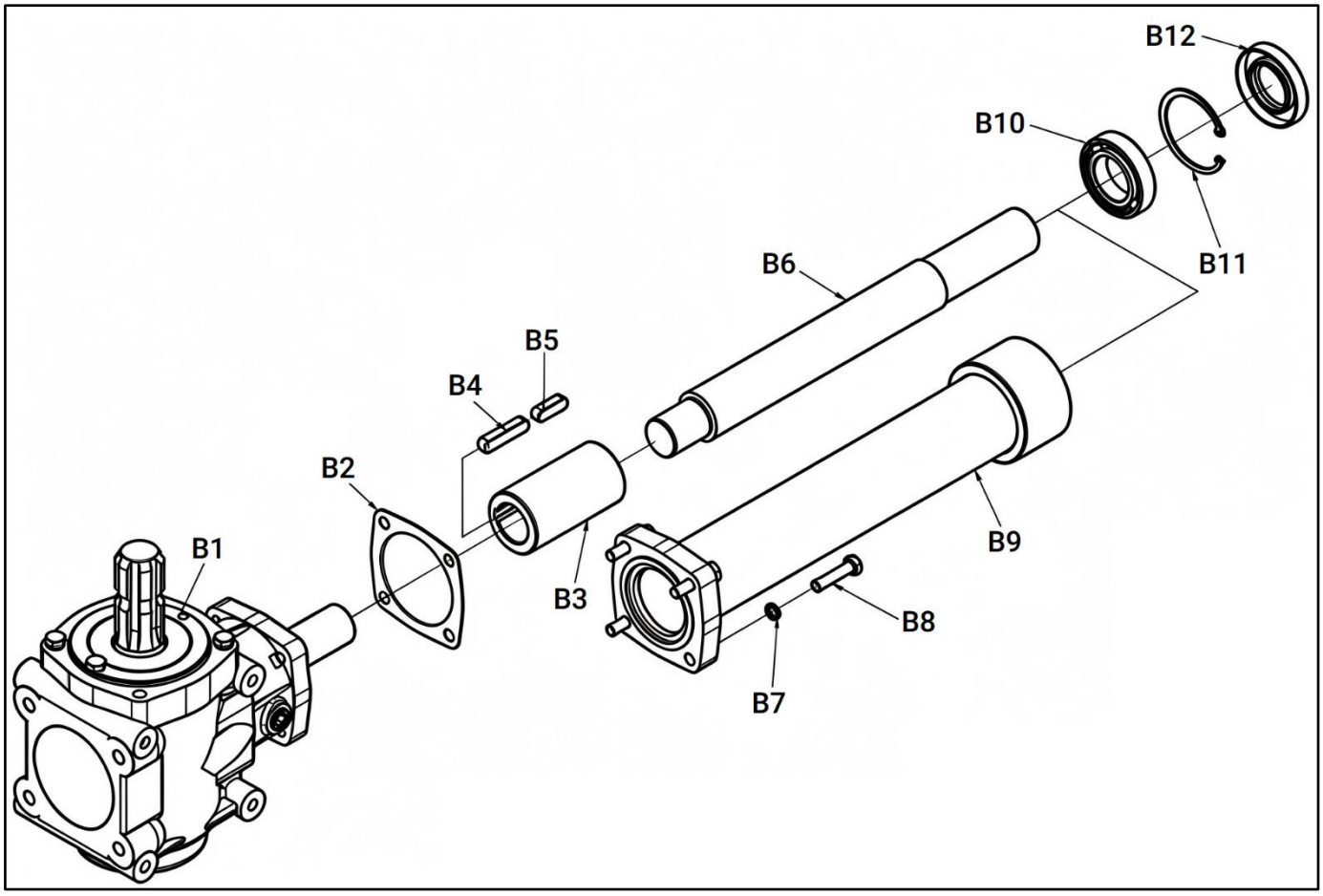

N°	Désignation	Qté	Remarque
B1	Boîtier de vitesses EFN (acheté)	1	
B2	Joint papier d'arbre de sortie	1	
B3	Manchon de raccordement	1	
B4	Clavette plate type A 10×8×45	1	
B5	Clavette plate type A 10×8×30	1	
B6	Arbre (L=365)	1	TFMH45
	Arbre (L=465)	1	TFMH55
	Arbre (L=565)	1	TFMH65
B7	Rondelle-ressort 8	4	
B8	Boulon à filetage complet M8×35	4	
B9	Tube d'arbre soudé (L=376,5)	1	TFMH45
	Tube d'arbre soudé (L=476,5)	1	TFMH55
	Tube d'arbre soudé (L=576,5)	1	TFMH65
B10	Roulement à billes à gorge profonde	1	
B11	Circlip intérieur	1	
B12	Joint d'étanchéité 35×62×10	1	

Diagramme C-Assemblage du rouleau et du patin

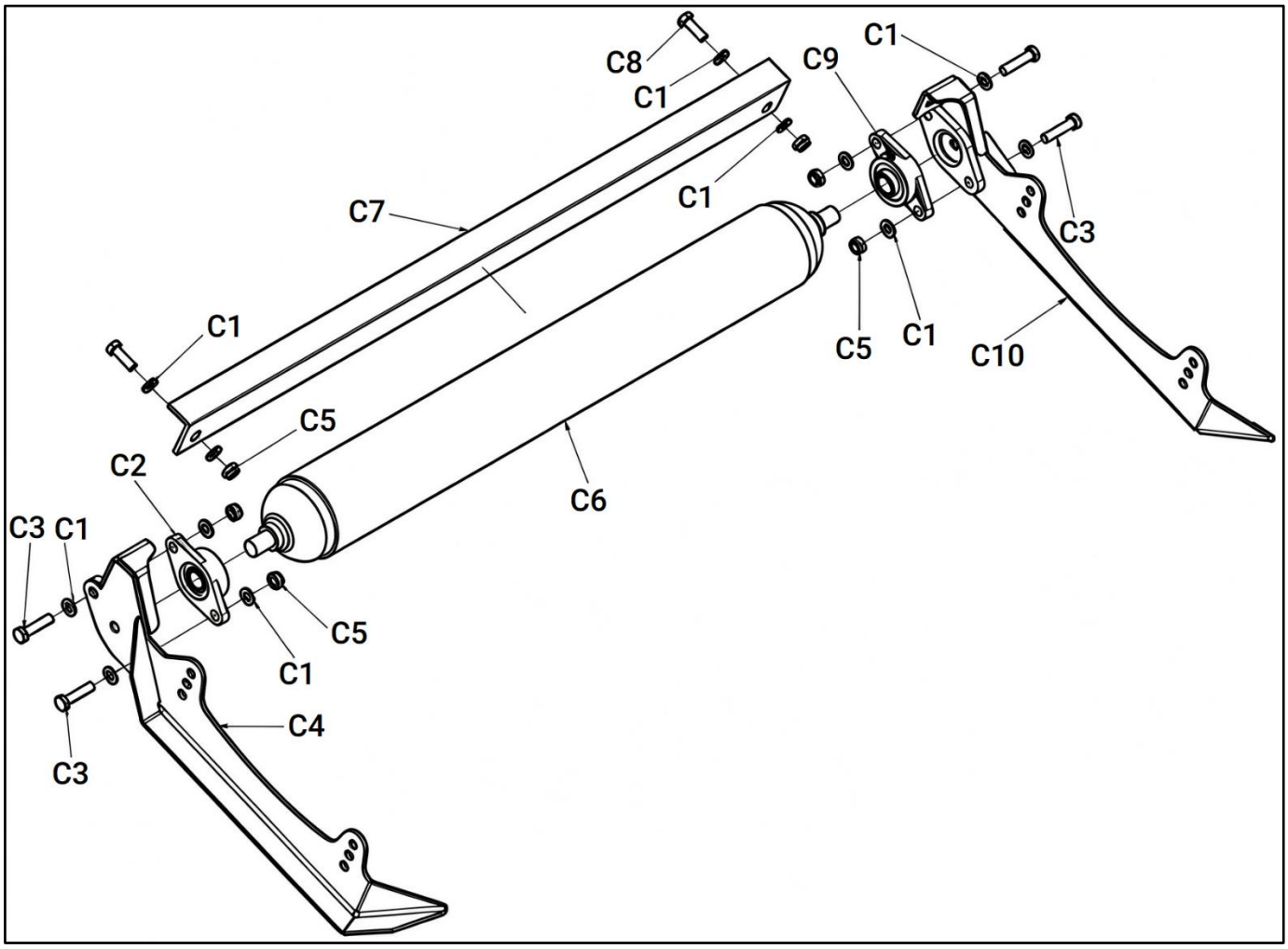

N°	Désignation	Qté	Remarque
C1	Rondelle plate 10	12	
C2	Roulement à bride UCFL204-135°	1	
C3	Boulon à filetage complet M10×45	4	
C4	Plaque latérale droite du tambour soudée	1	
C5	Écrou frein fin hexagonal M10	6	
C6	Tambour soudé	1	
C7	Grattoir	1	
C8	Boulon à filetage complet M10×30	2	
C9	Roulement à bride UCFL204-45°	1	
C10	Plaque latérale gauche du tambour soudée	1	

Diagramme D-Broche porte-lames

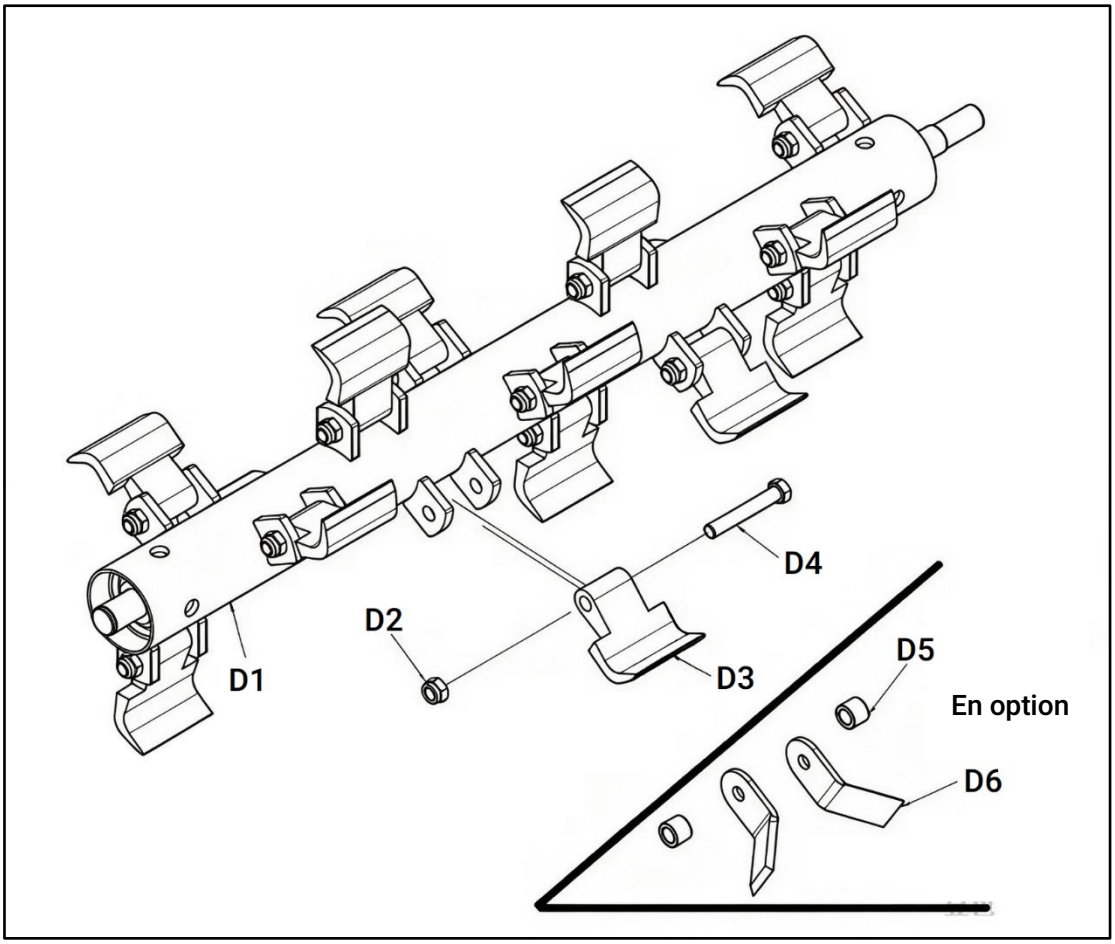

N°	Désignation	Qté	Remarque
D1	Arbre porte-lames soudé	1	
D2	Écrou frein fin hexagonal M12×1,5	21	TFMH45
		24	TFMH55
		27	TFMH65
D3	Fléau marteau	21	TFMH45
		24	TFMH55
		27	TFMH65
D4	Boulon M12×1,5×78	21	TFMH45
		24	TFMH55
		27	TFMH65
En option			
D5	Manchon entretoise	42	TFMH45
		48	TFMH55
		54	TFMH65
D6	Lame en Y	42	TFMH45
		48	TFMH55
		54	TFMH65

INFORMATIONS SUR LA GARANTIE: Veuillez consulter notre site internet pour connaître les conditions et l'étendue détaillées de la garantie. Pour obtenir les informations de garantie les plus complètes et à jour, consultez le site **www.tmgindustrial.com**