TMG-TBD48/60/72
MANUEL DU PRODUIT
v.2026.11.25

48/60/72 po (1,2/1,5/1,8 m) Souffleuse à neige 3 points



AVERTISSEMENT



Veuillez lire attentivement et assimiler l'intégralité du manuel du produit avant tout montage

- Vérifiez la liste des pièces afin de confirmer que vous avez reçu l'intégralité des composants.
- Portez des lunettes de sécurité ou tout autre équipement de protection individuelle durant le montage.
- Ne renvoyez pas le produit aux revendeurs, ceux-ci ne sont pas habilités à gérer les retours marchandises.

Pièces manquantes ou questions sur le montage ?
Courriel: cs@tmgindustrial.com
Ou visitez: tmgindustrial.com

Table des matières

1. Renseignements importants sur la sécurité 2

2. Introduction 5

3. Assemblage et préparation 6

4. Instructions d'utilisation 16

5. Réglages 17

6. Entretien et lubrification 18

7. Spécifications et capacités 20

8. Dépannage 21

9. Annexe 22

10. Vue éclatée et liste des pièces 24

1. Renseignements importants sur la sécurité

La sécurité avant tout

Lisez et comprenez à fond les instructions de ce manuel avant l'utilisation. Consultez l'« autocollant de sécurité » et lisez toutes les instructions qui y figurent.

Ne laissez personne utiliser cet équipement s'il n'a pas lu et compris entièrement ce manuel ou s'il n'a pas reçu une formation adéquate sur son utilisation sécuritaire.

L'opérateur doit connaître toutes les fonctions de l'appareil. Utilisez l'accessoire uniquement depuis le siège du conducteur.

Assurez-vous que tous les protecteurs et carters sont en place et bien fixés avant d'utiliser l'accessoire.

Ne laissez jamais le tracteur ou l'accessoire sans surveillance lorsque le moteur tourne.

Descendre d'un tracteur en mouvement peut causer des blessures graves ou la mort.

Ne vous tenez pas entre le tracteur et l'accessoire pendant l'attelage.

Gardez les mains, les pieds et les vêtements à l'écart des pièces entraînées par la force motrice.

Portez des vêtements ajustés pour éviter qu'ils ne s'enroulent dans les pièces mobiles.

Surveillez les fils, les arbres et les autres obstacles lorsque vous levez l'accessoire. Assurez-vous que personne ne se trouve dans la zone de travail.

Un virage trop serré peut faire grimper l'accessoire sur ses roues, ce qui pourrait causer des blessures ou endommager l'équipement.

Repérez le symbole d'alerte de sécurité

Le SYMBOLE D'ALERTE DE SÉCURITÉ indique qu'un danger potentiel pour la sécurité des personnes est présent et que des précautions supplémentaires doivent être prises. Lorsque vous voyez ce symbole, soyez vigilant et lisez attentivement le message qui l'accompagne. En plus de la conception et de la configuration de l'équipement, la maîtrise des dangers et la prévention des accidents dépendent de la sensibilisation, de l'attention, de la prudence et de la formation adéquate du personnel concerné par l'utilisation, le transport, l'entretien et l'entreposage de l'équipement.

Sachez reconnaître les mots-indicateurs

Un mot-indicateur précise le degré ou le niveau de gravité d'un danger. Les mots-indicateurs sont les suivants :

DANGER

Indique une situation dangereuse imminente qui, si elle n'est pas évitée, entraînera la mort ou des blessures graves. Ce mot-indicateur est réservé aux situations les plus extrêmes, généralement pour des pièces de machine qui, pour des raisons fonctionnelles, ne peuvent pas être protégées.

AVERTISSEMENT

Indique une situation potentiellement dangereuse qui, si elle n'est pas évitée, pourrait entraîner la mort ou des blessures graves, et comprend des dangers qui apparaissent lorsque les protecteurs sont retirés. Il peut aussi servir à signaler des pratiques non sécuritaires.

ATTENTION

Indique une situation potentiellement dangereuse qui, si elle n'est pas évitée, peut entraîner des blessures mineures ou modérées. Il peut aussi servir à signaler des pratiques non sécuritaires.

Pour votre protection

Lisez et comprenez à fond la section « autocollants de sécurité » et toutes les instructions qui y figurent.

Arrêt et entreposage

Abaissez la machine au sol, mettez le tracteur en position de stationnement, coupez le moteur et retirez la clé de contact.

Détachez et entreposez les accessoires dans un endroit où les enfants ne jouent pas habituellement. Immobilisez l'accessoire au moyen de cales et de supports.

Utilisez des feux et des dispositifs de sécurité

Les tracteurs lents, l'équipement automoteur et les accessoires remorqués peuvent présenter un danger sur les routes publiques. Ils sont difficiles à voir, surtout la nuit.

Des feux d'avertissement clignotants et des clignotants de direction sont recommandés chaque fois que vous circulez sur une route publique. Utilisez les feux et les dispositifs fournis avec l'accessoire.

Transportez la machinerie de façon sécuritaire

Respectez les lois provinciales et locales.

La vitesse de transport maximale de l'accessoire est de 20 mi/h. Ne la dépassez pas. Ne circulez jamais à une vitesse qui ne permet pas de maîtriser adéquatement la direction et le freinage. Certains terrains accidentés exigent une vitesse plus lente.

Un freinage brusque peut faire dévier et renverser une charge remorquée. Réduisez la vitesse si la charge remorquée n'est pas munie de freins.

Utilisez les rapports suivants entre la vitesse maximale et le poids de la charge remorquée comme guide :

20 mi/h lorsque le poids est égal ou inférieur à celui du tracteur.

10 mi/h lorsque le poids est le double de celui du tracteur.

IMPORTANT : Ne remorquez pas une charge dont le poids dépasse le double de celui du tracteur.

Ne transportez aucun passager sur la machinerie.

Les passagers gênent la visibilité de l'opérateur ; ils pourraient être atteints par des objets étrangers ou être projetés hors de la machine.

Ne laissez jamais des enfants utiliser l'équipement.

Pratiquez un entretien sécuritaire

Comprenez la procédure avant d'entreprendre le travail. Utilisez des outils et de l'équipement appropriés. Consultez le manuel de l'opérateur pour obtenir des renseignements supplémentaires.

Abaissez l'accessoire au sol, mettez le tracteur en position de stationnement, coupez le moteur et retirez la clé avant d'effectuer l'entretien.

Laissez refroidir complètement l'accessoire.

Ne graissez ni n'huilez l'accessoire pendant qu'il fonctionne.

Inspectez toutes les pièces. Assurez-vous qu'elles sont en bon état et installées correctement.

Éliminez les accumulations de graisse, d'huile ou de débris.

Retirez tous les outils et les pièces inutilisées de l'accessoire avant l'utilisation.

Préparez-vous aux urgences

Soyez prêt en cas d'incendie.

Gardez une trousse de premiers soins et un extincteur à portée de main.

Gardez près du téléphone les numéros d'urgence du médecin, de l'ambulance, de l'hôpital et du service d'incendie.

Portez de l'équipement de protection.

Des vêtements et de l'équipement de protection doivent être portés.

Portez des vêtements et de l'équipement adaptés au travail. Évitez les vêtements amples.

Une exposition prolongée à un bruit intense peut causer une déficience auditive ou une perte d'audition. Portez une protection auditive appropriée, comme des coquilles ou des bouchons d'oreilles.

L'utilisation sécuritaire de l'équipement exige toute l'attention de l'opérateur. Évitez de porter des écouteurs pendant que vous utilisez la machinerie.

Évitez le danger des liquides sous haute pression.

Un liquide sous pression qui s'échappe peut pénétrer la peau et causer des blessures graves.

Évitez ce danger en relâchant la pression avant de débrancher les conduites hydrauliques.

Utilisez un morceau de papier ou de carton, et non une partie du corps, pour vérifier les fuites présumées. Portez des gants protecteurs et des lunettes de sécurité lorsque vous travaillez sur des circuits hydrauliques.

En cas d'accident, consultez immédiatement un médecin. Tout liquide injecté sous la peau doit être traité en quelques heures, sinon la gangrène peut s'ensuivre.

Autocollants de sécurité

Votre souffleuse à neige est équipée de tous les autocollants de sécurité en place. Ils ont été conçus pour vous aider à utiliser votre accessoire en sécurité. Lisez-les et suivez leurs directives.

Gardez tous les autocollants de sécurité propres et lisibles.

Remplacez tous les autocollants endommagés ou manquants. Pour commander de nouveaux autocollants, adressez-vous à votre concessionnaire TMG le plus proche ou consultez notre localisateur de concessionnaires à TMG.com.

Certains équipements neufs installés lors d'une réparation exigent que des autocollants de sécurité soient apposés sur la pièce remplacée, comme le prescrit TMG. Lorsque vous commandez des pièces neuves, assurez-vous d'inclure les bons autocollants de sécurité dans la demande.

Consultez cette section pour le bon emplacement des autocollants. Pour installer de nouveaux autocollants :

- Nettoyez la surface où l'autocollant doit être apposé.
- Vaporisez de l'eau savonneuse sur la surface où l'autocollant doit être apposé.
- Décollez le papier de soutien de l'autocollant. Pressez fermement sur la surface.
- Chassez les bulles d'air avec le bord d'une carte de crédit.

2. Introduction

TMG vous souhaite la bienvenue dans la famille grandissante des nouveaux propriétaires de produits. Cet accessoire a été conçu avec soin et fabriqué par des travailleurs qualifiés à partir de matériaux de qualité. Un assemblage, un entretien et des pratiques d'utilisation sécuritaire appropriés vous permettront de profiter pendant des années de votre machine.

La souffleuse à neige est conçue pour un montage sur attelage trois points de catégorie 1 ou sur un système d'attelage rapide. Un arbre de prise de force à boulon de cisaillement est recommandé.

La souffleuse à neige se monte à l'arrière du tracteur, face au tracteur. Pendant le déneigement, le tracteur circule sur la neige.

Utilisation de ce manuel

Ce manuel de l'opérateur est conçu pour vous familiariser avec la sécurité, l'assemblage, l'utilisation, les réglages, le dépannage et l'entretien. Lisez ce manuel et suivez les recommandations pour assurer une utilisation sécuritaire et efficace.

Les renseignements contenus dans ce manuel étaient à jour au moment de l'impression. Certaines pièces peuvent changer légèrement afin de vous garantir le meilleur rendement.

Pour commander un nouveau manuel de l'opérateur ou des pièces, communiquez avec votre concessionnaire autorisé. Votre concessionnaire peut aussi imprimer les manuels à partir du Centre de service et de soutien TMG.

Terminologie

Les termes « droite » et « gauche » utilisés dans ce manuel sont déterminés en faisant face à la direction dans laquelle la machine se déplace pendant l'utilisation, sauf indication contraire.

Remarque : Point d'information particulier dont l'opérateur doit être conscient avant de poursuivre.

Important : Point d'information particulier lié au sujet qui précède. Il faut lire et noter ces renseignements avant de poursuivre.

3. Assemblage et préparation

Exigences relatives au tracteur

Cette souffleuse à neige est conçue pour un attelage trois points de catégorie 1. La puissance du tracteur ne doit pas dépasser 75 ch à la prise de force.

Description de l'emballage

Retirez les pièces libres ou l'emballage de la caisse. Vérifiez que la marchandise n'est ni endommagée ni incomplète.

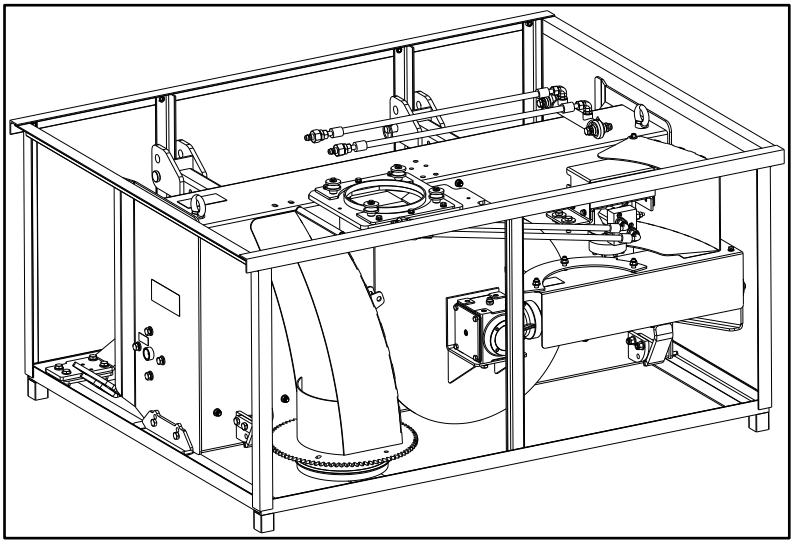

Fig.1 Votre nouvelle souffleuse à neige telle qu'elle vous est livrée

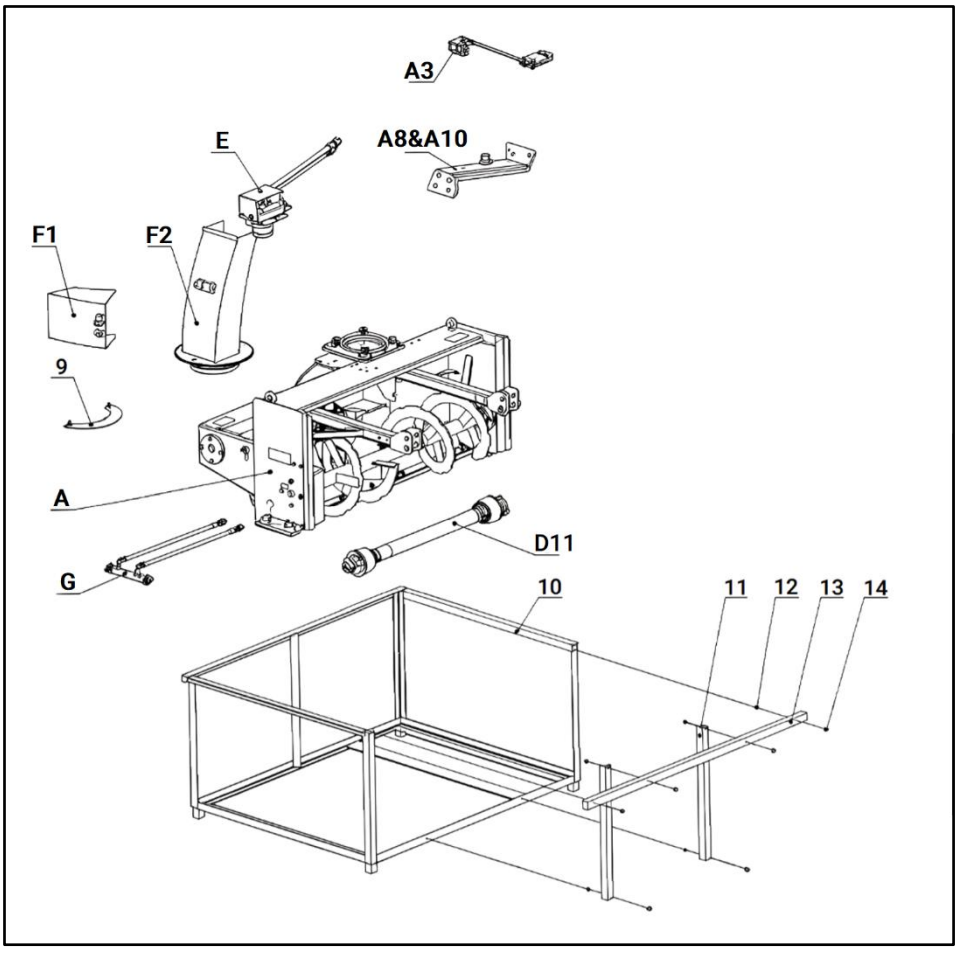

Fig.2 La souffleuse à neige et les accessoires dans la caisse – liste d'emballage

La liste d’emballage détaillée figure dans le tableau suivant.

Article	Description	Qté	Forme d’emballage
A	Corps principal de la souffleuse à neige	1	Aucun
F1	Ensemble déflecteur de projection et accessoires	1	Pellicule à bulles
F2	Goulotte d’éjection soudée	1	Pellicule à bulles
E	Ensemble de manivelle hydraulique et accessoires	1	Pellicule à bulles
A8&A10	Supports d’attelage droit et gauche et accessoires	1	Pellicule à bulles
G	Vérin hydraulique et accessoires	1	Pellicule à bulles
A3	Support d’attelage supérieur et accessoires	1	Pellicule à bulles
D11	Arbre de transmission de prise de force	1	Pellicule à bulles
9	Limiteur de rotation et accessoires	1	Pellicule à bulles
10	Caisse d'expédition en acier	1	Aucun
11	Support amovible en cornière d’acier	2	Emballé dans la caisse
12	Contre-écrou M10	6	Emballé dans la caisse
13	Cornière d’acier amovible	1	Emballé dans la caisse
14	Boulon M10×25	6	Emballé dans la caisse

Remarque : L’arbre de transmission doit être choisi en fonction de la puissance. S’il est trop long, coupez-le à une longueur appropriée.

Description détaillée du déflecteur de projection et des accessoires

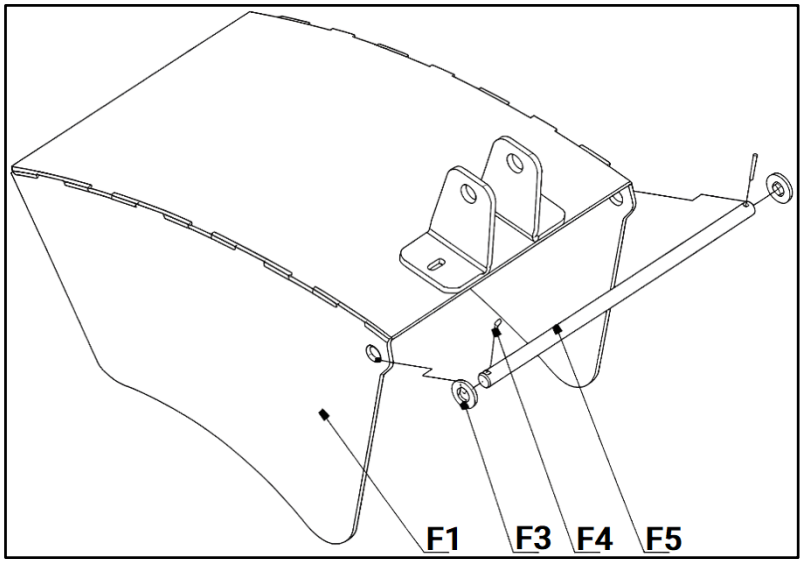

Fig.3 Déflecteur de projection et accessoires

Article	Description	Qté
F1	Déflecteur de projection soudé	1
F3	Rondelle plate 10	2
F4	Goupille fendue 2.5×16	2
F5	Tige de charnière	1

Description détaillée de l’ensemble de manivelle hydraulique et des accessoires

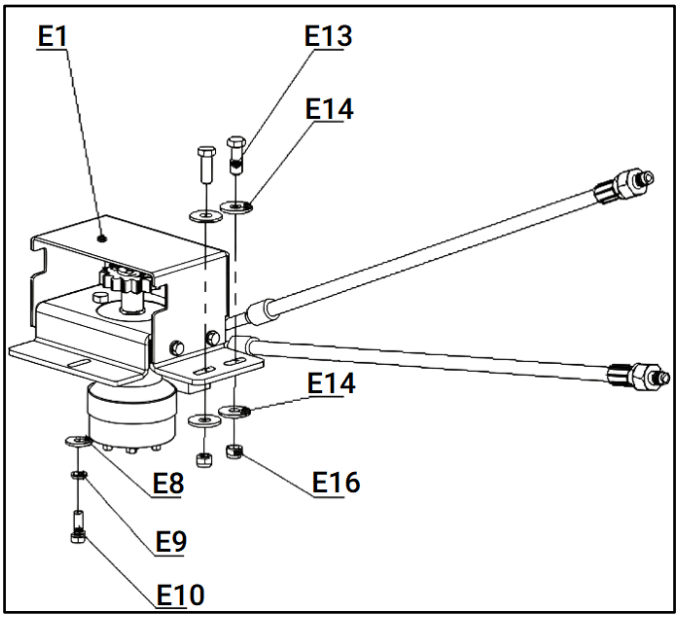

Fig.4 Ensemble de manivelle hydraulique et accessoires

Article	Description	Qté
E1	Ensemble de manivelle hydraulique	1
E8	Boulon M10×30	1
E9	Grande rondelle plate 10	1
E10	Rondelle-frein 10	1
E13	Boulon M12×35	2
E14	Grande rondelle plate 12	4
E16	Contre-écrou M12	2

Description détaillée des supports d’attelage droit et gauche et des accessoires

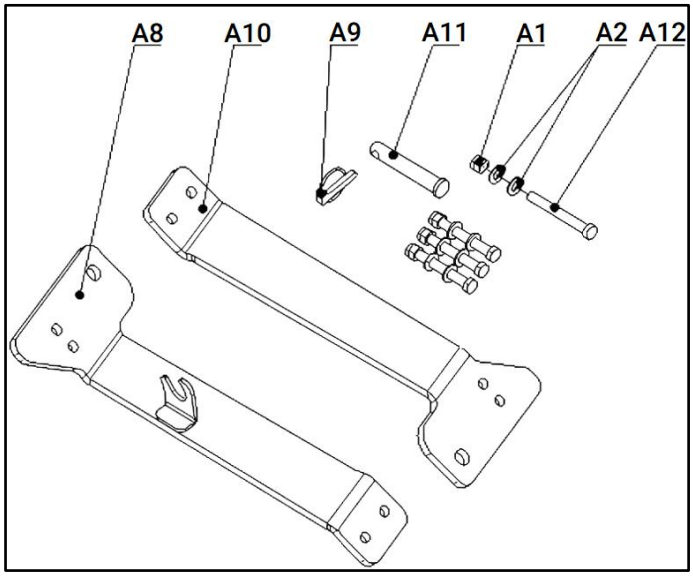

Fig.5 Supports d’attelage droit et gauche et accessoires

Article	Description	Qté
A1	Contre-écrou M12	4
A2	Rondelle plate 12	8
A8	Support d’attelage gauche soudé	1
A9	Broche de verrouillage de sécurité Ø11×50	1
A10	Support d’attelage droit	1
A11	Broche d’attelage supérieure	1
A12	Boulon M12×100	4

Description détaillée du vérin hydraulique et des accessoires

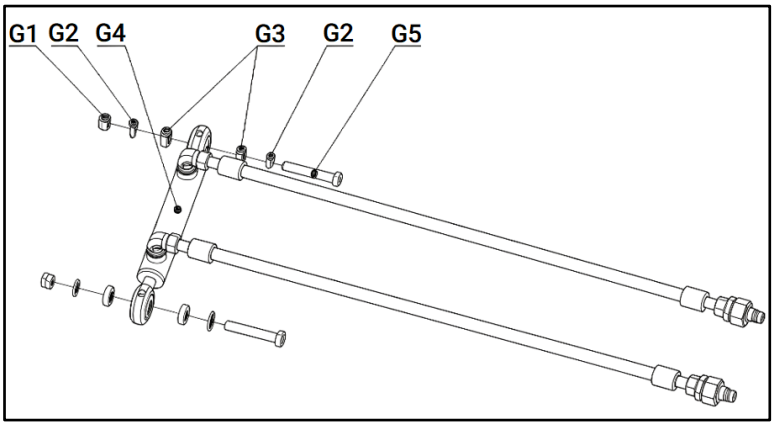

Fig. 6 Vérin hydraulique et accessoires

Article	Description	Qté
G1	Contre-écrou M12	2
G2	Rondelle plate 12	4
G3	Entretoise H=7.9	4
G4	Ensemble de vérin hydraulique	1
G5	Boulon M12×75	2

Description détaillée du limiteur de rotation et des accessoires

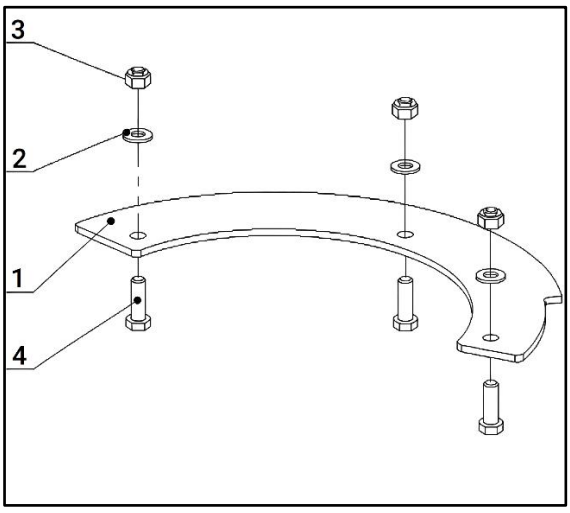

Fig. 7 Limiteur de rotation et accessoires

Article	Description	Qté
1	Cadre de roue	1
2	Rondelle plate 16	3
3	Boulon M16×95	3
4	Écrou M16	3

Description détaillée du support d’attelage supérieur et des accessoires

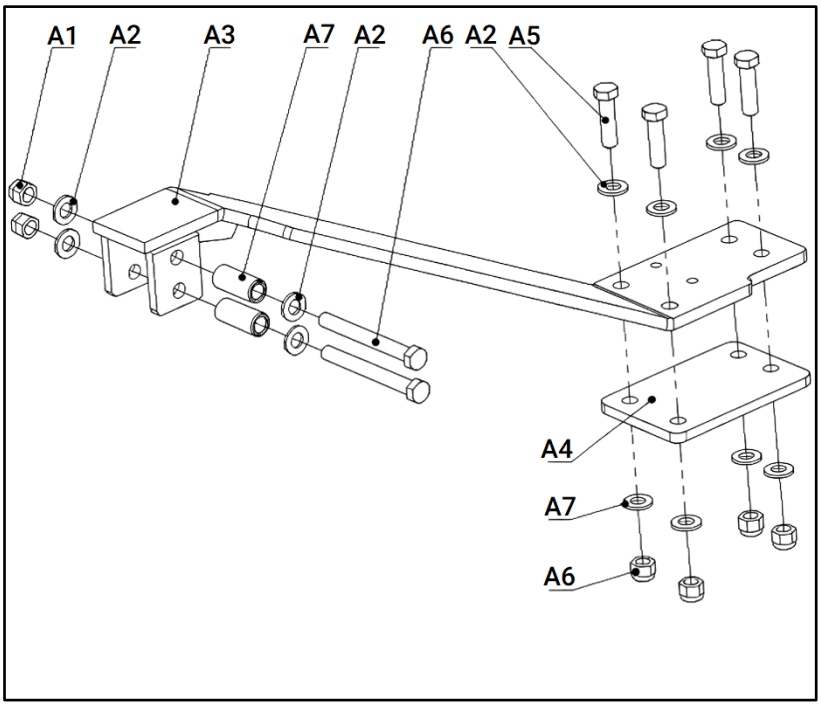

Fig. 8 Support d’attelage supérieur et accessoires

Article	Description	Qté
A1	Contre-écrou M12	6
A2	Rondelle plate 12	12
A3	Support d’attelage supérieur	1
A4	Cale d’attelage	1
A5	Boulon M12×45	4
A6	Boulon M12×110	2
A7	Entretoise H=46	2

Guide d’installation

Le guide d'installation vous aidera facilement à terminer l'assemblage final de votre nouvelle souffleuse à neige.

Outils requis

- Clé à rochet de 1/2 po avec douilles de 10 mm, 14 mm, 17 mm et 19 mm
- Clés de 12-14 mm et de 17-19 mm; pinces à long bec

Installation

Coupez tous les liens et démontez la caisse d’expédition.

Étape 1 : Installation de la goulotte d'éjection

Retirez l'emballage de la goulotte d'éjection (n° 2).

Installez la goulotte d'éjection (n° 2) sur la souffleuse à neige (n° 1). Reportez-vous à la Fig. 9.

Remarque : La bague d'appui doit se trouver dans la gorge de la poulie.

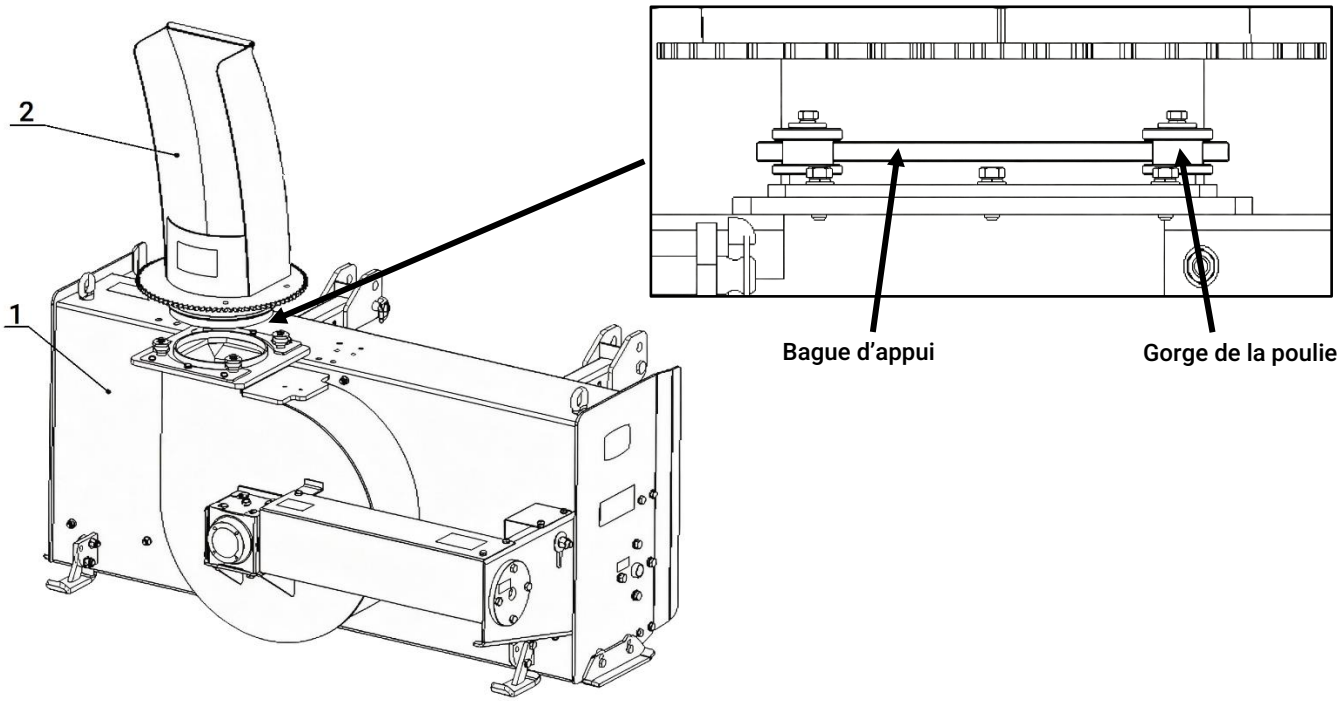

Fig.9 Installation de la goulotte d'éjection

Étape 2 : Installation du déflecteur de projection et des accessoires

Retirez l'emballage du déflecteur de projection et des accessoires.

Retirez les goupilles fendues (n° F4) aux deux extrémités de la tige de charnière (n° F5) et dégagez la tige de charnière (n° F5) du déflecteur de projection (n° F1).

Installez la goulotte d'éjection (n° F2) et le déflecteur de projection (n° F1) avec la tige de charnière (n° F5).

Installez deux rondelles plates 10 (n° F3) et les goupilles fendues (n° F4) aux deux extrémités de la tige de charnière (n° F5). Reportez-vous à la Fig. 10.

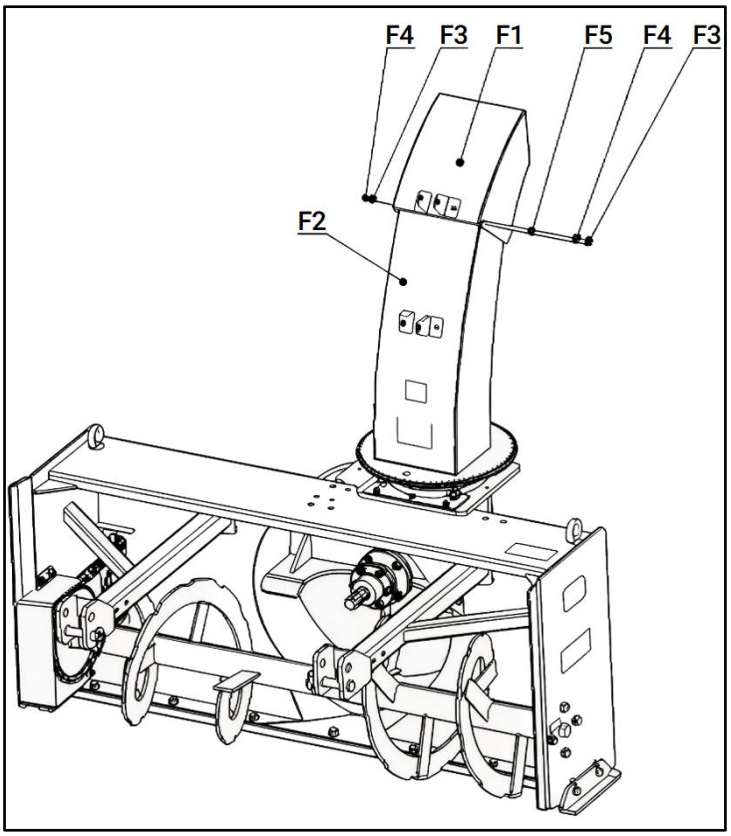

Fig.10 Installation du déflecteur de projection et des accessoires

Étape 3 : Installation du vérin hydraulique et des accessoires

Retirez l'emballage du vérin hydraulique et des accessoires.

Retirez tous les boulons M12×70 (n° G5), le contre-écrou M12 (n° G1), les rondelles plates 12 (n° G2) et l'entretoise (n° G3) du vérin hydraulique.

Installez les deux extrémités du vérin hydraulique sur le déflecteur de projection (n° F1) et la goulotte d'éjection (n° F2). Reportez-vous à la Fig. 11.

Remarque : Si la longueur du vérin hydraulique ne correspond pas, desserrez les deux boulons creux du vérin pour relâcher la pression d'huile, puis poussez ou tirez la tige du vérin. N'oubliez pas de resserrer tous les boulons creux après le réglage.

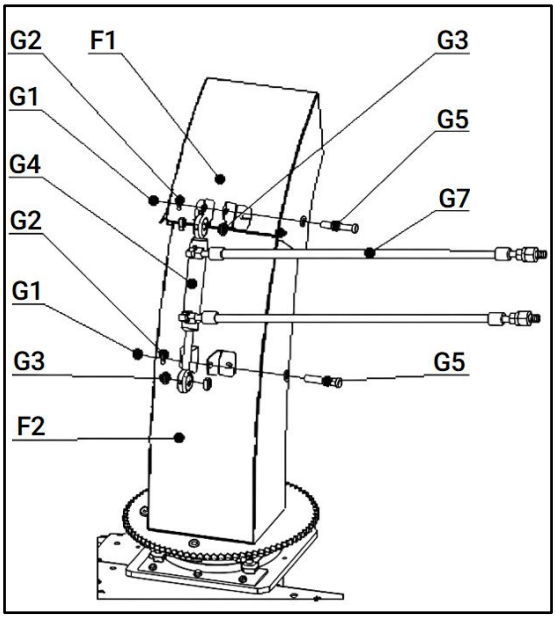

Fig.11 Installation du vérin hydraulique et des accessoires

Étape 4 : Installation des supports d'attelage droit et gauche, du support supérieur et des accessoires

Retirez l'emballage des supports d'attelage droit et gauche, du support supérieur et des accessoires.

Installez les supports d'attelage droit et gauche (n° A2, n° A10) sur la souffleuse à neige (n° A21) avec les boulons M12×100 (n° A12, 4 pièces), les rondelles plates 12 (n° A2, 8 pièces) et les contre-écrous M12 (n° A1, 4 pièces), sans serrer complètement les contre-écrous. Reportez-vous à la Fig. 12.

Installez le support d'attelage supérieur (n° A3) sur la souffleuse à neige avec la cale d'attelage (n° A4), les boulons M12×45 (n° A5, 4 pièces), les rondelles plates 12 (n° A2, 8 pièces) et les contre-écrous M12 (n° A1, 4 pièces). Reliez le support d'attelage supérieur et les supports d'attelage droit et gauche avec l'entretoise (n° A7, 2 pièces), les boulons M12×110 (n° A6, 2 pièces), les rondelles plates 12 (n° A2, 4 pièces) et les contre-écrous M12 (n° A1, 2 pièces).

Insérez la broche d'attelage supérieure (n° A11) dans les supports d'attelage droit et gauche et verrouillez-la avec la broche de verrouillage de sécurité Ø11×50 (n° A9).

Serrez tous les contre-écrous.

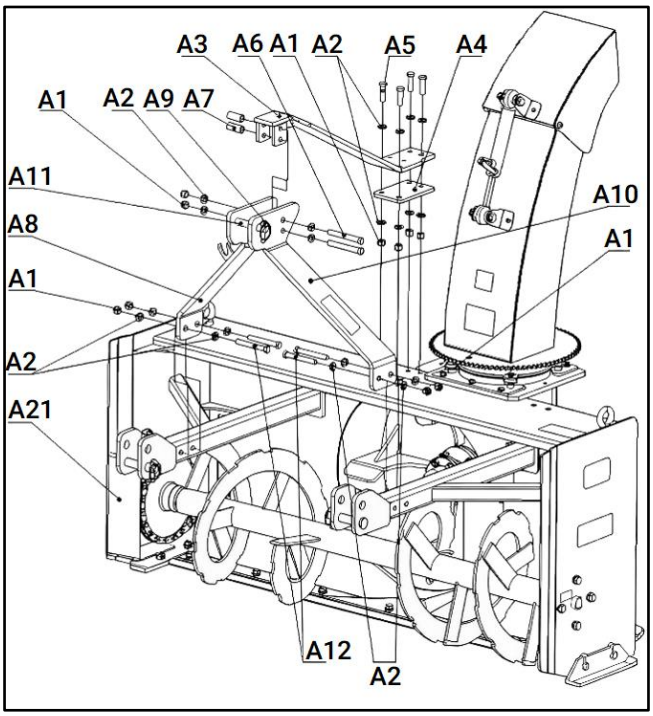

Fig.12 Installation des supports droit et gauche, du support supérieur et des accessoires

Étape 5 : Installation du limiteur de rotation, de l'ensemble de manivelle hydraulique et des accessoires.

Retirez l'emballage du limiteur de rotation, de l'ensemble de manivelle hydraulique et des accessoires.

Installez le limiteur de rotation (n° 3) à l'arrière du disque denté de la goulotte d'éjection (n° 2) avec les boulons M10×30 (n° 5, 3 pièces), les rondelles plates 10 (n° 6, 3 pièces) et les contre-écrous M10 (n° 7, 3 pièces). Serrez tous les boulons. Reportez-vous à la Fig. 13.

Installez l'ensemble de manivelle hydraulique (n° E1) sur la souffleuse à neige (n° A21) et la goulotte d'éjection (n° F2) avec les boulons M12×35 (n° E13, 2 pièces), les grandes rondelles plates 12 (n° E14, 4 pièces), les contre-écrous M12 (n° E16, 2 pièces), le boulon M10×30 (n° E10, 1 pièce), la rondelle-frein 10 (n° E9, 1 pièce) et la grande rondelle plate 10 (n° E8, 1 pièce). Serrez tous les boulons ou contre-écrous.

Remarque : Raccordez les adaptateurs de tuyau aux sorties hydrauliques du tracteur. Tournez dans le sens horaire et antihoraire pour vérifier que l'engrenage de l'ensemble de manivelle hydraulique engrène correctement avec le disque denté de la goulotte d'éjection.

Il faut appliquer une quantité appropriée de graisse polyvalente sur l'engrenage.

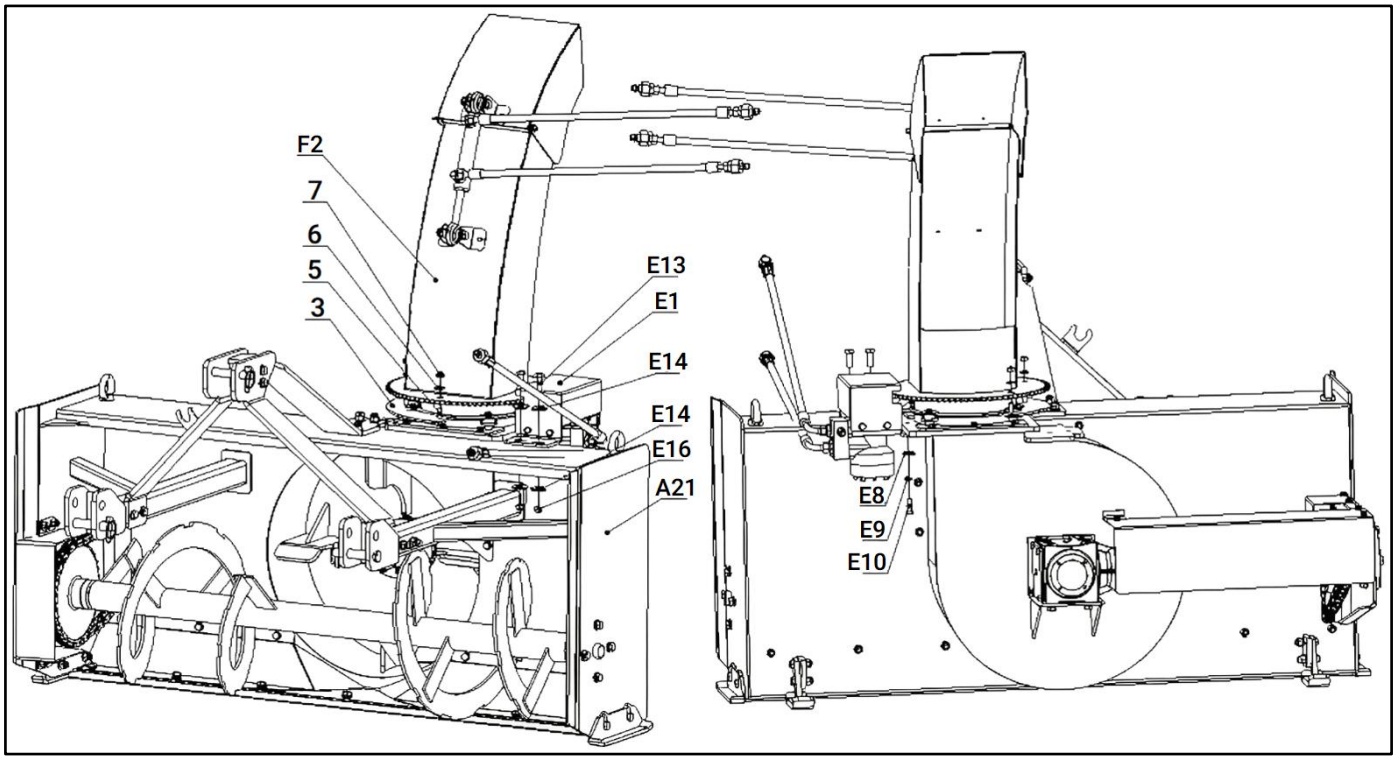

Fig.13 Installation du limiteur de rotation, de l'ensemble de manivelle hydraulique et des accessoires

AVERTISSEMENT

L'huile d'engrenages SAE EP 90W doit être ajoutée avant de terminer l'assemblage final et d'effectuer la première utilisation.

Un remplissage excessif ou insuffisant d'huile d'engrenages peut entraîner le grippage ou l'endommagement de la boîte d'engrenages.

Étape 6 : Remplissage de l'huile d'engrenages

Vérifiez le niveau d'huile de la boîte d'engrenages en retirant le bouchon situé sur le côté de la boîte. L'huile doit être au niveau du milieu du trou du bouchon. Ajoutez l'huile nécessaire en retirant le bouchon supérieur et le bouchon latéral. Ajoutez de l'huile jusqu'à ce qu'elle s'écoule du trou du bouchon latéral du milieu. Reportez-vous à la Fig. 14.

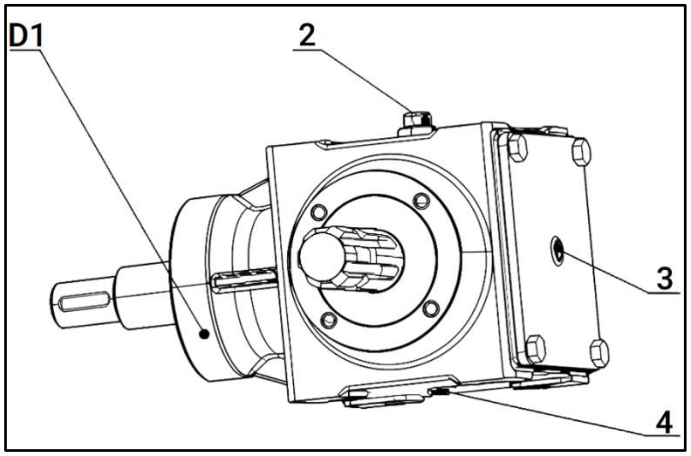

Fig.14 Remplissage de l'huile d'engrenages

Article	Description
D1	Boîte d'engrenages
2	Bouchon de remplissage
3	Bouchon de niveau d'huile
4	Bouchon de vidange

Attelage au tracteur

1. Reculez lentement le tracteur vers la souffleuse à neige en utilisant le levier de commande hydraulique trois points du tracteur pour aligner les trous des bras de levage inférieurs avec les broches d'attelage inférieures.
2. Débrayez toujours la prise de force, serrez le frein de stationnement du tracteur, coupez le moteur et retirez la clé avant de descendre du tracteur.
3. Glissez les bras de levage trois points inférieurs sur les broches d'attelage inférieures. Fixez les broches d'attelage avec les broches de verrouillage de sécurité.
4. Reliez le trou d'attelage de la liaison trois points centrale supérieure à la chape d'attelage supérieure au moyen de la broche d'attelage supérieure et des broches de verrouillage de sécurité.
5. Assurez-vous que les bras de levage inférieurs sont bloqués pour éviter un déplacement latéral excessif.
6. Revenez au tracteur et levez et abaissez lentement et avec précaution l'accessoire pour vous assurer que les pneus, la barre d'attelage et les autres équipements du tracteur n'entrent pas en contact avec le châssis de la souffleuse et l'arbre de transmission. Déplacez ou retirez la barre d'attelage au besoin.
7. Réglez manuellement l'un des deux bras de levage trois points inférieurs vers le haut ou vers le bas pour mettre la souffleuse à neige de niveau de gauche à droite.
8. Les tiges de levage des bras du relevage trois points de votre tracteur doivent être réglées pour permettre un flottement latéral. Consultez le manuel de votre tracteur pour les instructions de réglage.

Installation de l'arbre de transmission

1. Glissez l'extrémité de l'arbre de transmission munie du cône de sécurité prolongé sur l'arbre cannelé de la boîte d'engrenages et fixez-la avec le dispositif de fixation.
2. Glissez l'arbre de transmission sur l'arbre cannelé de prise de force du tracteur et fixez-le avec le dispositif de verrouillage de l'arbre.
3. Déplacez maintenant l'arbre de transmission d'avant en arrière pour vous assurer qu'il est bien fixé sur l'arbre de prise de force du tracteur et de la boîte d'engrenages de la souffleuse.
4. Fixez la chaîne du protecteur de l'arbre de transmission à l'un des renforts d'attelage supérieurs pour empêcher le protecteur de tourner.
5. Si l'arbre de transmission doit être raccourci :
   - Tenez les demi-arbres côte à côte dans la position de travail la plus courte et marquez-les.
   - Raccourcissez également les tubes de protection intérieur et extérieur.
   - Raccourcissez les profils coulissants intérieur et extérieur de la même longueur que les tubes de protection.
   - Le chevauchement approprié est d'au moins la moitié de la longueur de chaque tube, les deux tubes devant être de longueur égale.
   - Ébavurez (ou arrondissez) toutes les arêtes vives et enlevez les bavures. Graissez les profils coulissants.

ATTENTION

Le protecteur de la prise de force du tracteur et tous les protecteurs de la souffleuse doivent toujours être en place pendant l'utilisation!

4. Instructions d'utilisation

Transport

REMARQUE : Débrayez toujours la prise de force avant de lever la souffleuse en position de transport.

1. Lorsque vous levez la souffleuse en position de transport, assurez-vous que l'arbre de transmission n'entre pas en contact avec le tracteur ou la souffleuse. Réglez la hauteur de levage de l'attelage trois points du tracteur de sorte que l'arbre de transmission ne touche pas le carter de la souffleuse en position complètement levée.
2. Assurez-vous de réduire la vitesse au sol du tracteur dans les virages et de laisser un dégagement suffisant pour que la souffleuse n'entre pas en contact avec des obstacles comme des bâtiments, des arbres ou des clôtures.
3. Choisissez une vitesse de déplacement au sol sécuritaire lorsque vous transportez la souffleuse d'un endroit à un autre. Sur les routes, circulez de manière à permettre aux véhicules plus rapides de vous dépasser en toute sécurité.
4. Sur un terrain accidenté ou vallonné, rétrogradez à un rapport inférieur.

ATTENTION

Sur les routes publiques, de nuit comme de jour, utilisez des feux et des dispositifs auxiliaires pour avertir adéquatement les conducteurs des autres véhicules. Respectez toutes les lois fédérales, provinciales et locales.

Instructions de déneigement

1. Restez toujours assis dans le siège du tracteur pendant que la souffleuse fonctionne. Si la poignée de la manivelle manuelle n'atteint pas l'opérateur, prolongez simplement la barre de poignée.
2. Si votre entrée est pavée, vous devrez peut-être raccourcir le lien central supérieur pour incliner la souffleuse vers l'avant et lui permettre de mieux racler la surface dure.
3. Si votre entrée est en gravier, vous voudrez peut-être allonger le lien central supérieur pour incliner la souffleuse vers l'arrière afin qu'elle ne s'enfonce pas dans le gravier meuble.
4. Dans les climats plus froids où le sol est gelé pendant la majeure partie de l'hiver, la souffleuse peut être réglée pour racler la neige de l'entrée gelée après le gel.
5. Dans les régions où le gravier n'est pas gelé et où la profondeur de neige dépasse le diamètre de la vis sans fin, réduisez la vitesse de déplacement pour protéger l'arbre de prise de force et l'arbre d'entraînement de la vis.

Instructions d'utilisation

1. Avant de commencer le déneigement, effectuez l'inspection suivante :
2. Vérifiez le niveau d'huile de la boîte d'engrenages.
3. Vérifiez que tous les bouchons de la boîte d'engrenages ont été remis en place et serrés correctement.
4. Assurez-vous que tous les boulons et écrous sont serrés.
5. Assurez-vous que toute la neige résiduelle à l'intérieur de la goulotte et de la vis sans fin est enlevée.
6. Graissez l'arbre de transmission et tous les autres raccords de graissage.
7. Abaissez la souffleuse à neige au sol. Réglez l'accélérateur du tracteur à environ ¼ d'ouverture. Embrayez la prise de force pour faire tourner la vis sans fin.
8. Utilisez un tracteur dont la prise de force tourne à 540 tr/min.
9. Commencez d'abord à déneiger à une vitesse d'avancement lente, puis changez de rapport jusqu'à l'obtention de la vitesse désirée en maintenant 540 tr/min.

5. Réglages

Mise de niveau de la souffleuse

REMARQUE : Le tracteur et la souffleuse à neige doivent être sur un sol de niveau.

La mise de niveau peut être réglée au niveau des bras trois points et du lien central du tracteur.

1. Stationnez le tracteur et la souffleuse à neige sur un sol de niveau.
2. Levez lentement la souffleuse à neige au moyen des bras de levage inférieurs du tracteur jusqu'à ce qu'elle se trouve à environ 1 po à 2 po du sol.
3. Assurez-vous que les bras de levage inférieurs sont immobilisés pour éviter un déplacement latéral excessif.
4. Placez un niveau à bulle sur le dessus du carter de la souffleuse, de gauche à droite, et réglez l'une des barres d'attelage inférieures du tracteur vers le haut ou vers le bas jusqu'à ce que la souffleuse soit de niveau de gauche à droite.
5. Réglez la barre d'attelage supérieure du tracteur de manière à placer la broche d'attelage supérieure à la verticale au-dessus des broches d'attelage de la souffleuse ou légèrement derrière celles-ci.
6. Faites lentement monter et descendre les barres d'attelage du tracteur pour vérifier le dégagement entre les pneus, le châssis, la barre d'attelage, etc.

Réglage de la chaîne de la vis sans fin

ATTENTION

Une tension excessive de la chaîne peut entraîner une défaillance prématurée de la chaîne et des pièces d'entraînement.

La tension de la chaîne doit être vérifiée après les 20 premières heures d'utilisation, puis toutes les 40 heures d'utilisation.

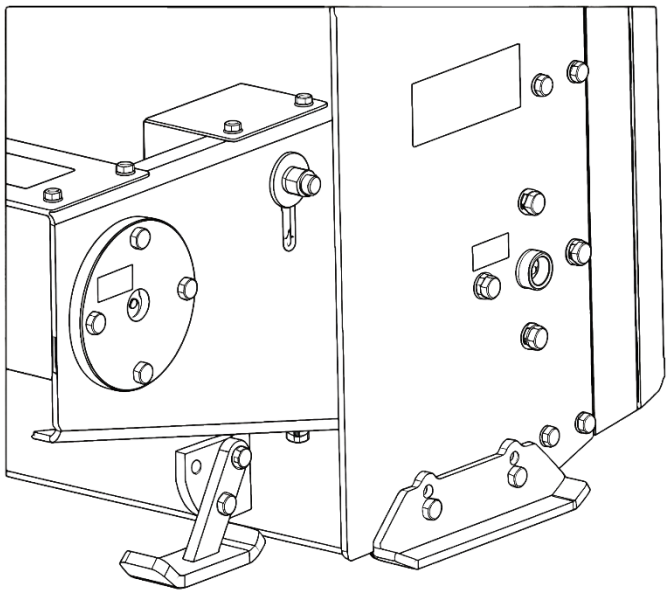

Fig.15 Tension de la chaîne

1. Vérifiez la tension de la chaîne de la vis sans fin.
2. Desserrez le boulon de tension de la chaîne et poussez-le vers le bas.
3. Resserrez le contre-écrou.

6. Entretien et lubrification

Entretien

Un entretien et un réglage appropriés sont la clé de la longue durée de vie de tout accessoire agricole. Une inspection soignée et systématique vous permet d'éviter des réparations et des frais d'entretien coûteux.

ATTENTION

Pour des raisons de sécurité, chaque opération d'entretien doit être effectuée avec la prise de force du tracteur débrayée, la souffleuse complètement abaissée au sol et le moteur du tracteur coupé, la clé de contact retirée.

1. Après avoir utilisé la souffleuse pendant plusieurs heures, vérifiez tous les boulons pour vous assurer qu'ils sont serrés et vérifiez la tension de la chaîne.
2. Remplacez tout autocollant de sécurité usé, endommagé ou illisible en vous procurant de nouveaux autocollants chez votre concessionnaire.

Entreposage

À la fin de la saison de travail ou lorsque la souffleuse ne sera pas utilisée pendant une longue période, il est recommandé d'enlever la saleté ou la graisse qui a pu s'accumuler sur la souffleuse et sur les pièces mobiles.

1. Nettoyez au besoin.
2. Vérifiez l'usure de la lame de raclage et remplacez-la au besoin.
3. Inspectez la souffleuse pour déceler les pièces desserrées, endommagées ou usées, puis ajustez ou remplacez au besoin.
4. Entreposez l'appareil à l'intérieur si possible pour prolonger sa durée de vie.
5. Réappliquez la peinture aux endroits usés ou rayés pour prévenir la rouille.
6. Remplacez tous les autocollants endommagés ou manquants.

Lubrification

Joints universels de l'arbre de transmission



Type de lubrification : Graisse polyvalente

Quantité : 4 à 8 coups de pompe

Tube de profil de l'arbre de transmission



Type de lubrification : Graisse polyvalente

Quantité : Nettoyez et enduisez d'une mince couche de graisse le tube de profil intérieur de l'arbre de transmission, puis remontez.

Roulements du tube intérieur de la vis sans fin



Type de lubrification : Graisse polyvalente

Quantité : Au besoin

Boîte d'engrenages



Type de lubrification : Huile d'engrenages SAE 90W.

Vérifiez le niveau d'huile par le bouchon de niveau d'huile de la boîte d'engrenages. Ne remplissez pas trop!

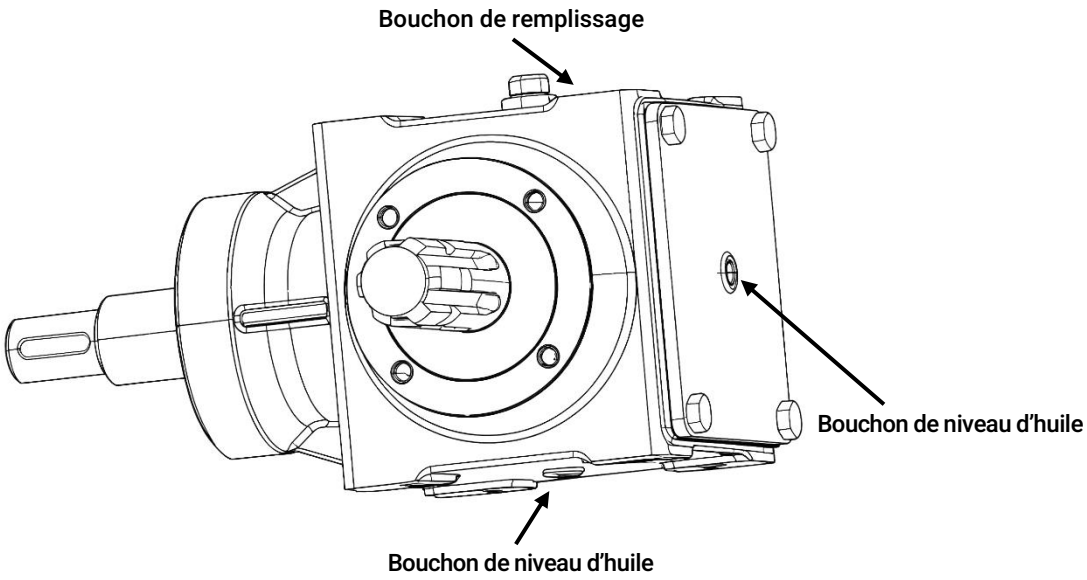

AVERTISSEMENT

Un remplissage excessif ou insuffisant d'huile d'engrenages peut entraîner le grippage ou l'endommagement de la boîte d'engrenages et la torsion de l'arbre de transmission.

IMPORTANT : Les boîtes d'engrenages sont livrées sans huile d'engrenages. L'huile d'engrenages doit être ajoutée avant la première utilisation.

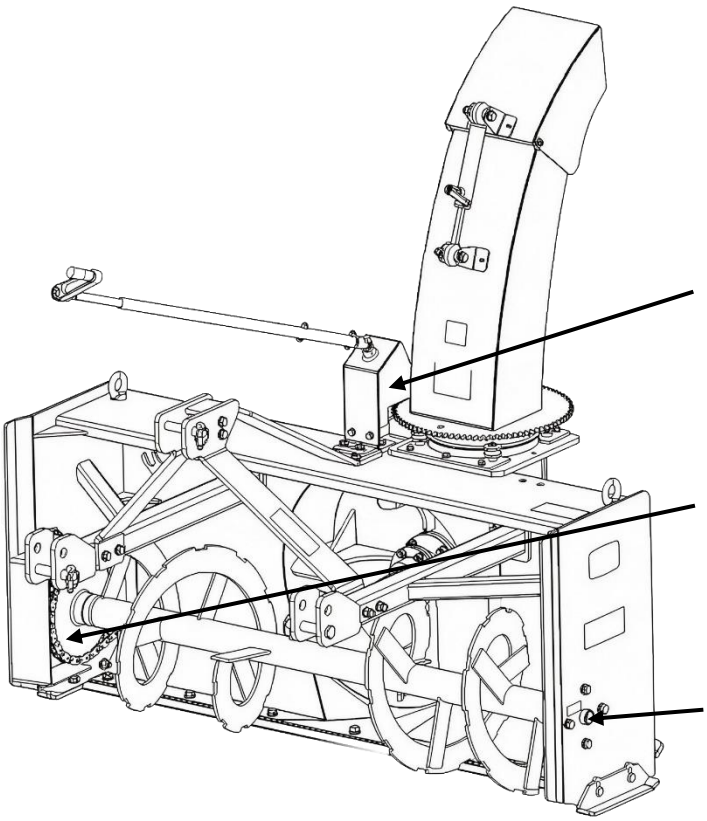



Point de graissage de l'engrenage

Type de lubrification : Graisse polyvalente

Quantité : 3 à 5 coups de pompe

Point de graissage de la chaîne

Type de lubrification : Graisse polyvalente

Quantité : 5 à 8 coups de pompe

Point de graissage du roulement

Type de lubrification : Graisse polyvalente

Quantité : 3 à 5 coups de pompe

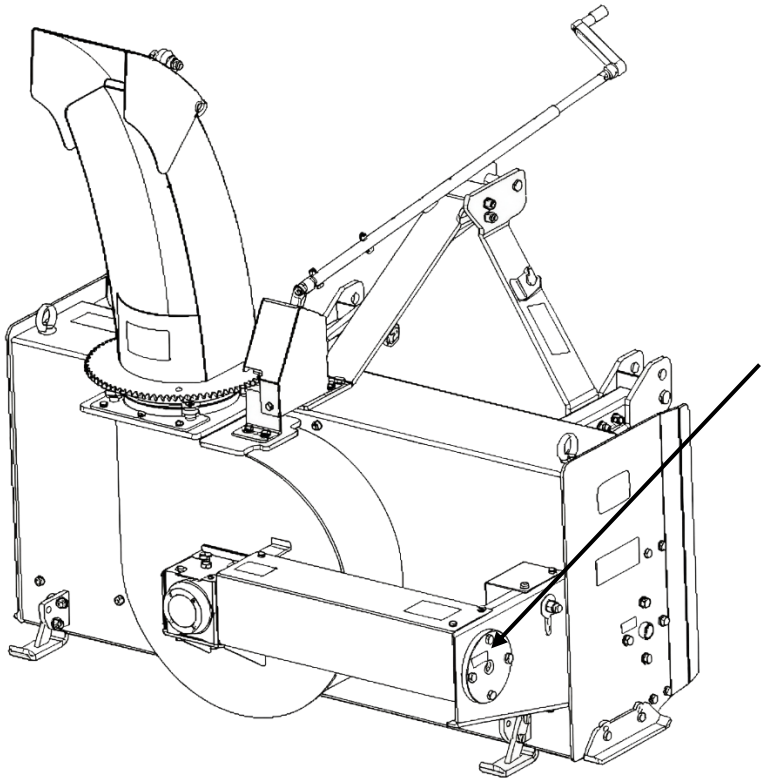



Point de graissage du roulement

Type de lubrification : Graisse polyvalente

Quantité : 3 à 5 coups de pompe

7. Spécifications et capacités

Modèle	TMG-TBD48	TMG-TBD60	TMG-TBD72
Largeur de travail	46 po (1170 mm)	58 po (1470 mm)	70 po (1770 mm)
Dimensions (L×l×H)	49 po×48 po×63 po	61.5 po×48 po×63 po	72.5 po×48 po×63 po
Attelage à trois points	Catégorie 1 ou 2		
Vitesse de la prise de force	540 tr/min		
Tracteur motorisé	25-50 ch	30-50 ch	30-60 ch
Poids du produit	683 lb (310 kg)	731 lb (332 kg)	814 lb (369 kg)

8. Dépannage

Problème	Solution
N’essayez pas de nettoyer la vis sans fin et la goulotte d’éjection pendant que la souffleuse fonctionne. Des blessures corporelles peuvent survenir!	
La neige n’est pas projetée	Faites fonctionner à pleins gaz (540 tr/min à la prise de force), vérifiez le régime de la prise de force et le moteur du tracteur.
	Arbre d’entraînement de la vis sans fin endommagé, remplacez-le.
	Roulement endommagé, remplacez les roulements dans les paliers aux deux extrémités.
	La chaîne a sauté du pignon; réinstallez-la.
	Goupille de cisaillement endommagée, remplacez la goupille de cisaillement de l’arbre de prise de force.
	La goulotte est bloquée; nettoyez la neige résiduelle à l’intérieur de la goulotte.
Vibration excessive	La pale de la soufflante d’éjection est pliée ou manquante.
Bruit anormal dans la boîte d’engrenages	Vérifiez le niveau d’huile de la boîte d’engrenages.
La vis sans fin ne tourne pas	Arbre d’entraînement de la vis sans fin endommagé, remplacez-le.
	Roulement endommagé, remplacez les roulements dans les paliers aux deux extrémités.
	Réduisez la vitesse du tracteur et réduisez l’alimentation en neige.
	La chaîne a sauté du pignon; réinstallez-la.
	Goupille de cisaillement endommagée, remplacez la goupille de cisaillement de l’arbre de prise de force.

9. Annexe

Garantie

TMG garantit à l'acheteur initial que ce produit sera exempt de défauts de matériaux et de fabrication à compter de la date d'achat par l'utilisateur final, selon le calendrier suivant, lorsqu'il est utilisé aux fins prévues et dans des conditions normales de service et d'usage personnel.

Appareil complet et arbre de transmission : un an.

Lames et courroies : considérées comme des pièces d'usure.

La présente garantie se limite au remplacement de toute pièce défectueuse par le fabricant et à l'installation de cette pièce de rechange par le concessionnaire; elle ne couvre pas les pièces d'usure courantes comme les lames, les courroies et les pièces d'usure de la vis sans fin. TMG se réserve le droit d'inspecter tout équipement ou toute pièce dont on prétend qu'il était défectueux sur le plan des matériaux ou de la fabrication.

La présente garantie ne s'applique à aucune pièce ni à aucun produit qui, selon le jugement de TMG, a été mal utilisé ou endommagé par accident ou par défaut d'entretien ou de soin normal, ou qui a été réparé ou modifié de façon à nuire à son rendement ou à sa fiabilité, ou qui a été utilisé à des fins pour lesquelles le produit n'a pas été conçu. Le mauvais usage comprend notamment le défaut de maintenir correctement les niveaux d'huile, les points de graissage et les arbres de transmission.

Les réclamations en vertu de la présente garantie doivent être adressées au concessionnaire qui a initialement vendu le produit, et tous les ajustements de garantie doivent être effectués par ce concessionnaire. TMG se réserve le droit de modifier les matériaux ou la conception du produit en tout temps, sans préavis.

La présente garantie ne doit pas être interprétée comme rendant TMG responsable de dommages de quelque nature que ce soit, directs, indirects ou éventuels, aux biens. De plus, TMG ne sera pas responsable des dommages résultant d'une cause échappant à son contrôle raisonnable. La présente garantie ne couvre pas la perte de récoltes, ni les frais ou les pertes de main-d'œuvre, de fournitures, de machinerie de location, ni aucune autre raison.

Aucune autre garantie de quelque nature que ce soit, expresse ou implicite, n'est consentie à l'égard de cette vente; et toutes les garanties implicites de qualité marchande et d'adaptation à un usage particulier qui excèdent les obligations énoncées dans la présente garantie écrite sont par les présentes niées et exclues de cette vente.

Couple de serrage des boulons

Les tableaux ci-dessous indiquent les valeurs de couple correctes pour divers boulons et vis d'assemblage. Serrez tous les boulons aux couples indiqués, sauf indication contraire. Vérifiez périodiquement le serrage des boulons en utilisant le tableau de couple comme guide. Remplacez la quincaillerie par un boulon de même force.

Spécifications de couple en unités impériales

Diamètre du boulon	Couple de serrage des boulons					
	SAE 2		SAE 5		SAE 8	
	N·m	lb-pi	N·m	lb-pi	N·m	lb-pi
1/4”	8	6	12	9	17	12
5/16”	13	10	25	19	36	27
3/8”	27	20	45	33	63	45
7/16”	41	30	72	53	100	75
1/2”	61	45	110	80	155	115
9/16”	95	60	155	115	200	165
5/8”	128	95	215	160	305	220
3/4”	225	165	390	290	540	400
7/8”	230	170	570	420	880	650

Spécifications de couple en unités métriques

Diamètre du boulon	Couple de serrage des boulons			
	8.8		10.9	
	N·m	lb-pi	N·m	lb-pi
M3	0.5	0.4	1.8	1.3
M4	3	2.2	4.5	3.3
M5	6	4	9	7
M6	10	7	15	11
M8	25	18	35	26
M10	50	37	70	52
M12	90	66	125	92
M14	140	103	200	148
M16	225	166	310	229
M20	435	321	610	450
M24	750	553	1050	744
M30	1495	1103	2100	1550
M36	2600	1917	3675	2710

Les valeurs de couple indiquées ci-dessus sont valables pour des filets et des têtes non graissés ou non huilés, sauf indication contraire. Par conséquent, ne graissez ni n’huilez les boulons ou les vis d’assemblage, sauf indication contraire dans ce manuel. Lorsque vous utilisez des éléments de blocage, augmentez les valeurs de couple de 5 %.

10. Vue éclatée et liste des pièces

Décomposition des pièces TMG-TBD48/TMG-TBD60/TMG-TBD72

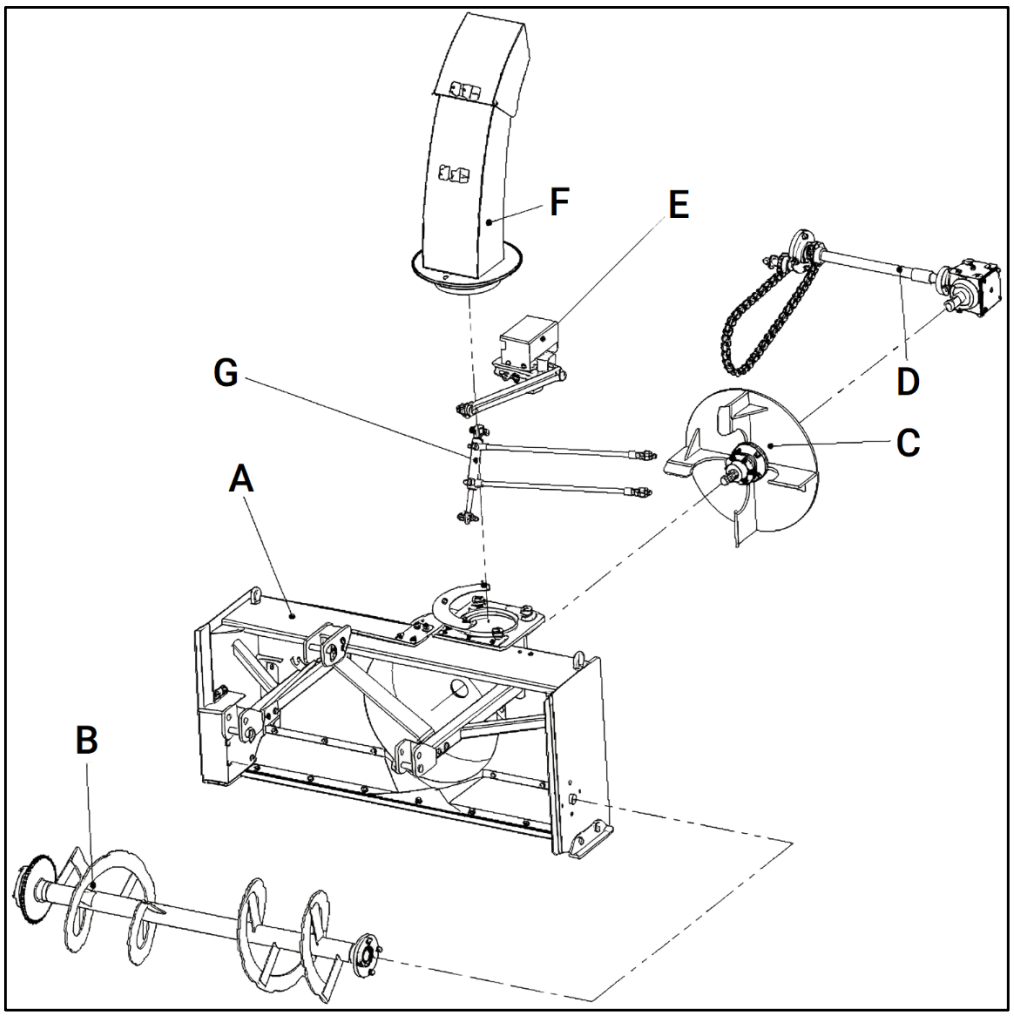

Liste de décomposition des pièces TMG-TBD48/TMG-TBD60/TMG-TBD72

N°	Description	Qté	Remarque
A	Ensemble du corps principal	1	
B	Ensemble de la vis sans fin	1	
C	Ensemble de la soufflante	1	
D	Ensemble de transmission	1	
E	Ensemble de manivelle hydraulique	1	
F	Ensemble de la goulotte d'éjection	1	
G	Ensemble du vérin hydraulique	1	

Diagramme A – Décomposition de l’ensemble du corps principal

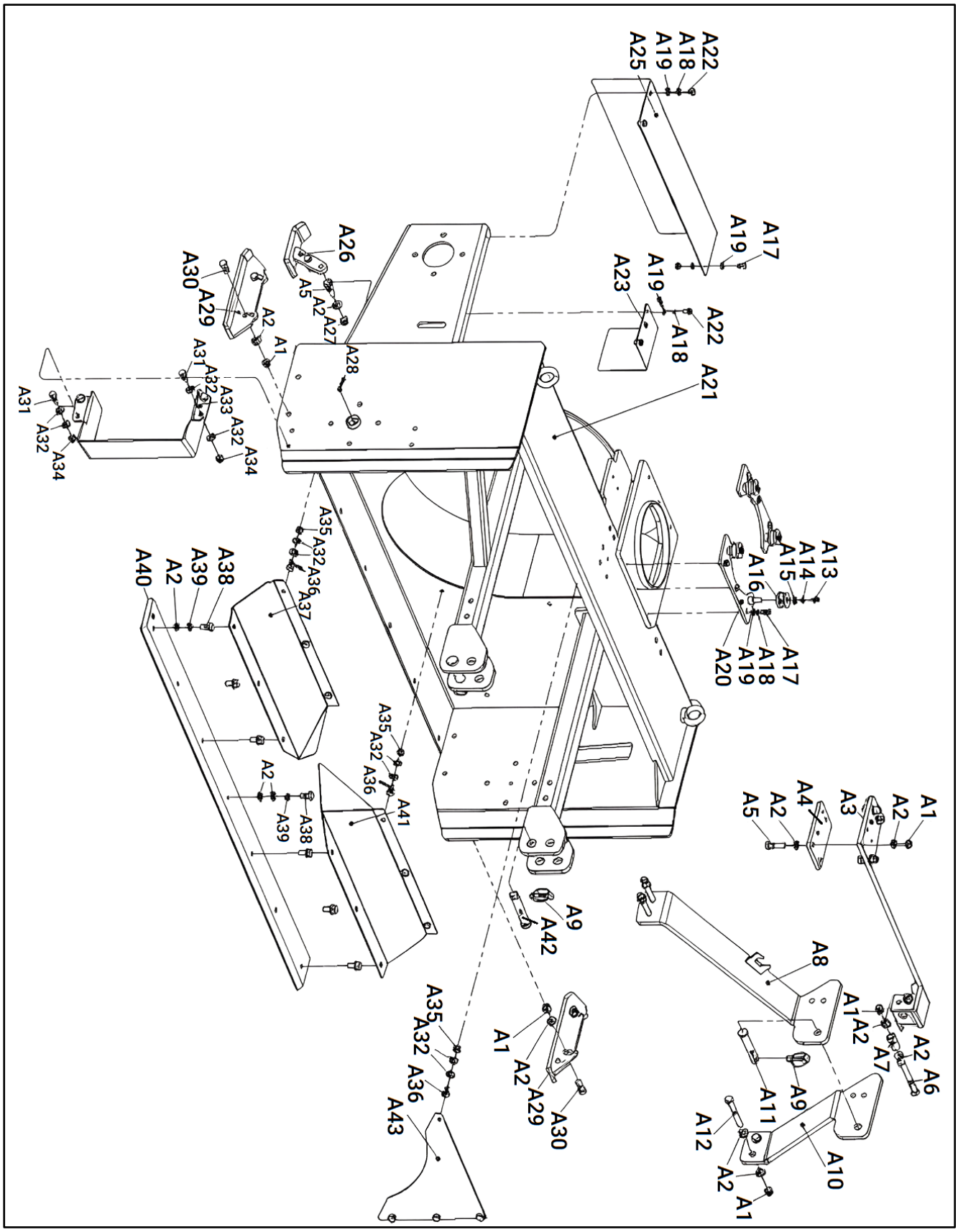

Diagramme A – Liste de décomposition de l'ensemble du corps principal

N°	Description	Qté	Remarque
A1	Contre-écrou M12 GR8	14	
A2	Rondelle plate 12	35	TMG-TBD48
		36	TMG-TBD60
		36	TMG-TBD72
A3-TBD48	Support d'attelage supérieur soudé	1	
A3-TBD60			
A3-TBD72			
A4-TBD48	Cale d'attelage	1	
A4-TBD60			
A4-TBD72			
A5	Boulon M12×45 GR8.8	8	
A6	Boulon M12×110 GR8.8	2	
A7	Entretoise L=40	2	
A8	Support d'attelage gauche soudé	1	
A9	Broche de verrouillage de sécurité Ø11×50	3	
A10	Support d'attelage droit	1	
A11	Broche d'attelage supérieure	1	
A12	Boulon M12×100 GR8.8	4	
A13	Boulon M6×20	4	
A14	Rondelle-frein 6	4	
A15	Grande rondelle plate 6	4	
A16	Poulie	4	
A17	Boulon M8×20 GR8.8	7	
A18	Rondelle-frein 8	10	
A19	Rondelle plate 8	12	
A20	Plaque de pression	2	
A21-TBD48	Corps principal soudé	1	
A21-TBD60			
A21-TBD72			
A22	Boulon M8×16 GR8.8	4	
A23	Carter de chaîne	1	
A24	Contre-écrou M8 GR8	1	
A25-TBD48	Carter d'arbre de transmission	1	
A25-TBD60			
A25-TBD72			
A26	Support	2	
A27	Contre-écrou M12 GR8	4	
A28	Graisseur M6×1	2	
A29	Patin	2	
A30	Boulon M12×35 GR8.8	4	
A31	Boulon M10×30 GR8.8	4	
A32	Rondelle plate 10	24	TMG-TBD48
		28	TMG-TBD60
		28	TMG-TBD72
A33	Carter avant	1	

N°	Description	Qté	Remarque
A34	Contre-écrou M10 GR8	4	
A35	Contre-écrou M10 GR5	8	TMG-TBD48
		10	TMG-TBD60
		9	TMG-TBD72
A36	Boulon M10×25 GR8.8	8	TMG-TBD48
		10	TMG-TBD60
		9	TMG-TBD72
A37-TBD48	Garde-neige droit	1	
A37-TBD60			
A37-TBD72			
A38	Boulon M12×1.5×25	5	TMG-TBD48
		7	TMG-TBD60
		7	TMG-TBD72
A39	Rondelle-frein 12	5	TMG-TBD48
		7	TMG-TBD60
		7	TMG-TBD72
A40-TBD48	Lame de raclage	1	
A40-TBD60			
A40-TBD72			
A41-TBD48	Garde-neige gauche	1	
A41-TBD60			
A41-TBD72			
A42	Broche d’attelage inférieure	2	
A43-TBD48	Carter de soufflante	1	
A43-TBD60			
A43-TBD72			

Diagramme B – Décomposition de l'ensemble de la vis sans fin

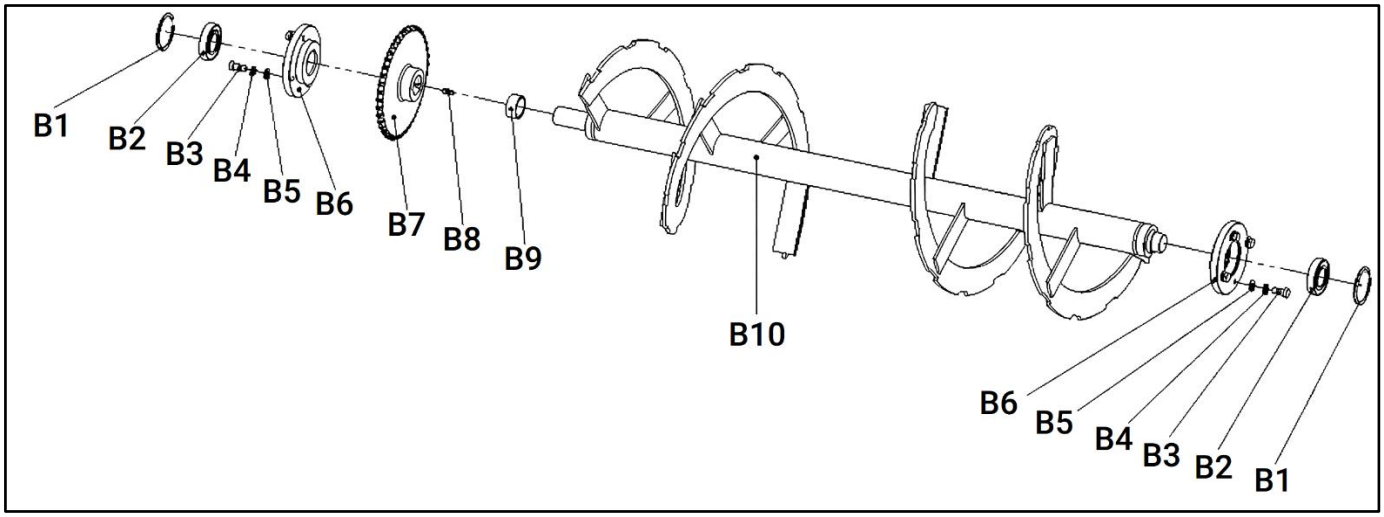

Diagramme B – Liste de décomposition de l'ensemble de la vis sans fin

N°	Description	Qté	Remarque
B1	Anneau d'arrêt pour alésage Ø80	2	
B2	Roulement à billes à gorges profondes 6208-RZ	2	
B3	Boulon M12×30 GR8.8	8	
B4	Rondelle-frein 12	8	
B5	Rondelle plate 12	8	
B6	Palier de la vis sans fin	2	
B7	Grand pignon	1	
B8	Clavette 8×30	1	
B9	Douille de la vis sans fin	1	
B10-TBD48	Vis sans fin soudée	1	
B10-TBD60			
B10-TBD72			

Diagramme C – Décomposition de l'ensemble de la soufflante

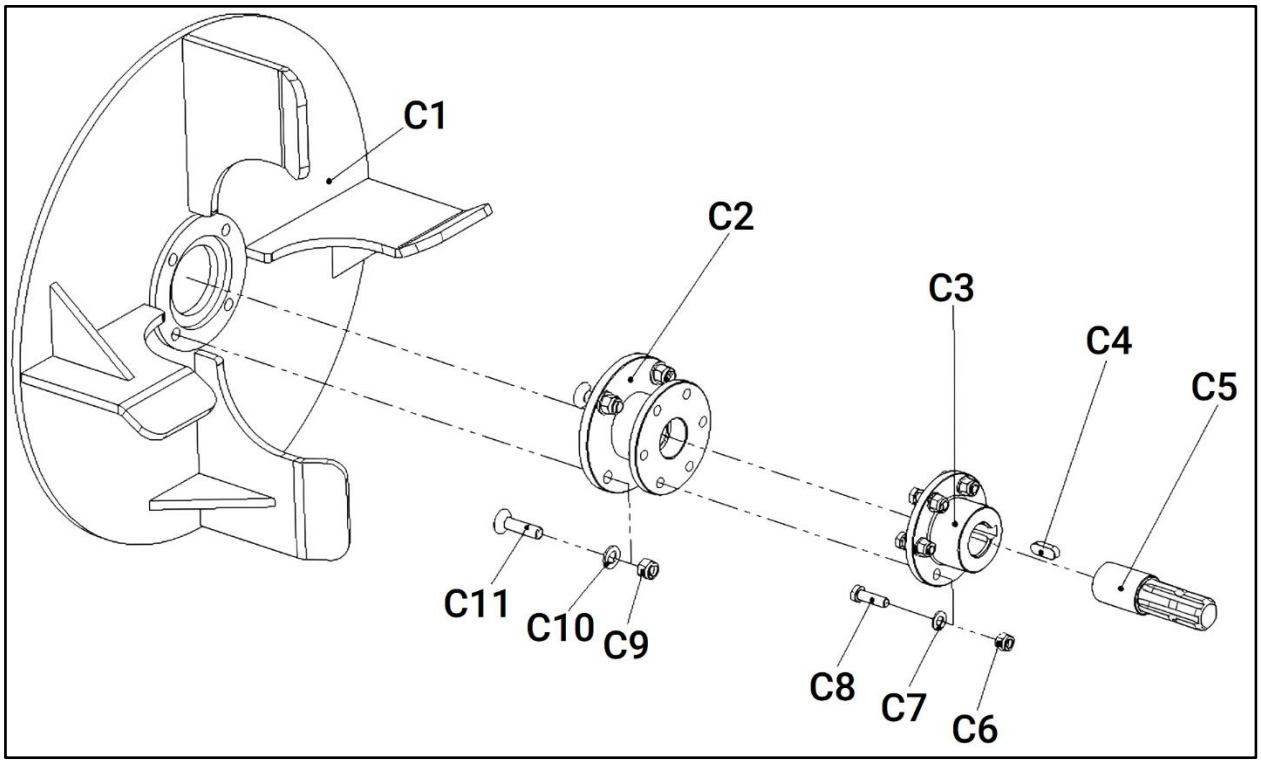

Diagramme C – Liste de décomposition de l'ensemble de la soufflante

N°	Description	Qté	Remarque
C1-TBD48	Soufflante soudée	1	
C1-TBD60			
C1-TBD72			
C2	Manchon de raccordement	1	
C3	Bride de raccordement	1	
C4	Clavette 12×8×32	1	
C5	Axe de raccordement	1	
C6	Contre-écrou M10 GR8	6	
C7	Rondelle plate 10	6	
C8	Boulon M10×35 GR8.8	6	
C9	Contre-écrou M12 GR8	4	
C10	Rondelle plate 12	4	
C11	Vis à tête hexagonale M12×50 GR8.8	4	

Diagramme D – Décomposition de l’ensemble de transmission

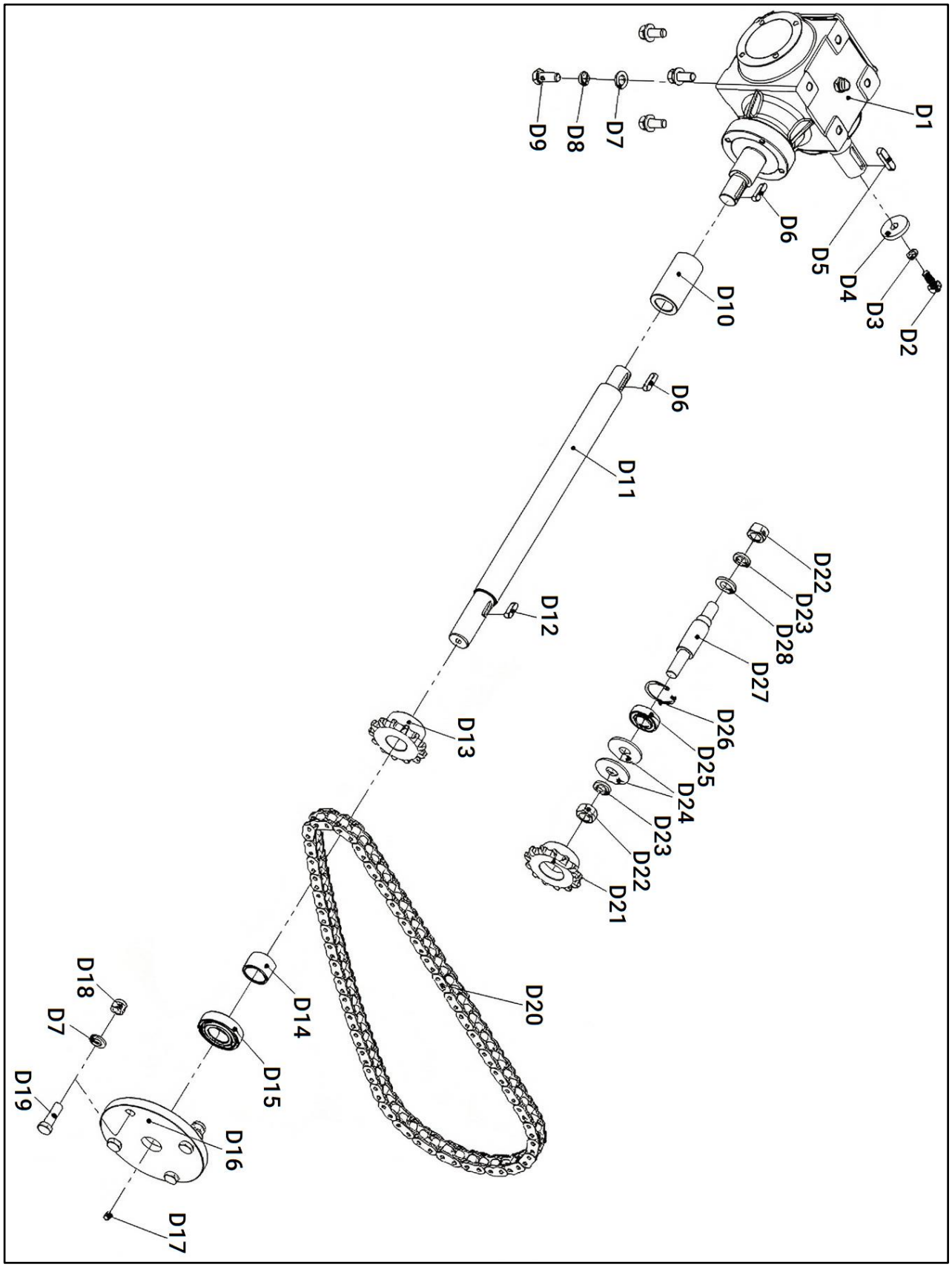

Diagramme D – Liste de décomposition de l’ensemble de transmission

N°	Description	Qté	Remarque
D1	Boîte d’engrenages	1	
D2	Boulon M10×25 GR8.8	1	
D3	Rondelle-frein 10	1	
D4	Cale	1	
D5	Clavette 10×40	1	
D6	Clavette 8×30	1	
D7	Rondelle plate 12	8	
D8	Rondelle-frein 12	4	
D9	Boulon M12×30 GR8.8	4	
D10	Douille d’arbre	1	
D11	Arbre de transmission L=237	1	TMG-TBD48
	Arbre de transmission L=387	1	TMG-TBD60
	Arbre de transmission L=537	1	TMG-TBD72
D12	Clavette 8×26	1	
D13	Petit pignon	1	
D14	Douille de pignon	1	
D15	Roulement à billes à gorges profondes 6206-RZ	1	
D16	Palier	1	
D17	Graisseur M6×1	1	
D18	Contre-écrou M12 GR8	4	
D19	Boulon M12×40 GR8.8	4	
D20	Chaîne de vis sans fin 12A-1×87	1	TMG-TBD48
	Chaîne de vis sans fin 12A-1×87	1	TMG-TBD60
	Chaîne de vis sans fin 12A-1×88	1	TMG-TBD72
D21	Tendeur	1	
D22	Écrou hexagonal M16	2	
D23	Rondelle-frein 16	2	
D24	Grande rondelle plate 16	2	
D25	Roulement à billes à gorges profondes 6004-2RZ	1	
D26	Anneau d’arrêt pour alésage Ø42	1	
D27	Arbre de tension	1	
D28	Rondelle plate 16	1	

Diagramme E – Décomposition de l'ensemble de manivelle hydraulique

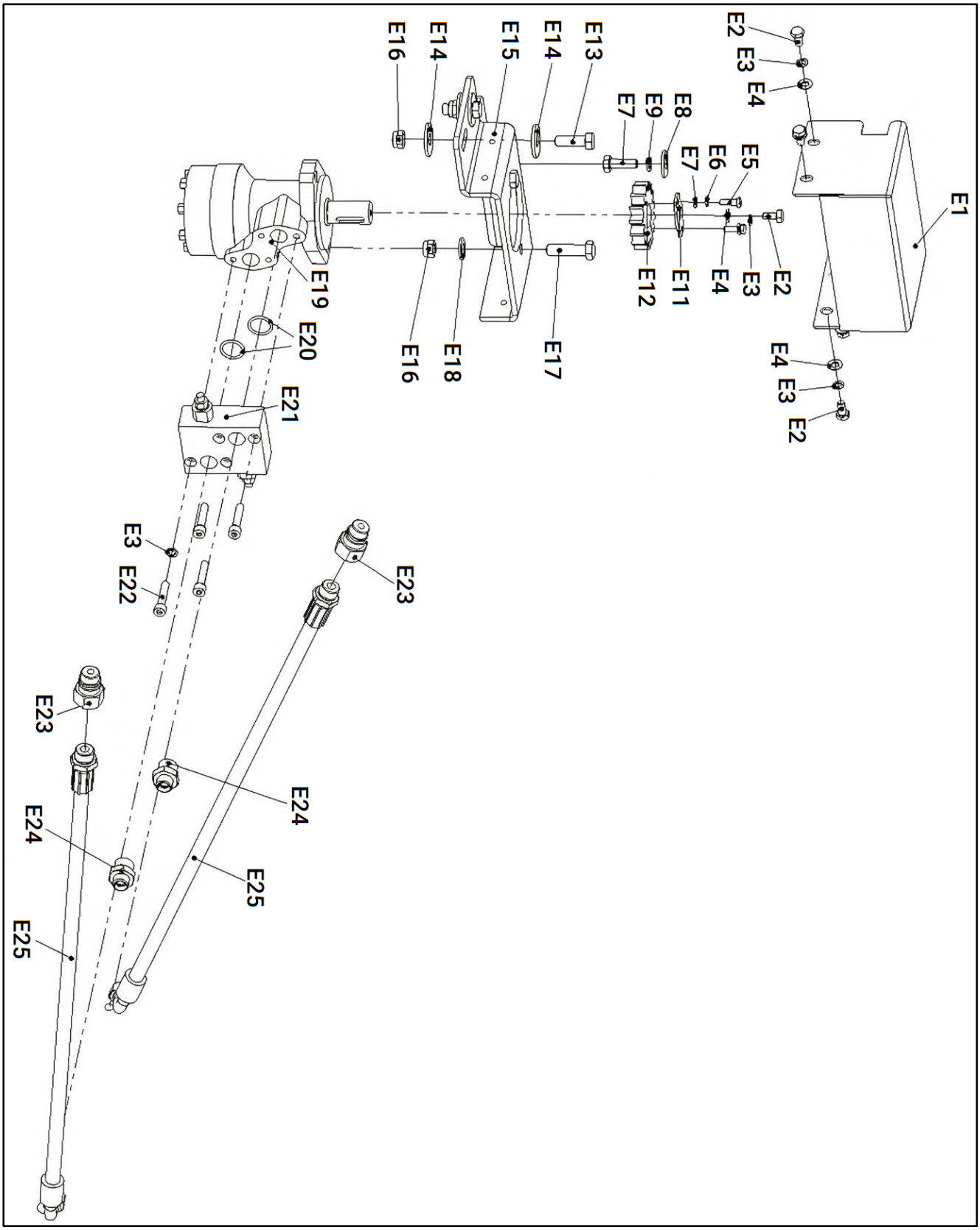

Diagramme E – Liste de décomposition de l'ensemble de manivelle hydraulique

N°	Description	Qté	Remarque
E1	Carter de manivelle hydraulique	1	
E2	Boulon M8×16 GR8.8	5	
E3	Rondelle-frein 8	9	
E4	Rondelle plate 8	5	
E5	Boulon M6×20 GR8.8	2	
E6	Rondelle-frein 6	2	
E7	Rondelle plate 6	2	
E8	Grande rondelle plate 10	1	
E9	Rondelle-frein 10	1	
E10	Boulon M10×30 GR8.8	1	
E11	Support d'engrenage de manivelle hydraulique	1	
E12	Engrenage de manivelle hydraulique	1	
E13	Boulon M12×35 GR8.8	2	
E14	Grande rondelle plate 12	4	
E15	Base de moteur hydraulique	1	
E16	Contre-écrou M12 GR5	4	
E17	Boulon M12×45 GR8.8	2	
E18	Rondelle plate 12	2	
E19	Moteur hydraulique	1	
E20	Joint torique 22.4×2.65	2	
E21	Soupape de décharge	1	
E22	Boulon M8×40 GR8.8	4	
E23	Adaptateur G1/2 po (mâle)	2	
E24	Raccord de transition G1/2 po – M18×1.5	2	
E25	Tuyau d'huile L=2000	2	

Diagramme F – Décomposition de l'ensemble de la goulotte d'éjection

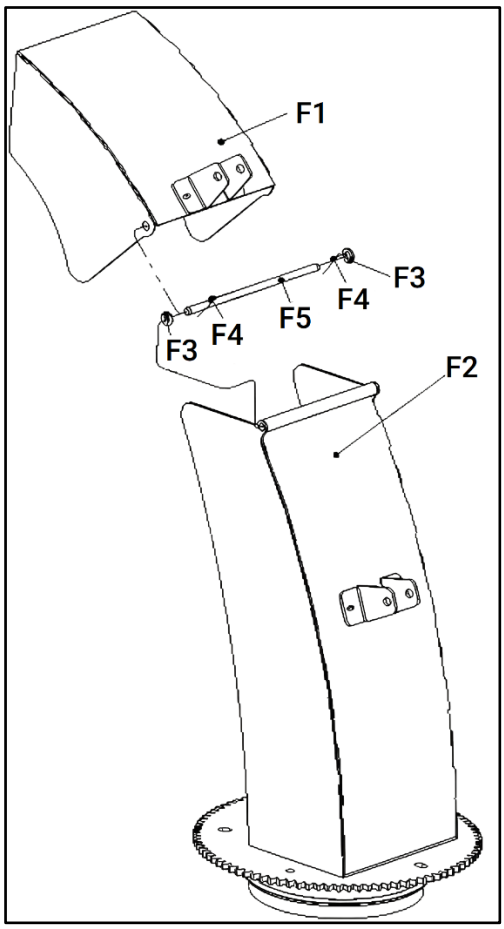

Diagramme F – Liste de décomposition de l'ensemble de la goulotte d'éjection

N°	Description	Qté	Remarque
F1	Déflecteur de projection soudé	1	
F2	Goulotte d'éjection soudée	1	
F3	Rondelle plate 10	2	
F4	Goupille fendue Ø2.5×16	2	
F5	Tige de charnière	1	

Diagramme G – Décomposition de l'ensemble du vérin hydraulique

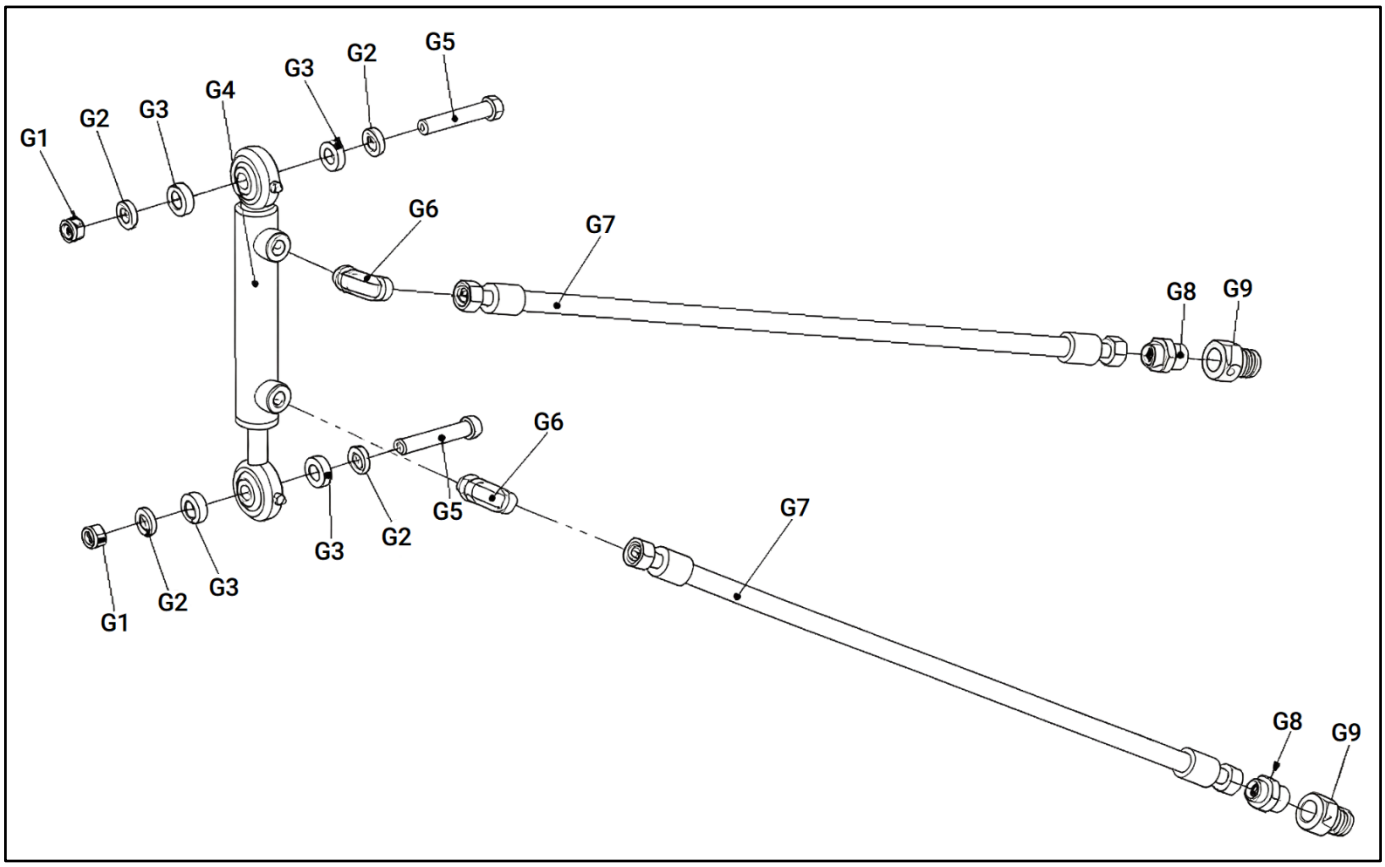

Diagramme G – Liste de décomposition de l'ensemble du vérin hydraulique

N°	Description	Qté	Remarque
G1	Contre-écrou M12 GR8	2	
G2	Rondelle plate 12	4	
G3	Entretoise H=7.9	4	
G4	Vérin hydraulique	1	
G5	Boulon M12×70 GR8.8	2	
G6	Raccord de transition 90° M18×1.5 – M14×1.5	2	
G7	Tuyau d'huile L=2000	2	
G8	Raccord de transition 90° G1/2 po – M18×1.5	2	
G9	Adaptateur G1/2 po (mâle)	2	

INFORMATIONS SUR LA GARANTIE: Veuillez consulter notre site internet pour connaître les conditions et l'étendue détaillées de la garantie.
Pour obtenir les informations de garantie les plus complètes et à jour, consultez le site **www.tmgindustrial.com**