TMG-TAT35/47
MANUEL DU PRODUIT
v.2026.11.20

35 po (0,9 m) / 47 po (1,2 m) Taille-haie



⚠ AVERTISSEMENT



Veuillez lire attentivement et assimiler l'intégralité du manuel du produit avant tout montage

- Vérifiez la liste des pièces afin de confirmer que vous avez reçu l'intégralité des composants.
- Portez des lunettes de sécurité ou tout autre équipement de protection individuelle durant le montage.
- Ne renvoyez pas le produit aux revendeurs, ceux-ci ne sont pas habilités à gérer les retours marchandises.

Pièces manquantes ou questions sur le montage ?
Courriel: cs@tmgindustrial.com
Ou visitez: tmgindustrial.com

Table des matières

1. Renseignements sur la sécurité 2
   1.1 Dangers importants potentiels associés à l'utilisation de cette machine 2
   1.2 Avant d'utiliser cette machine 2
   1.3 Quand ne pas utiliser cette machine 3
2. Spécifications 4
3. Attelage initial au tracteur 5
   3.1 Supports d'essieu et ensembles de crochets-pose par le concessionnaire 6
   3.2 Supports de type standard 7
   3.3 Supports de type alternatif 8
   3.4 Attelage au tracteur - par le client ou le concessionnaire 9
4. Retrait du tracteur 13
5. Entreposage 13
6. Attelage au tracteur-machines montées sur tringlerie 14
   6.1 Pose de la tête de coupe 18
   6.2 Retrait du tracteur 18
   6.3 Entreposage 19
   6.4 Attelage ultérieur à un tracteur identique 19
   6.5 Attelage ultérieur à un tracteur différent 19
7. Utilisation 20
   7.1 Protection de l'opérateur 20
   7.2 Préparation 20
   7.3 Commandes de la machine 21
   7.4 Déport d'urgence 21
   7.5 Passage en position de transport 22
   7.6 Position de transport – machines montées à l'arrière 23
   7.7 Position de transport avec la tête de coupe retirée 24
   7.8 Transport 24
   7.9 Hauteur de transport 24
   7.10 Passage de la position de transport à la position de travail 25
   7.11 Mise en marche de l'entraînement 25
   7.12 Régime de fonctionnement du rotor 25
   7.13 Vitesse d'avancement du tracteur 26
   7.14 Câbles à haute tension 26
   7.15 Obstacles en hauteur 26
   7.16 Procédure de taille de haie 27
   7.17 Travail sur pentes défavorables 28
8. Entretien 29
   8.1 Graissage 29
   8.2 Circuit hydraulique 30
   8.3 Tuyaux hydrauliques 30
9. Vue éclatée et liste des pièces 31

1. Renseignements sur la sécurité

Cette machine peut être extrêmement dangereuse ; entre de mauvaises mains, elle peut tuer ou mutiler. Il est donc impératif que le propriétaire et l'opérateur de cette machine lisent la section suivante afin de bien connaître les dangers réels ou possibles et leurs responsabilités quant à son utilisation.

L'opérateur de cette machine est responsable non seulement de sa propre sécurité, mais tout autant de celle des personnes qui pourraient s'approcher de la machine ; à titre de propriétaire, vous êtes responsable des deux.

1.1 Dangers importants potentiels associés à l'utilisation de cette machine

- Être frappé par des débris projetés par des pièces en rotation.
- Être frappé par des pièces de la machine éjectées à la suite d'une défaillance pendant l'utilisation.
- Être happé par un arbre de prise de force en rotation.
- Être happé par d'autres pièces en mouvement, notamment les courroies, les poulies et les têtes de coupe.
- Électrocution par les lignes électriques aériennes (par contact ou par arc électrique).
- Être frappé par les têtes de coupe ou les bras de la machine en mouvement.
- Rester coincé entre le tracteur et la machine lors de l'attelage ou du dételage.
- Renversement du tracteur lorsque le bras de la machine est déployé.
- Injection d'huile à haute pression provenant des tuyaux ou des raccords hydrauliques.
- Renversement de la machine lorsqu'elle est posée librement (hors utilisation).
- Accidents de la circulation causés par une collision ou par des débris sur la chaussée.

1.2 Avant d'utiliser cette machine

- Assurez-vous de lire toutes les sections du manuel de l'opérateur.
- Assurez-vous que l'opérateur est ou a été correctement formé pour utiliser la machine.
- Assurez-vous que le manuel de l'opérateur a été remis à l'opérateur et que celui-ci le lit.
- Assurez-vous que l'opérateur comprend et respecte les instructions du manuel de l'opérateur.
- Assurez-vous que l'avant, l'arrière et les côtés du tracteur sont munis de protections en treillis métallique ou en polycarbonate de taille et de résistance appropriées pour protéger l'opérateur contre les débris ou les pièces projetés.
- Assurez-vous que les protections du tracteur sont correctement installées, en bon état et bien entretenues.
- Assurez-vous que toutes les protections de la machine sont en place, en bon état et entretenues conformément aux recommandations du fabricant.
- Assurez-vous que les lames et leurs fixations sont d'un type recommandé par le fabricant, qu'elles sont solidement fixées, qu'il n'en manque aucune et qu'aucune n'est endommagée.
- Assurez-vous que les tuyaux hydrauliques sont posés avec soin et correctement, afin d'éviter tout dommage par frottement, étirement ou pincement, et qu'ils sont maintenus en place par les raccords appropriés.
- Suivez toujours les instructions du fabricant pour l'attelage et le retrait de la machine sur le tracteur.

- Vérifiez que les fixations et les raccords de la machine sont en bon état.
- Assurez-vous que le tracteur satisfait aux recommandations de poids minimal du fabricant de la machine et que du lest est utilisé au besoin.
- Inspectez toujours soigneusement l'aire de travail avant de commencer afin de repérer les obstacles et d'enlever les fils, bouteilles, canettes et autres débris.
- Utilisez des panneaux d'avertissement lisibles et de taille appropriée pour signaler aux autres la nature de la machine qui travaille dans cette zone. Les panneaux doivent être placés aux deux extrémités du chantier.
- Assurez-vous que l'opérateur est protégé contre le bruit. Des protecteurs auditifs doivent être portés et les portières et les vitres de la cabine du tracteur doivent rester fermées. Les commandes de la machine doivent passer par les ouvertures prévues à cet effet dans la cabine pour permettre de fermer complètement toutes les vitres.
- Travaillez toujours à une vitesse sûre en tenant compte des conditions, notamment du terrain, de la proximité de la route et des obstacles autour et au-dessus de la machine.
- Portez une attention particulière aux lignes électriques aériennes. Certaines de nos machines peuvent atteindre plus de 8 m (26 pi), ce qui signifie qu'elles peuvent dépasser, jusqu'à 3 m (9 pi 9 po), la hauteur minimale légale de 5,2 m (17 pi) au-dessus du sol pour les lignes de 11 000 V et de 33 000 V. On ne saurait trop insister sur les dangers liés à cette capacité ; il est donc essentiel que l'opérateur connaisse parfaitement la hauteur et la portée maximales de la machine et qu'il maîtrise tous les aspects des distances minimales de sécurité à respecter lorsqu'on travaille à proximité de lignes électriques.
- Débrayez toujours la prise de force, coupez le moteur du tracteur et retirez la clé en la mettant dans votre poche avant de descendre, pour quelque raison que ce soit.
- Nettoyez toujours tous les débris laissés sur l'aire de travail ; ils peuvent présenter un danger pour les autres.
- Lorsque vous retirez la machine du tracteur, assurez-vous toujours qu'elle est laissée dans une position sûre et stable, au moyen des béquilles et des supports fournis, et sécurisée au besoin.

1.3 Quand ne pas utiliser cette machine

- Ne tentez jamais d'utiliser cette machine si vous n'avez pas été formé pour le faire.
- N'utilisez jamais une machine avant d'avoir lu et compris le manuel de l'opérateur, de vous être familiarisé avec les commandes et de les avoir pratiquées.
- N'utilisez jamais une machine mal entretenue.
- N'utilisez jamais une machine dont les protections sont manquantes ou endommagées.
- N'utilisez jamais une machine dont le circuit hydraulique montre des signes d'usure ou de dommage.
- N'installez ni n'utilisez jamais une machine sur un tracteur qui ne satisfait pas aux caractéristiques minimales du fabricant.
- N'utilisez jamais une machine installée sur un tracteur dont la cabine n'est pas munie de protections avant, arrière et latérales appropriées en treillis métallique ou en polycarbonate.
- N'utilisez jamais la machine si les protections de la cabine du tracteur sont endommagées, se détériorent ou sont mal installées.
- N'orientez jamais la tête de coupe à un angle qui projette des débris vers la cabine.
- Ne démarrez jamais et ne continuez jamais à travailler avec une machine si des personnes se trouvent à proximité ou s'approchent – Arrêtez et attendez qu'elles soient à une distance sûre avant de poursuivre. AVERTISSEMENT : Certaines têtes de coupe peuvent continuer à tourner librement (« roue libre ») jusqu'à 40 secondes après l'arrêt.
- Ne tentez jamais d'utiliser une machine sur des matières dépassant sa capacité.

- N’utilisez jamais une machine pour une tâche pour laquelle elle n’a pas été conçue.
- N’actionnez jamais les commandes du tracteur ou de la machine d’une position autre que le siège du conducteur, surtout lors de l’attelage ou du dételage de la machine.
- N’effectuez jamais l’entretien d’une machine ou d’un tracteur pendant que le moteur tourne – le moteur doit être coupé et la clé retirée et mise dans votre poche.
- Ne laissez jamais une machine sans surveillance en position levée – elle doit être abaissée au sol dans une position sûre, sur un terrain plat et ferme.
- Ne laissez jamais un tracteur avec la clé dans le contact ou le moteur en marche.
- N’effectuez jamais l’entretien d’une pièce ou d’un composant d’une machine levée à moins que cette pièce ou ce composant ne soit correctement étayé ou soutenu.
- Ne tentez jamais de détecter une fuite hydraulique avec la main – utilisez un morceau de carton.
- Ne laissez jamais des enfants s’approcher ou jouer sur un tracteur ou une machine, quelles que soient les circonstances.

2. Spécifications

Modèle	TAT35	TAT47
Puissance du tracteur	20 à 50 ch	20 à 50 ch
Régime de la prise de force	540 tr/min	540 tr/min
Largeur de travail	35 po (900 mm)	47 po (1200 mm)
Diamètre de coupe maximal	3/8 po (10 mm)	3/8 po (10 mm)
Portée maximale	106 po (2710 mm)	106 po (2710 mm)
Angle de la tête	176°	
Nombre de disques de coupe	3	
Matériau des disques de coupe	Acier à plaquettes de carbure de tungstène	
Pression de service maximale	2 300 psi (16 MPa)	
Débit hydraulique	13,2 gal/min (50 L/min)	
Huile hydraulique	HM-46 (ISO VG 46), 17 gal US (65 L)	
Huile de boîte d’engrenages	SAE 90	

3. Attelage initial au tracteur

La machine est livrée partiellement démontée, attachée au moyen d'une sangle de transport et de cerclages.

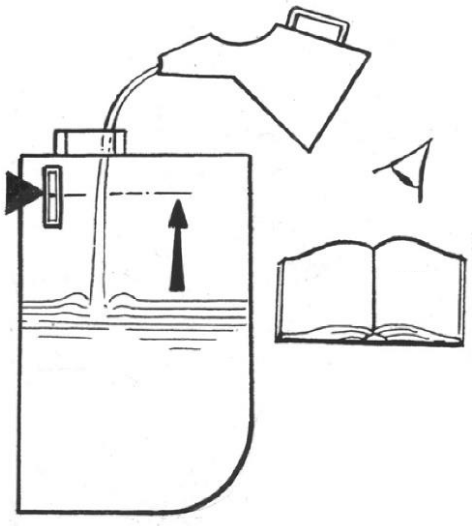

- Choisissez un emplacement ferme et de niveau.
- Retirez la sangle de transport, les cerclages et les pièces non fixées.

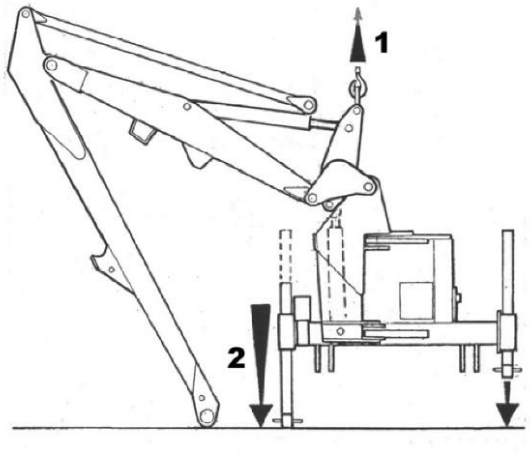

- Levez la machine au moyen d'un appareil de levage aérien d'une capacité minimale de 3 300 lb (1 500 kg) — charge de travail admissible (SWL).

  Laissez-la en position à cette étape.
- Abaissez les béquilles et goupillez-les en position en choisissant les trous qui placent l'arbre d'entrée de la boîte d'engrenages de la machine à environ

  75 mm sous l'arbre de prise de force du tracteur.

  Remarque : noter la position de goupille des béquilles utilisée.
- Déboulonnez le stabilisateur de la machine et retirez la goupille de quadrant du nez du stabilisateur.

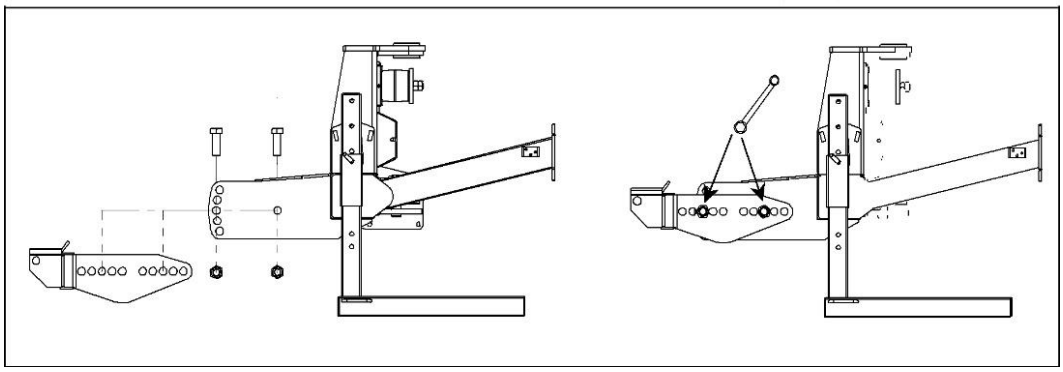

Placez les bras de montage d'essieu sur le châssis principal et fixez-les en position au moyen des écrous et des boulons fournis, puis serrez les écrous lorsque le bon emplacement de trou a été choisi – voir la page suivante pour le choix des trous de montage.

3.1 Supports d'essieu et ensembles de crochets-pose par le concessionnaire

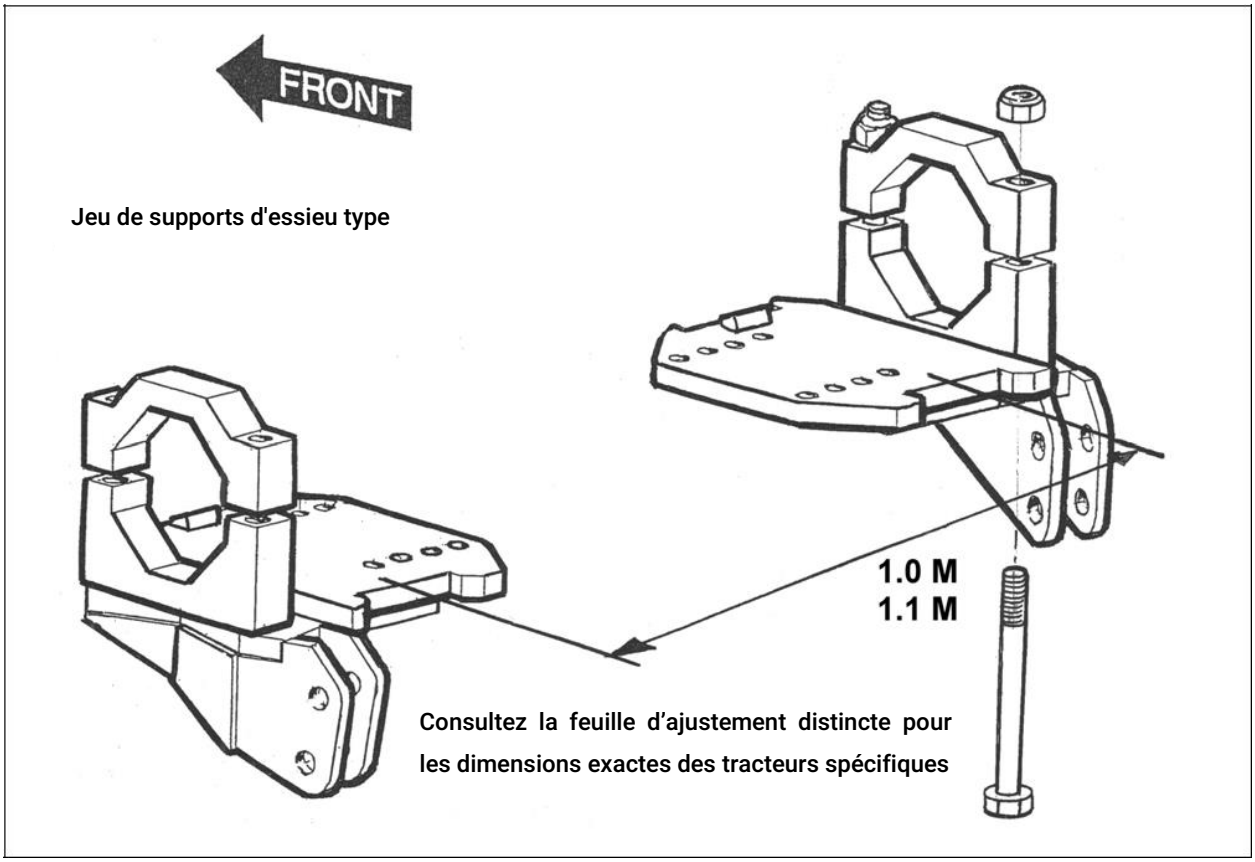

Boulonnez les plaques d'essieu sur l'essieu du tracteur, à 1,0 m ou à 1,1 m d'écartement – cela peut nécessiter le retrait des chaînes de retenue ou des supports de vérin de stabilisateur du tracteur ; le cas échéant, la plaque d'essieu comprendra des supports de remplacement pour ces fonctions.

Les supports d'essieu fournis sont accompagnés d'une feuille de pose indiquant les instructions pour leur installation sur votre tracteur ; suivez ces instructions à la lettre, car elles sont propres à votre marque et à votre modèle de tracteur. Remplacez le ou les vérins de stabilisateur s'il y en a.

Accrochez les ensembles de crochets à l'arrière des plaques d'essieu, poussez fermement contre la plaque et faites pivoter vigoureusement le crochet vers l'avant et le haut jusqu'à ce que le crochet à ressort s'enclenche en position. Faites remonter les cordons de dégagement dans la cabine.

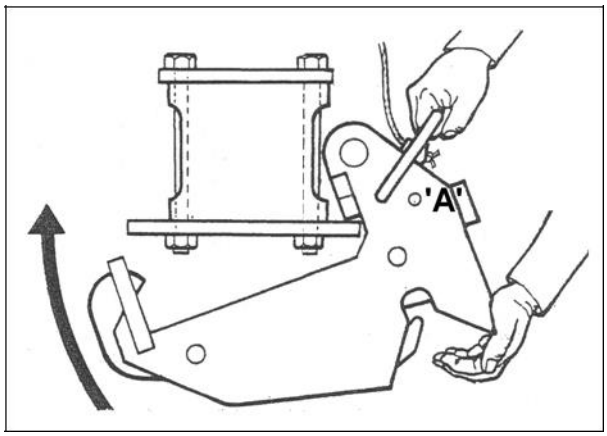

Assurez-vous que la goupille de verrouillage du crochet « A » est retirée.

REMARQUE:
Sur certains tracteurs munis de réservoirs de carburant auxiliaires, l'espace est insuffisant pour installer les crochets à ressort ; dans ce cas, des supports d'essieu et des crochets spéciaux à fixation par goupille sont offerts sur demande.

3.2 Supports de type standard

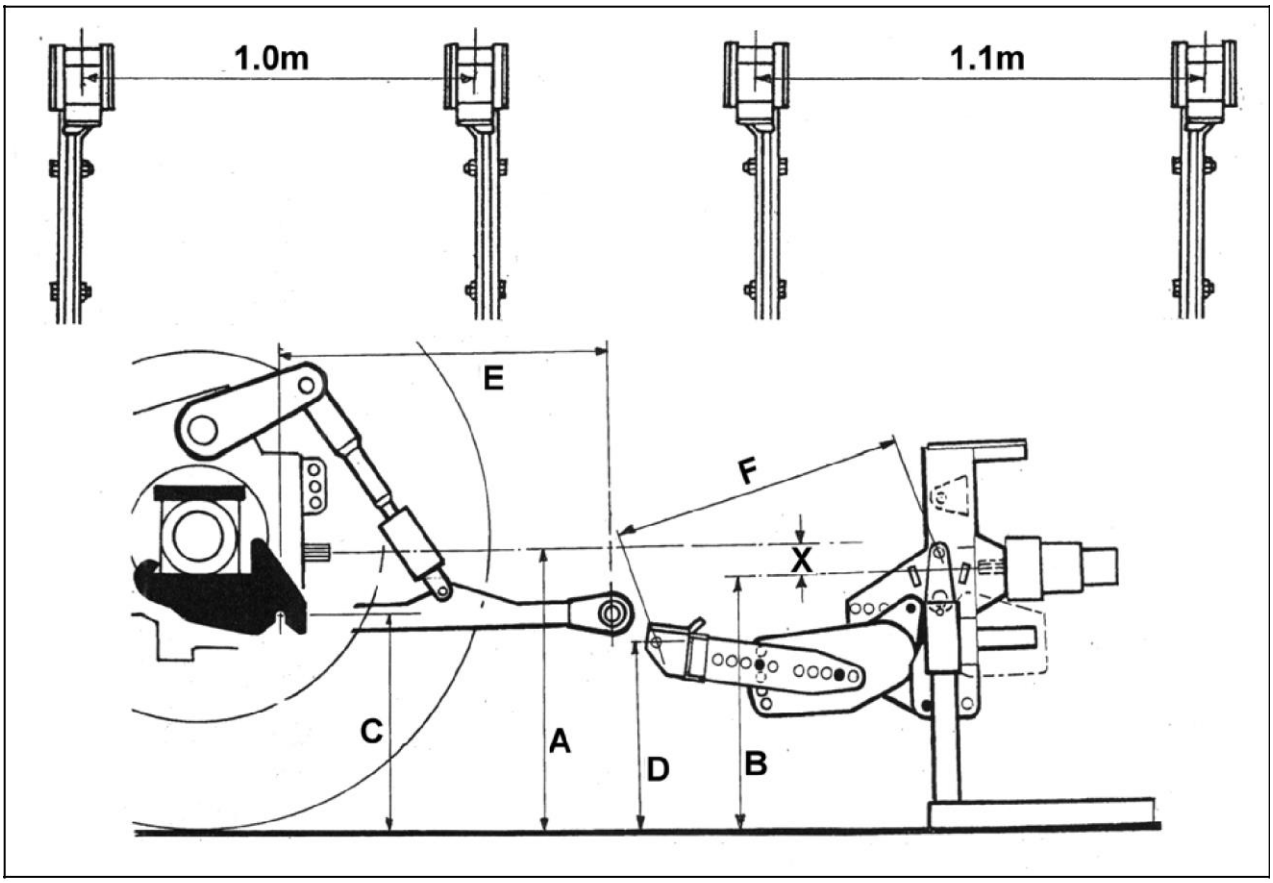

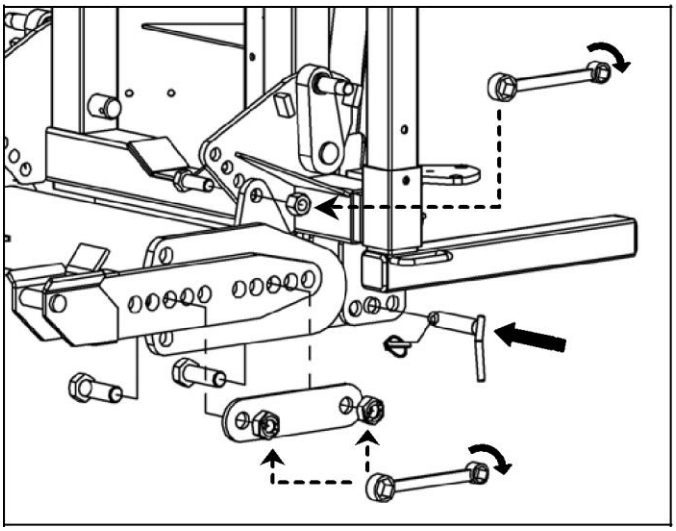

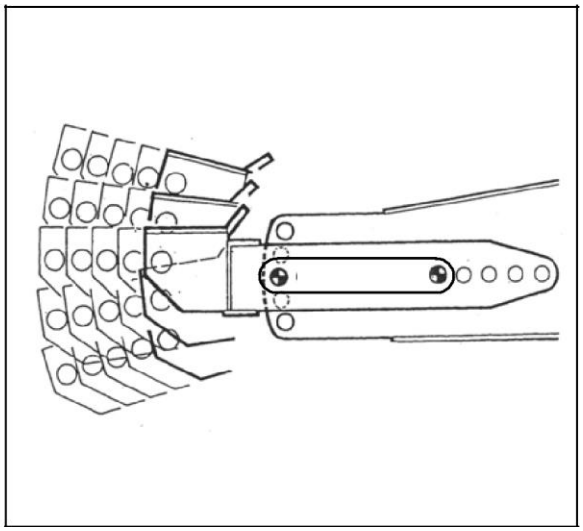

Le châssis étant en position verticale, mesurez les dimensions « A » et « B », soustrayez « B » de « A » pour obtenir la mesure « X ». Mesurez la dimension « C ».

Choisissez les trous de montage qui placent les barres de montage à l'extrémité des bras de verrouillage de manière que la dimension « D » soit égale à la dimension « C » moins la mesure « X », et que, lorsque le bras inférieur d'attelage est horizontal et que la goupille d'attelage basculante est en position verticale, les dimensions « E » et « F » soient égales.

3.3 Supports de type alternatif

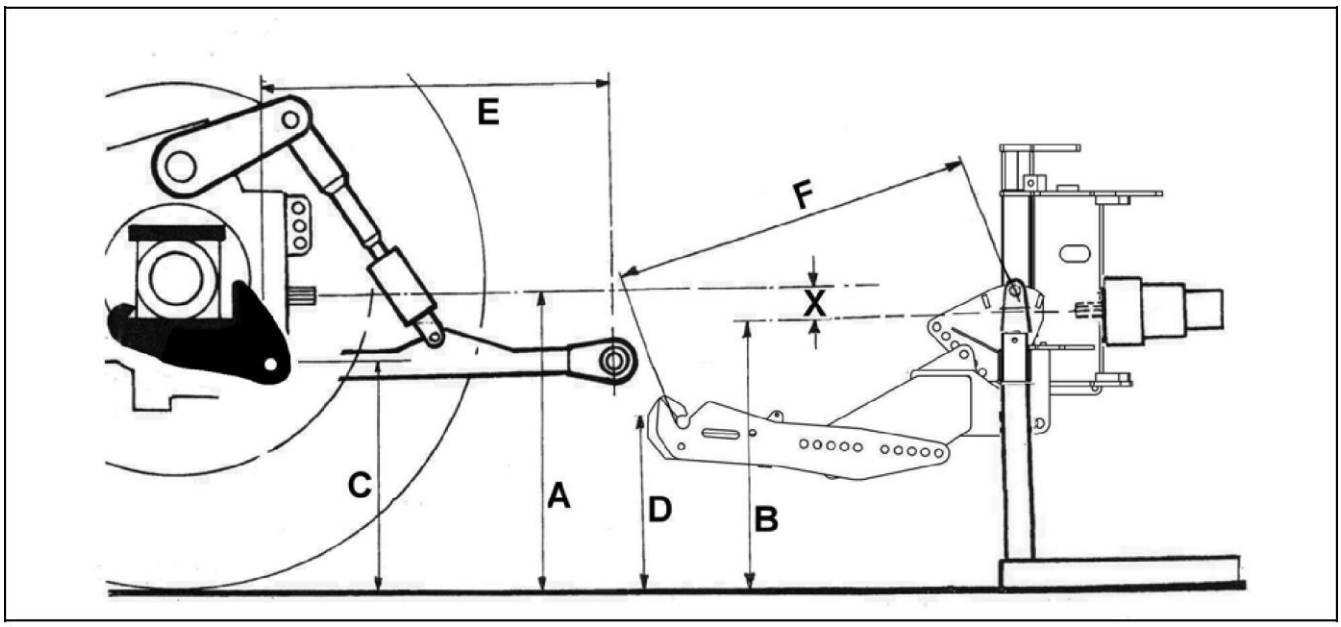

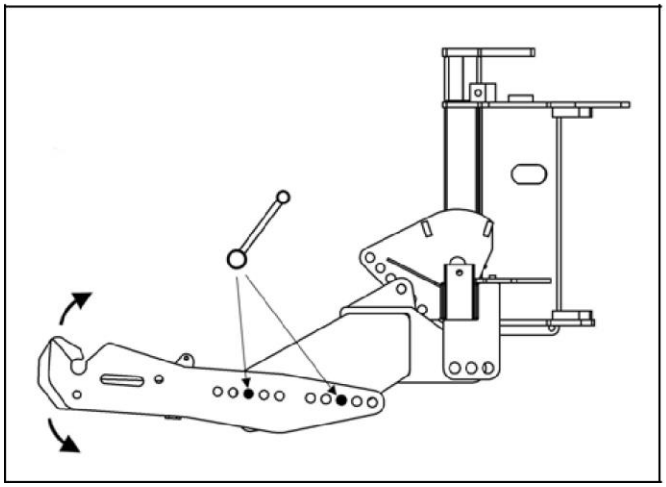

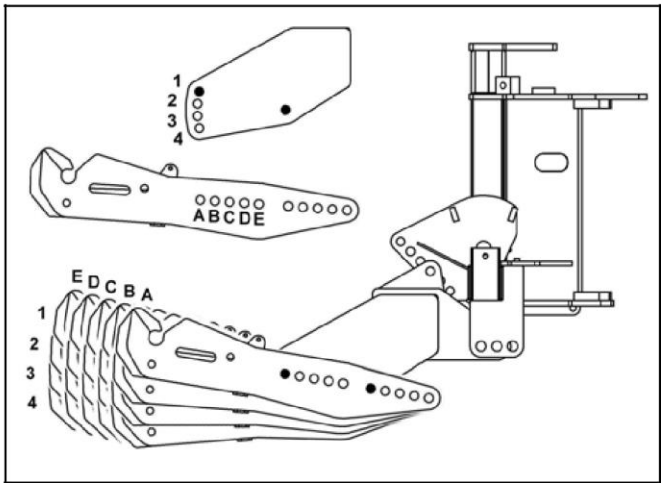

Le châssis étant en position verticale, mesurez les dimensions « A » et « B », soustrayez « B » de « A » pour obtenir la mesure « X ». Mesurez la dimension « C ».

Choisissez les trous de montage qui placent les barres de montage à l'extrémité des bras de verrouillage de manière que la dimension « D » soit égale à la dimension « C » moins la mesure « X », et que, lorsque le bras inférieur d'attelage est horizontal et que la goupille d'attelage basculante est en position verticale, les dimensions « E » et « F » soient égales.

3.4 Attelage au tracteur - par le client ou le concessionnaire

Reculez le tracteur bien d'aplomb jusqu'à côté de la machine et raccordez les bras inférieurs d'attelage à la machine – manœuvrez le tracteur jusqu'à ce que les deux basculeurs de goupille d'attelage soient à la verticale.

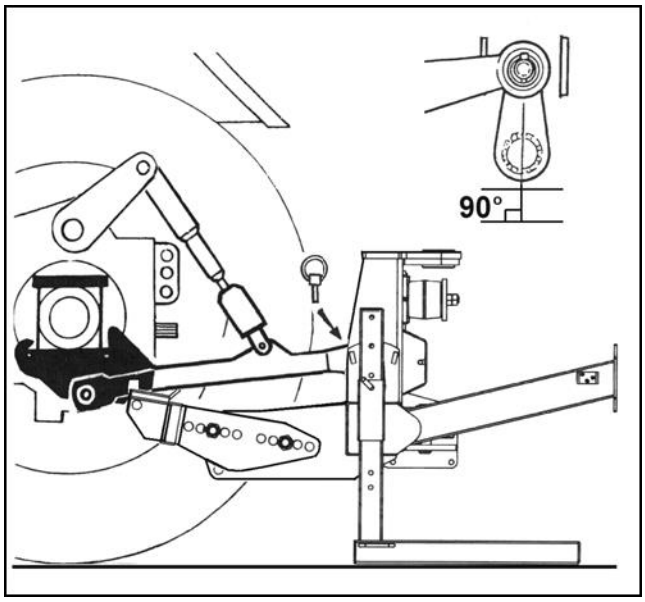

Levez la machine avec la tringlerie du tracteur juste assez pour que la barre de verrouillage s'engage complètement dans le crochet d'essieu.

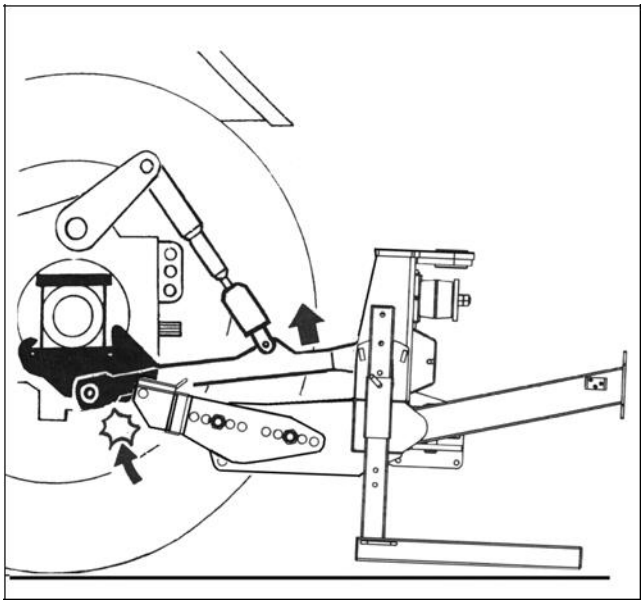

AVERTISSEMENT

Le levier de quadrant ou les commandes de la machine doivent être actionnés uniquement depuis le siège du tracteur. Assurez-vous que personne ne se tient à proximité ou entre les bras ou les barres de la tringlerie.

REMARQUE :

À noter – pendant le levage, la machine peut s'incliner légèrement.

Insérez les goupilles de verrouillage des crochets. Reportez-vous aux diagrammes ci-dessous pour le type précis.

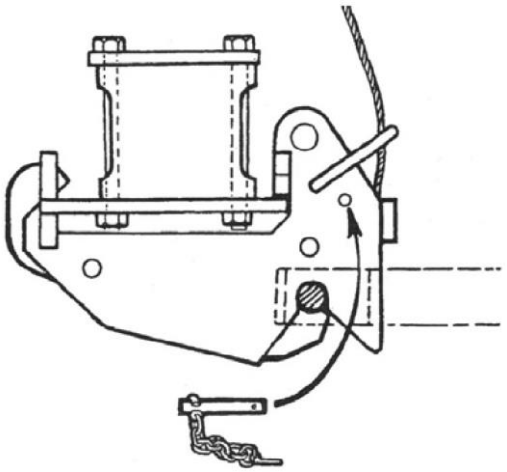

Support de type standard

Sur ce type de support, les goupilles de verrouillage traversent les bras au-dessus des verrous et sont retenues par des goupilles d'essieu.

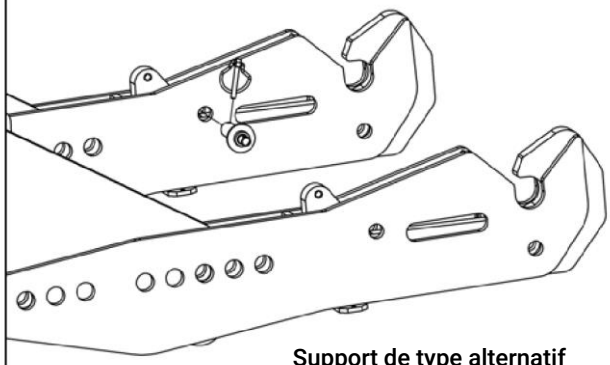

Support de type alternatif

Levez la machine avec la tringlerie du tracteur jusqu'à ce que le châssis soit à la verticale.

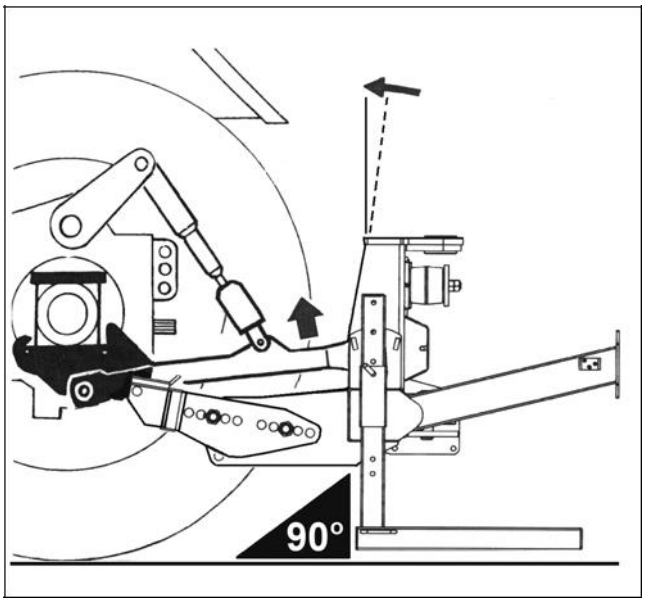

Installez le bras supérieur d'attelage.

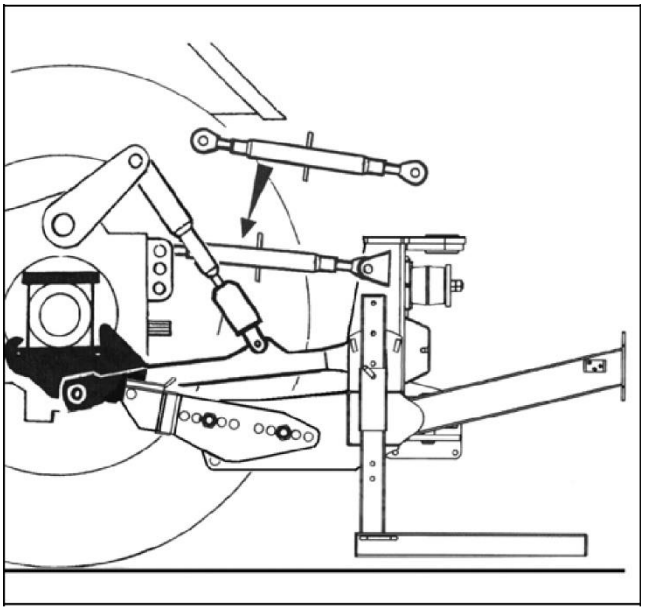

Mesurez la longueur de l'arbre de prise de force et coupez-le à la dimension indiquée (distance « A » moins 3 po [75 mm]) — voir le diagramme ci-contre et reportez-vous à la section Entretien pour plus de détails.

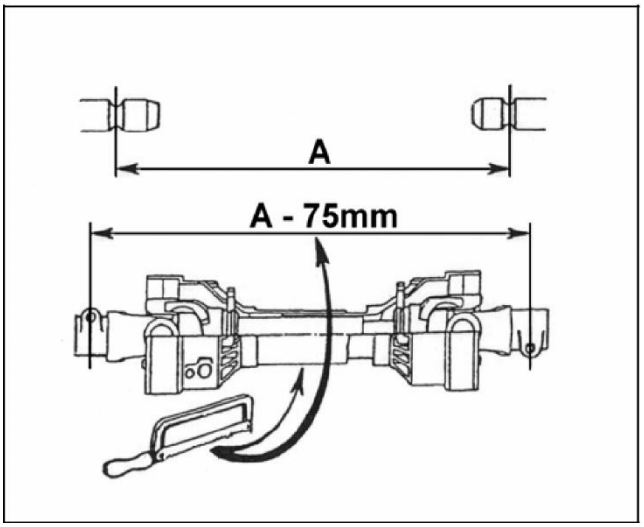

REMARQUE :

En cas d'utilisation ultérieure sur un autre tracteur, mesurez de nouveau ; il doit y avoir un chevauchement d'au moins 6 po (150 mm).

Installez l’arbre de prise de force en position.

Fixez les chaînes de couple à un endroit pratique pour empêcher la rotation des protecteurs d’arbre.

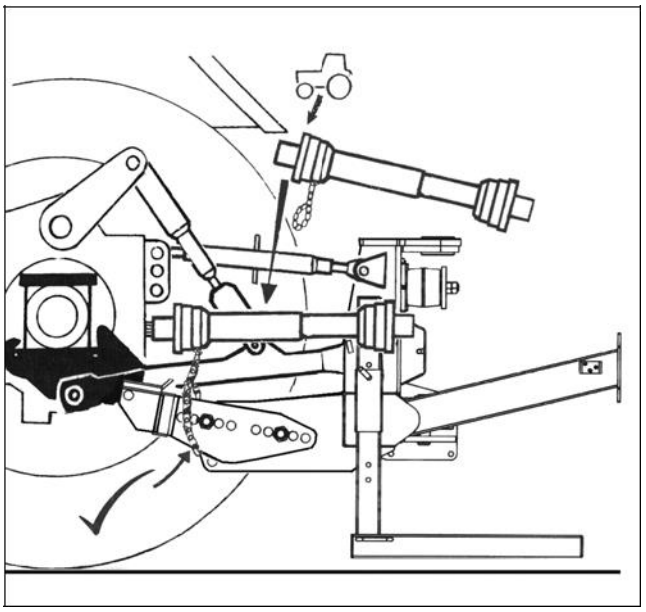

Installez les commandes de la machine dans la cabine. Reportez-vous à la page traitant de ce sujet pour plus de détails.

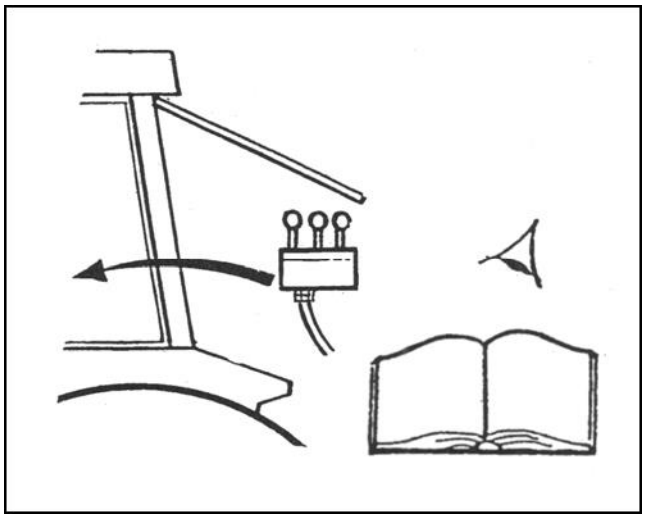

Première pose seulement – référence pour le concessionnaire

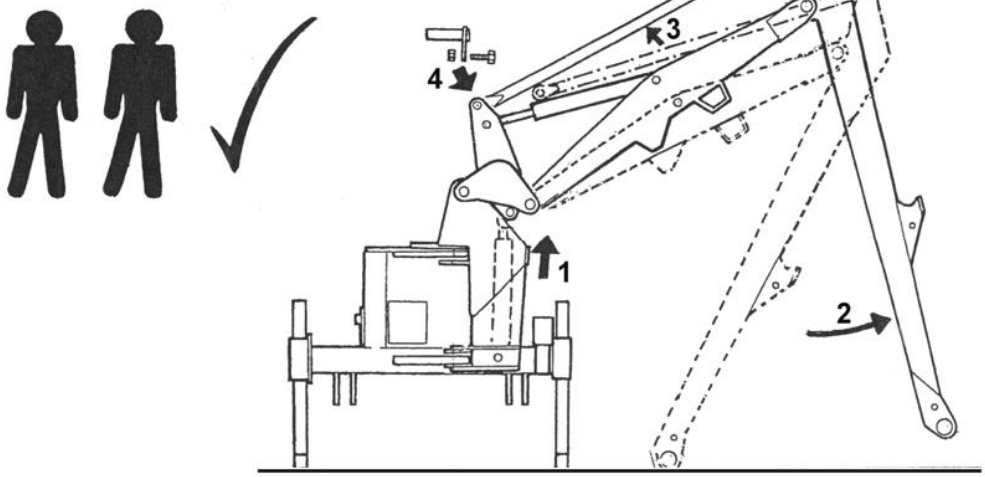

Demandez de l'aide. Actionnez « LEVAGE VERS LE HAUT » sur les commandes de la machine juste assez pour que le bras intermédiaire dégage le sol. Faites pivoter le bras vers l'extérieur jusqu'à ce que le lien de tension puisse être raccordé de nouveau.

Relevez les béquilles en position de travail et fixez-les avec leurs goupilles – voir le diagramme ci-contre.

Serrez les chaînes de retenue ou les barres stabilisatrices.

La machine doit maintenant être manœuvrée avec soin dans toute sa plage de mouvements pour vérifier que les tuyaux ne sont pas sollicités, pincés, frottés ni coudés, et que tous les mouvements fonctionnent correctement.

La machine peut maintenant être repliée en position de transport, prête à se rendre au chantier – reportez-vous à la section sur la position de transport.

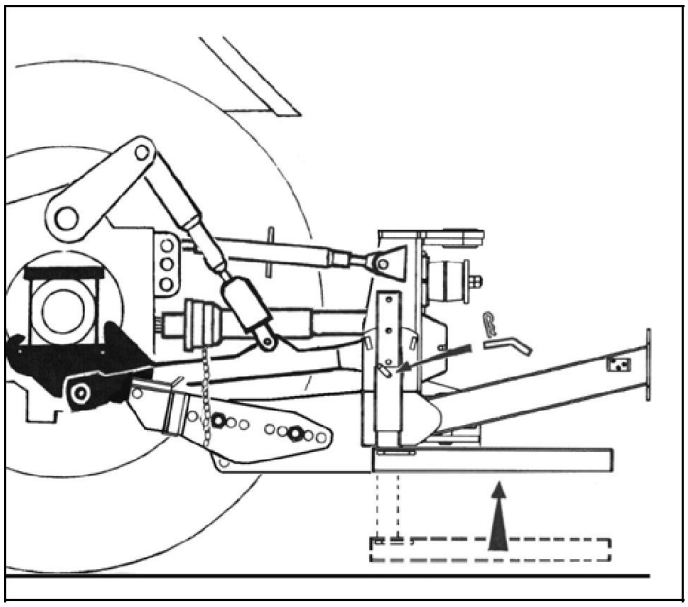

4. Retrait du tracteur

Choisissez un emplacement ferme et sûr pour retirer la machine.

Placez les béquilles de stationnement dans leurs logements.

REMARQUE : la position correcte et la plus stable pour retirer la machine du tracteur est celle où le bras est placé à l'arrière de la machine.

Placez la tête de coupe au sol, directement à l'arrière de la machine, à environ la moitié de la portée.

Débrayez la prise de force.

Retirez les goupilles de sécurité des verrous.

Reprenez le poids de la machine sur les bras inférieurs d'attelage juste assez pour permettre de déconnecter le bras supérieur.

Ouvrez les crochets d'essieu au moyen du cordon de dégagement et abaissez la machine.

Déconnectez les bras inférieurs d'attelage et retirez l'arbre de prise de force.

Retirez les unités de commande de la cabine du tracteur et rangez-les à l'écart du sol, dans un endroit où elles sont protégées des intempéries et de tout risque de dommage accidentel.

Éloignez le tracteur de la machine.

Remettez en place les chaînes de retenue ou les barres stabilisatrices – les plaques d'essieu peuvent rester en place de façon permanente.

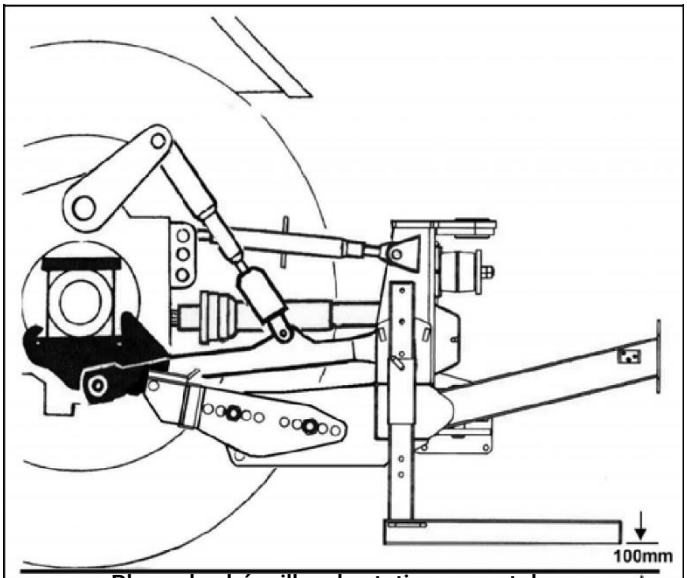

Placez les béquilles de stationnement dans leurs logements.

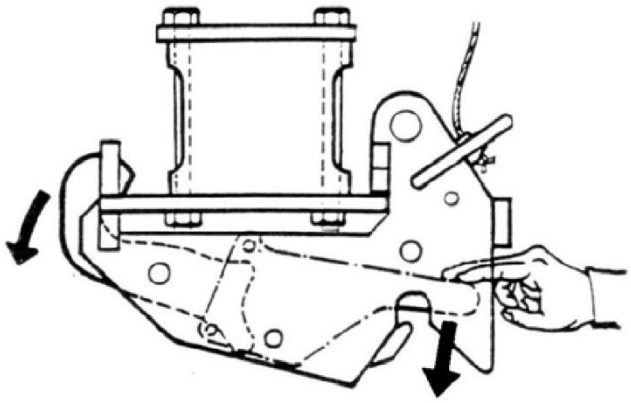

Retirez les crochets d'essieu du tracteur.

5. Entreposage

Si la machine doit rester stationnée pendant de longues périodes, enduisez légèrement de graisse les portions exposées des tiges de vérin. Cette graisse devra ensuite être essuyée avant le prochain déplacement des vérins. Si la machine doit être entreposée à l'extérieur, attachez une toile imperméable ou une toile de coton sur l'ensemble de commande – n'utilisez pas de sac de plastique, car cela peut entraîner de la corrosion.

6. Attelage au tracteur-machines montées sur tringlerie

- La machine étant positionnée sur un sol ferme et de niveau et soutenue de façon sûre, amenez le tracteur bien droit jusqu'à la machine, les barres d'attelage du tracteur réglées à une hauteur correspondant aux supports de bras inférieurs de la machine.
- Raccordez les bras inférieurs d'attelage du tracteur aux supports de bras inférieurs de la machine, retenez-les en position au moyen des goupilles d'attelage et des goupilles d'essieu fournies. Assurez-vous que la même

« Position de trou » est choisie de chaque côté de la machine.

REMARQUE : le trou choisi sur le support de bras inférieur doit être le plus reculé possible tout en permettant de monter la machine sans qu'elle touche le tracteur.

Figure 1

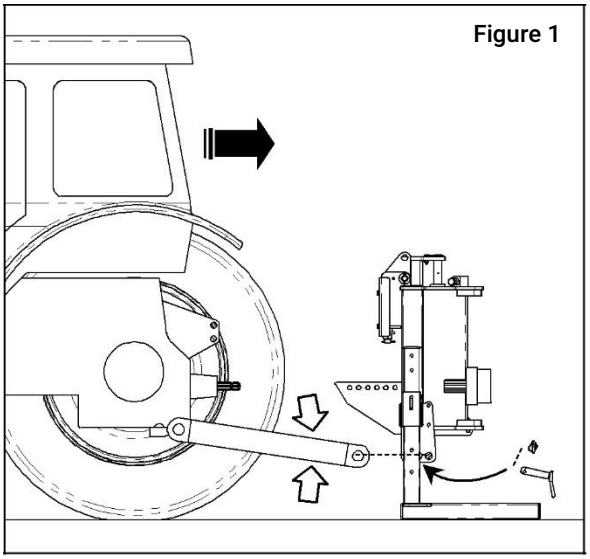

L'appareil de levage peut maintenant être retiré.

- Installez et fixez le nez du stabilisateur dans le bras supérieur d'attelage du tracteur en choisissant la position la plus haute disponible, en évitant toute fonction de détection de charge.

  REMARQUE : le boulon du nez du stabilisateur est réversible afin de s'adapter aux différentes conceptions de tringlerie des tracteurs.

Figure 2

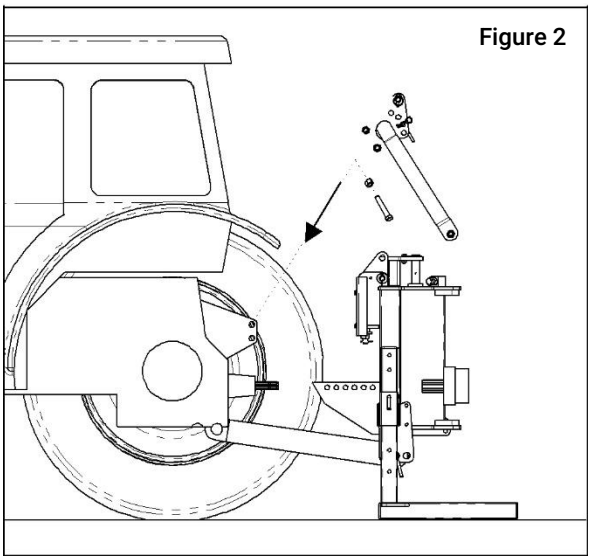

Retirez l'agrafe « R » et la goupille de quadrant du stabilisateur et faites pivoter celui-ci vers l'arrière pour l'aligner avec l'un des trous du châssis principal – choisissez le trou le plus éloigné du tracteur et fixez l'ensemble sans serrer au moyen du boulon fourni.

Ne serrez pas à cette étape et ne remplacez pas la goupille de quadrant à cette étape.

Figure 3

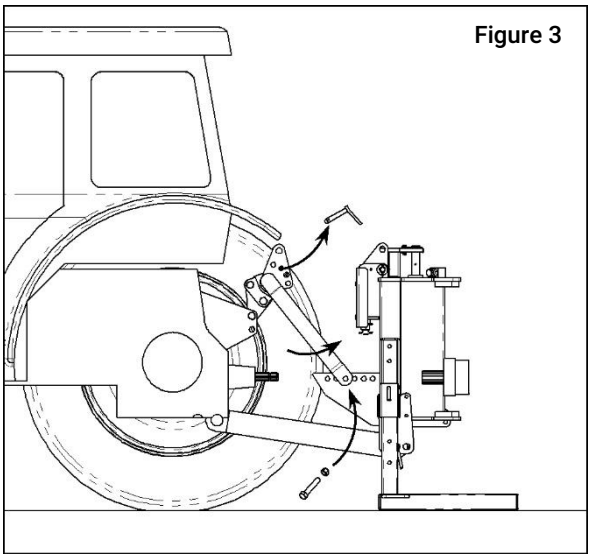

- Installez le bras supérieur d'attelage de la machine.

  Levez la machine avec la tringlerie du tracteur jusqu'à une position où la prise de force du tracteur et l'arbre d'entrée de la boîte d'engrenages de la machine sont à peu près alignés l'un avec l'autre. Remarque : pendant le levage, sachez que la machine peut s'incliner légèrement.

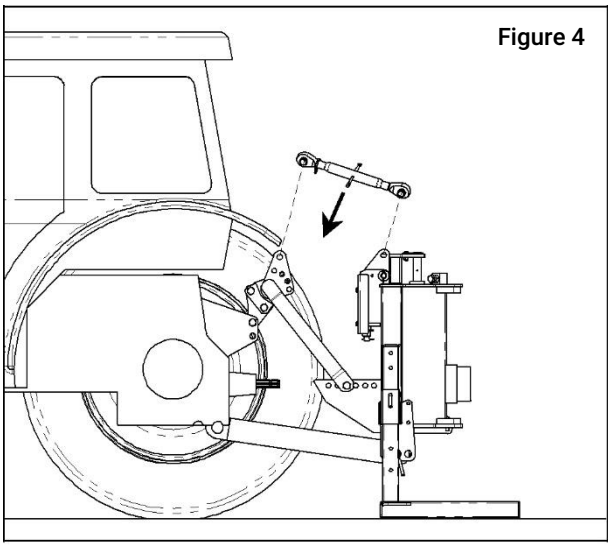
Figure 4

AVERTISSEMENT

Le levier de quadrant ou les commandes de la machine doivent être actionnés depuis le siège du tracteur. Assurez-vous que personne ne se tient sur ou entre les bras ou les barres de la tringlerie.

- Remettez en place la goupille de quadrant du stabilisateur et fixez-la avec l'agrafe « R ».

REMARQUE : La goupille de quadrant doit être insérée dans le trou le plus bas du stabilisateur pour qu'elle serve de butée inférieure ; cela empêchera la machine de retomber lorsqu'elle est arrêtée et permettra au dispositif de protection de transport intégré au tracteur de fonctionner correctement pendant l'utilisation et le transport.

Assurez-vous que la tringlerie du tracteur est en « commande de position » et qu'elle est levée suffisamment pour maintenir le taille-haie à la hauteur correcte et décharger la goupille de quadrant.

N'installez jamais la goupille de quadrant dans un trou qui bloque le stabilisateur, car cela peut endommager la machine ou le tracteur.

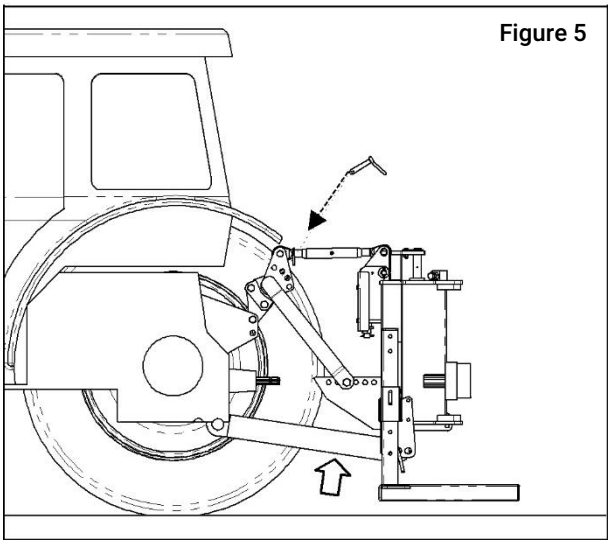
Figure 5

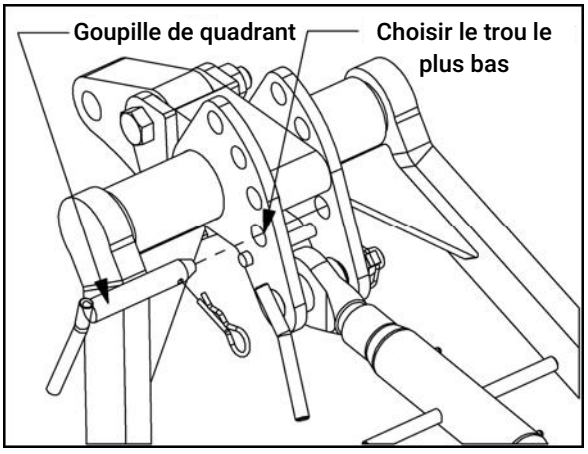

Réglez le bras supérieur d'attelage pour amener le châssis de la machine à la verticale.

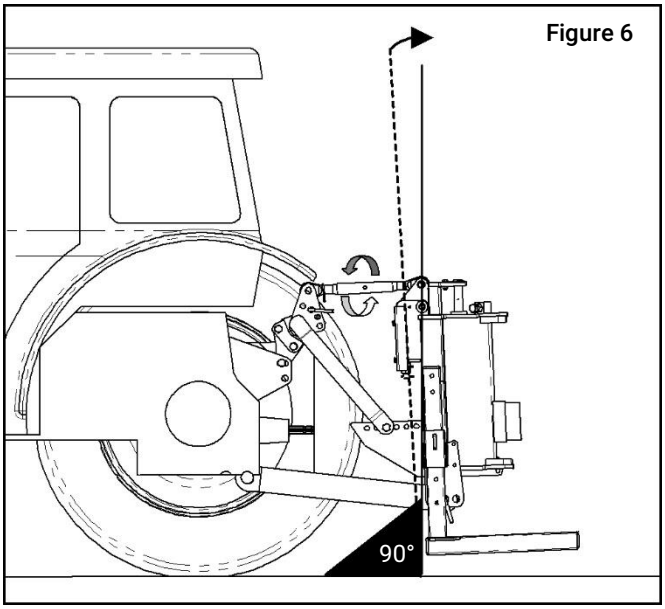

Figure 6

Serrez complètement les boulons inférieurs du stabilisateur.

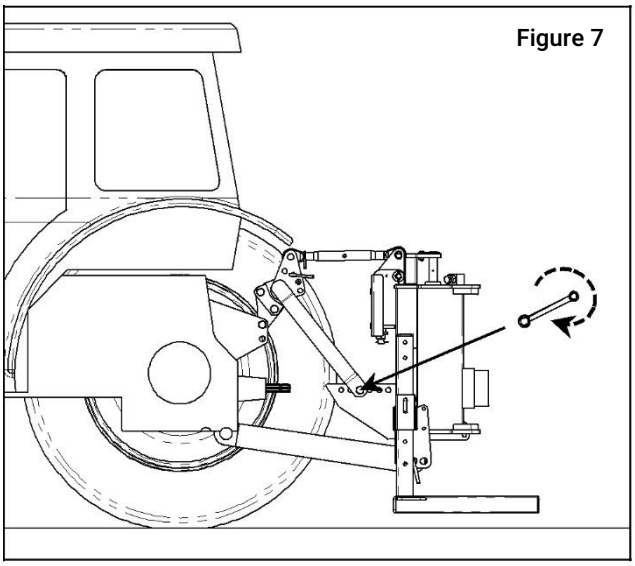
Figure 7

Mesurez la distance « A » entre l'arbre de prise de force du tracteur et l'arbre d'entrée de la boîte d'engrenages, puis coupez l'arbre à la dimension indiquée : sa longueur finale doit être inférieure de 3 po (75 mm) à la distance « A » pour permettre le montage.

REMARQUE :

Pour une utilisation ultérieure avec d'autres tracteurs, mesurez de nouveau ; il doit y avoir un chevauchement d'arbre d'au moins 150 mm (6 po).

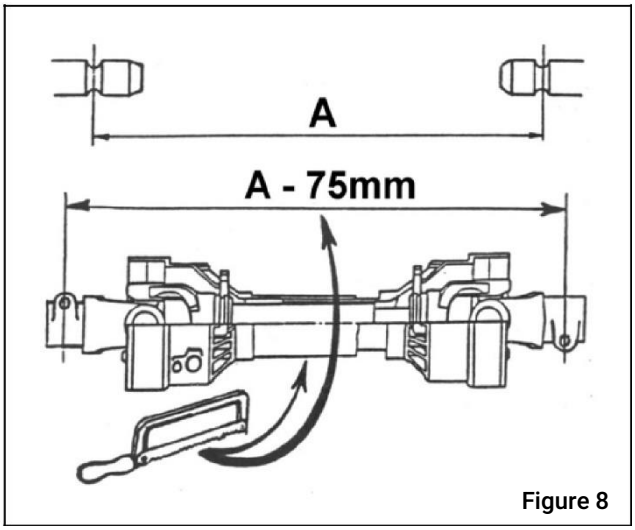

Figure 8

Installez la prise de force en position et fixez les chaînes de couple à un endroit pratique pour empêcher la rotation des protecteurs d'arbre.

Figure 9

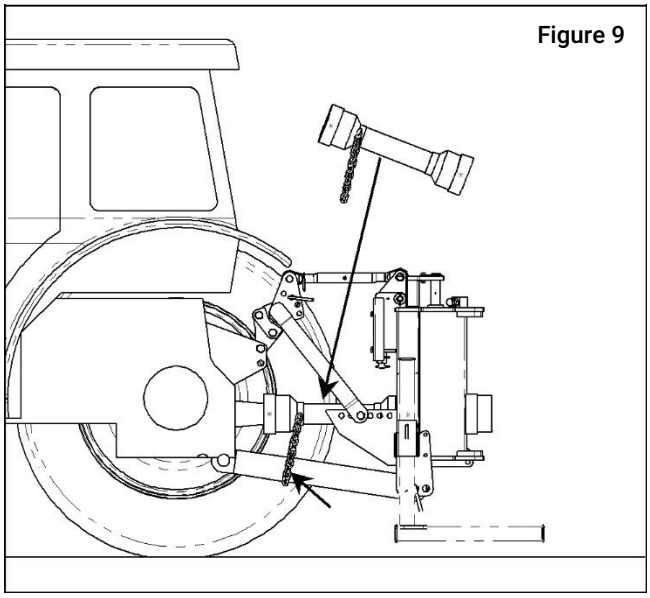

Sur les machines semi-indépendantes, raccordez uniquement les tuyaux d'alimentation et de retour.

Alimentation – à partir du service auxiliaire du tracteur.

Retour : vers le boîtier de transmission du tracteur (reportez-vous au manuel du tracteur).

Installez l'unité de commande de la machine dans le tracteur.

Figure 10

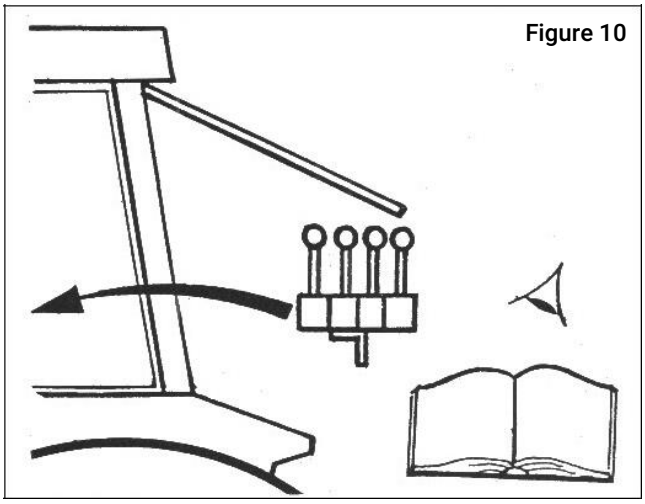

REMARQUE : Sur les machines semi-indépendantes, ne sélectionnez que les services externes du tracteur.

Assurez-vous que les robinets du vérin de levage et du vérin d'orientation sont ouverts.

Figure 11

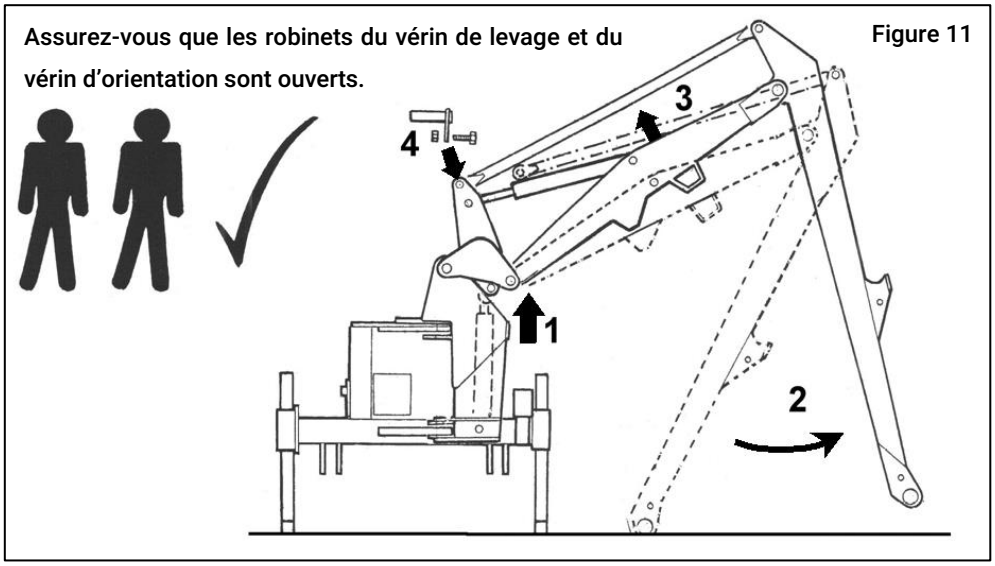

- Demandez de l’aide.
- Actionnez « LEVAGE VERS LE HAUT » sur les commandes de la machine juste assez pour que l’extrémité du bras intermédiaire dégage le sol.
- Faites pivoter le bras intermédiaire vers l’extérieur jusqu’à ce que le lien de tension puisse être raccordé.
- Actionnez la commande « PIVOTEMENT » pour amener les bras vers l'arrière, jusqu'à ce que le châssis soit horizontal.
- Manœuvrez soigneusement la machine dans toute sa plage de mouvements en vérifiant que les tuyaux ne sont pas sollicités, pincés, frottés ni coudés, et que tous les mouvements de la machine fonctionnent correctement.
- Après la première installation, la machine est maintenant prête pour la pose de la tête de coupe (voir la page suivante pour les détails de montage).
- Repliez la machine en position de transport. La machine est maintenant prête à se rendre au chantier.

6.1 Pose de la tête de coupe

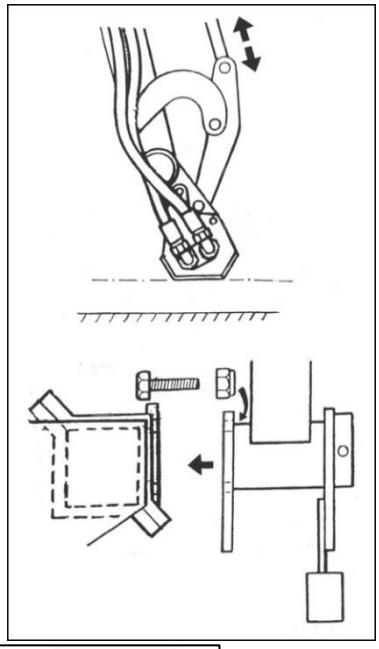

Actionnez les commandes de la machine pour manœuvrer dans une position permettant la pose de la tête de coupe – le bas du support de jonction des tuyaux doit être parallèle au sol.

Reportez-vous à la section « Vérifications avant utilisation » pour les couples de serrage corrects.

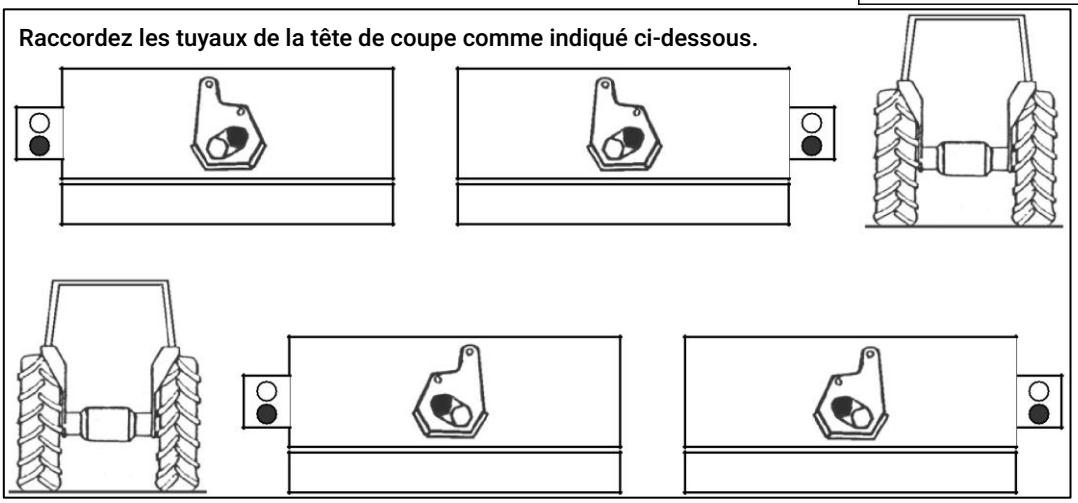

Les bras étant à la moitié de la portée et la tête de coupe dégagée du sol, effectuez le réglage final de la boîte de nivellement du bras de levage pour amener le châssis principal à l’horizontale.

6.2 Retrait du tracteur

DANGER

Lisez attentivement avant de commencer ; l’ordre des étapes suivantes doit être respecté à la lettre.

Le débranchement du bras supérieur d’attelage doit être la dernière opération avant d’éloigner le tracteur de la machine.

AVERTISSEMENT

N’actionnez pas le levier de quadrant ni les commandes de la machine à travers la vitre arrière de la cabine en vous tenant sur ou parmi les composants de la tringlerie. Demandez toujours de l’aide.

- Choisissez un emplacement ferme et de niveau pour stationner la machine.
- Remettez les béquilles de stationnement dans leurs logements et fixez-les dans leur position la plus basse.
- Levez la machine avec la tringlerie du tracteur jusqu’à ce que le stabilisateur soit déchargé.
- Retirez les goupilles inférieures du stabilisateur.
- Dévissez le robinet du vérin de levage.
- Abaissez la machine au sol.
- Déployez les bras et placez la tête de coupe au sol, à la moitié de la portée.
- Débrayez la prise de force du tracteur et retirez-la.
- Déconnectez les barres stabilisatrices ou desserrez les chaînes de retenue, selon le cas.
- Déboulonnez l’unité de commande du montant de fixation, retirez-la de la cabine du tracteur et rangez les leviers ou le boîtier de commutation à l’écart du sol.
- Déconnectez le stabilisateur de la position de relevage supérieure du tracteur. Laissez le stabilisateur glisser le long du rail jusqu’à ce qu’il entre en contact avec les butées excentriques.
- Retirez les goupilles des bras inférieurs d’attelage et éloignez le tracteur de la machine.

6.3 Entreposage

Si la machine doit rester stationnée pendant une longue période, enduisez légèrement de graisse les portions exposées des tiges de vérin. Cette graisse devra ensuite être essuyée avant le prochain déplacement des vérins.

Si la machine doit être entreposée à l’extérieur, attachez une toile imperméable ou une toile de coton sur l’ensemble de commande ; n’utilisez pas de sac de plastique, qui pourrait entraîner une corrosion rapide.

6.4 Attelage ultérieur à un tracteur identique

Reportez-vous aux étapes de l’« attelage initial au tracteur » et suivez-les.

- Raccordez le stabilisateur à la position de relevage supérieure du tracteur utilisée précédemment.
- Levez la machine avec la tringlerie du tracteur jusqu’à ce que le stabilisateur entre en contact avec les butées excentriques.
- Installez les goupilles inférieures du stabilisateur.
- Installez les commandes dans la cabine du tracteur.
- Installez l’arbre de prise de force et fixez la chaîne de couple à un point pratique pour empêcher la rotation du protecteur d’arbre.
- Placez les bras en position de travail à la moitié de la portée et réglez la boîte de nivellement du bras de levage pour amener le châssis à l’horizontale.
- Serrez les chaînes de retenue, s’il y en a.
- Rangez les béquilles de stationnement.
- Repliez la machine en position de transport.
- Rendez-vous au chantier.

6.5 Attelage ultérieur à un tracteur différent

Retirez le stabilisateur et le bras supérieur d’attelage de la machine et séparez-les.

Reportez-vous aux étapes « attelage initial au tracteur » et suivez-les.

7. Utilisation

7.1 Protection de l’opérateur

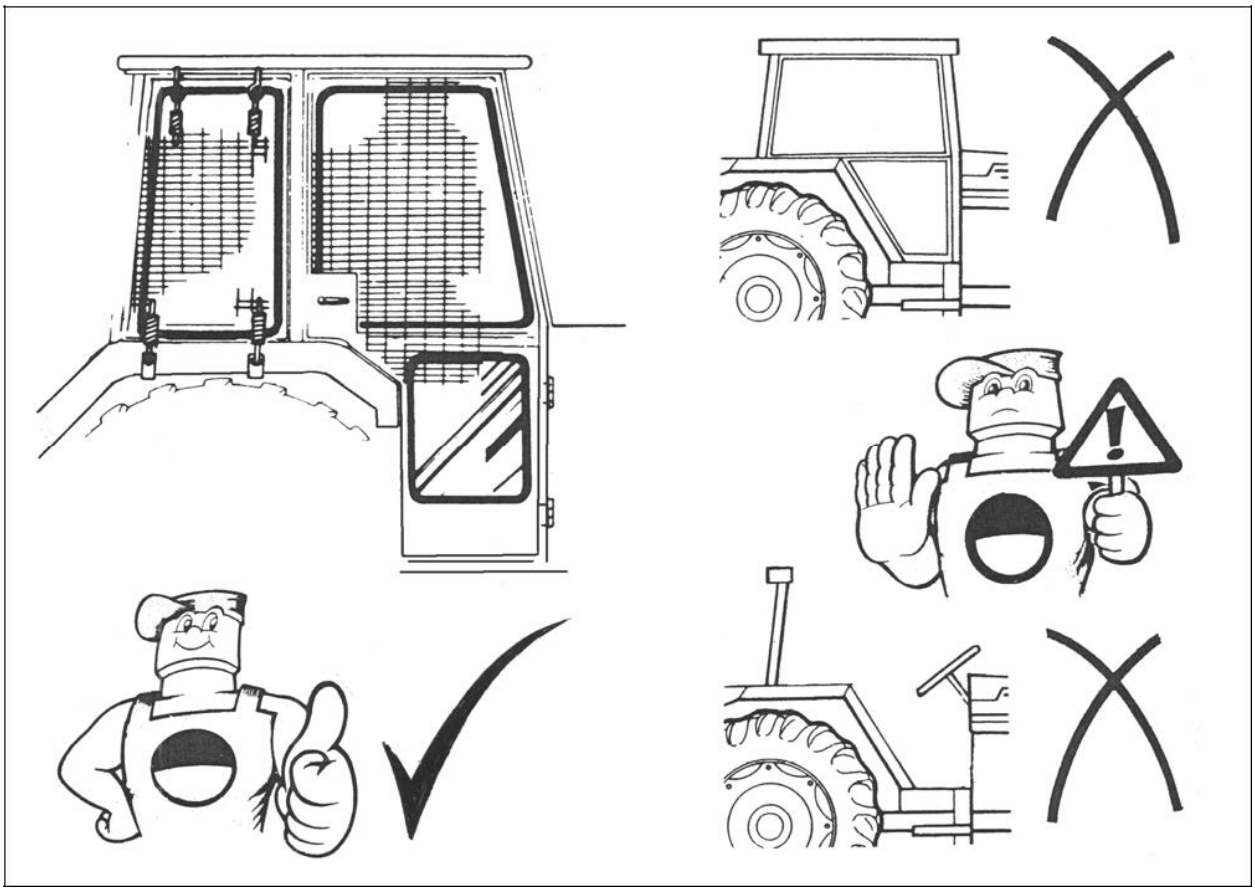

7.2 Préparation

LISEZ D'ABORD LE MANUEL. Exercez-vous à manœuvrer la machine dans un espace dégagé, sans faire tourner le rotor, jusqu'à ce que vous connaissiez parfaitement les commandes et le fonctionnement de la machine.

ATTENTION

Il faut prendre garde lorsque la tête de coupe travaille très près de la machine, car elle peut entrer en contact avec le tracteur.

7.3 Commandes de la machine

Machines à commande par câble seulement.

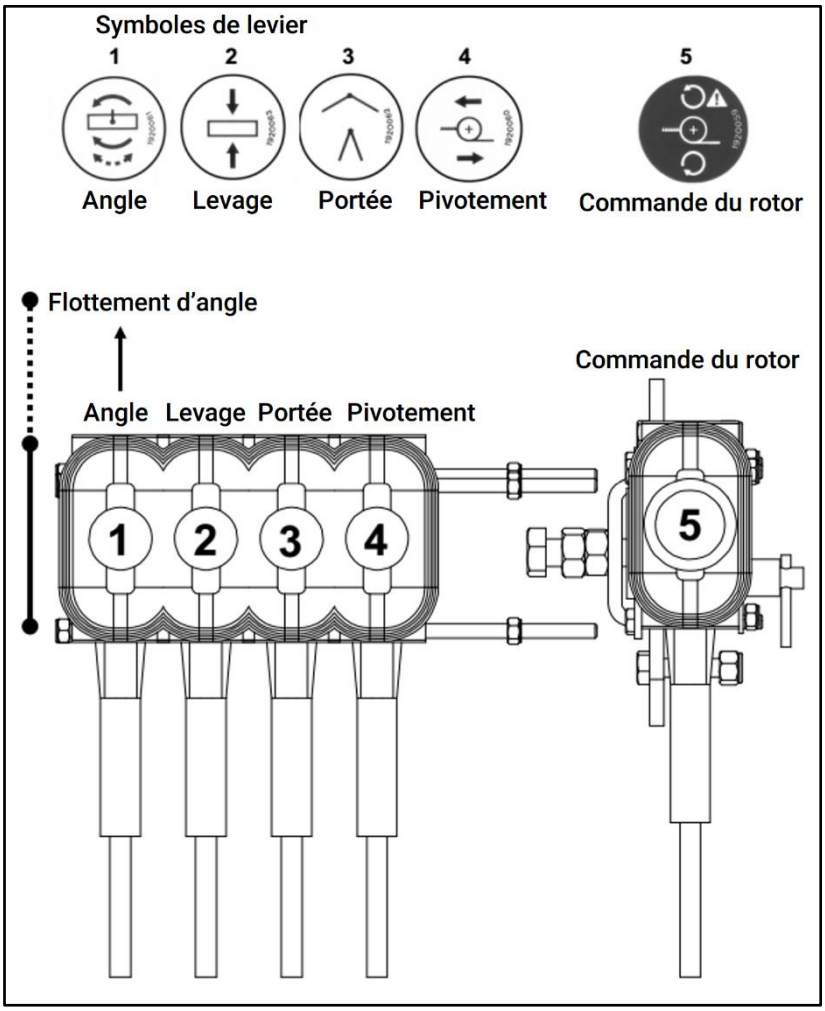

7.4 Déport d'urgence

REMARQUE :

La fonction de déport d'urgence ne dégage pas l'opérateur de sa responsabilité de conduire avec prudence, de rester vigilant et d'éviter les dangers évidents avant que le contact ne se produise.

Un déport momentané peut se produire en cours de travail normal si une zone de végétation particulièrement épaisse ou dense est rencontrée. Dans ce cas, l'avancement du tracteur peut être maintenu avec prudence.

Lorsqu'un déport s'est produit à la suite du contact avec un poteau, un arbre ou un objet semblable, le tracteur doit être arrêté et les commandes de la machine doivent être utilisées pour écarter la tête de l'obstacle. Ne continuez jamais l'avancement pour traîner la tête autour de l'obstacle.

REMARQUE :

La force nécessaire pour activer le système de déport d'urgence varie selon la déclivité du terrain. Elle sera moindre en travail en montée et inversement.

Sur les machines à coupe intermédiaire, la géométrie du déport d'urgence fera d'abord déplacer la tête vers l'extérieur en plus de l'arrière. Soyez donc conscient que l'action de déport sera contrariée si l'extrémité extérieure de la tête travaille contre un talus abrupt. Dans ce cas, il faut redoubler de prudence pendant l'utilisation pour éviter cette situation.

Avec « RÉINITIALISATION AUTOMATIQUE » sélectionnée :

Lorsque le réglage du limiteur de pression d'orientation est dépassé, l'huile est refoulée du vérin d'orientation vers la chambre inférieure du vérin de levage, ce qui fait monter la tête pendant que le bras pivote vers l'arrière pour dégager l'obstruction.

La remise de la tête en position de travail se fait automatiquement.

Avec « PIVOTEMENT » sélectionnée :

Lorsque le réglage du limiteur de pression d'orientation est dépassé, l'huile est refoulée du vérin d'orientation, ce qui permet au bras de pivoter vers l'arrière en position horizontale et à l'obstacle d'être dégagé.

La remise de la tête en position de travail s'effectue manuellement en sélectionnant « PIVOTEMENT VERS L'EXTÉRIEUR » sur l'ensemble de commande.

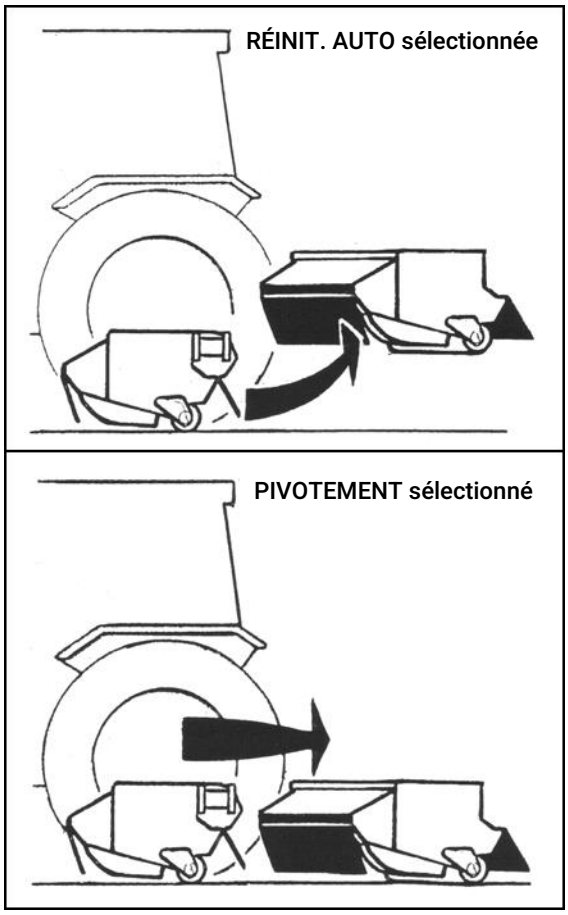

7.5 Passage en position de transport

Sélectionnez « ROTOR ARRÊT » et attendez que le rotor ait cessé de tourner.

Assurez-vous que les fonctions « levage » et « flottement d'angle » sont désactivées avant de replier la machine

Sélectionnez le mode « PIVOTEMENT » sur l'ensemble de commande.

Actionnez « ORIENTATION VERS L'INTÉRIEUR ».

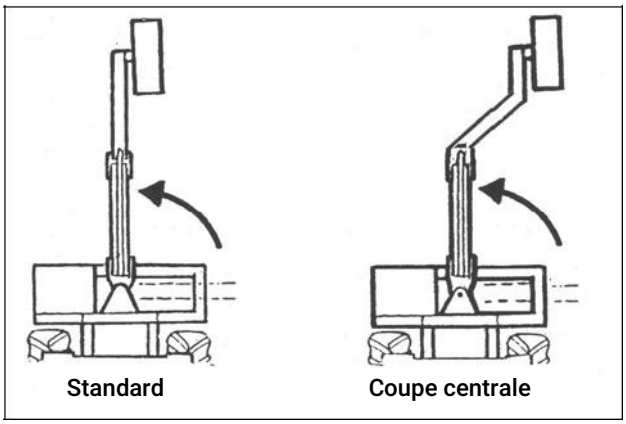

Actionnez « LEVAGE » et « PORTÉE » pour positionner la machine.

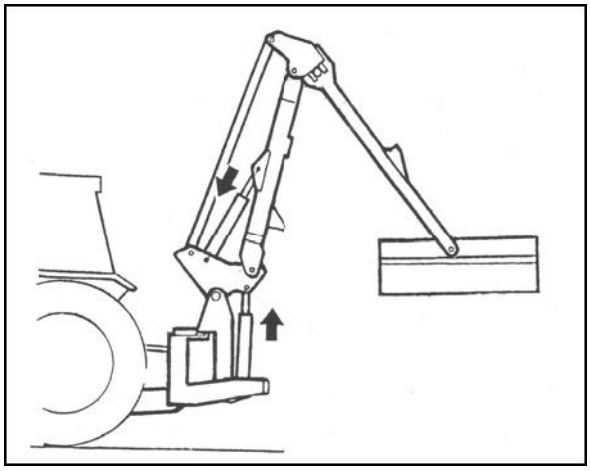

Actionnez « PORTÉE VERS L'INTÉRIEUR » jusqu'à ce que le bras intermédiaire touche le berceau de transport.

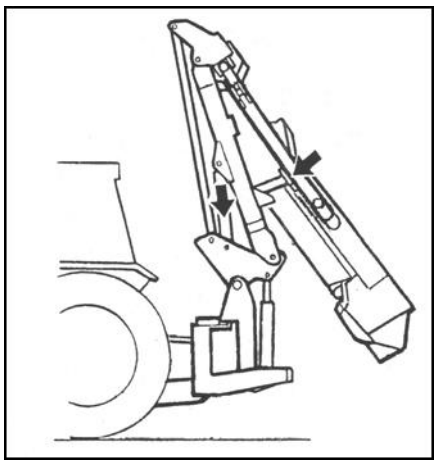

Sélectionnez « LEVAGE VERS LE HAUT » et levez les bras jusqu'à ce que le lien de tension soit à 12 po (300 mm) de la cabine du tracteur.

Actionnez « ANGLE » et placez la tête de coupe dans une position aussi compacte que possible.

Vissez complètement les robinets du vérin de levage et du vérin d'orientation.

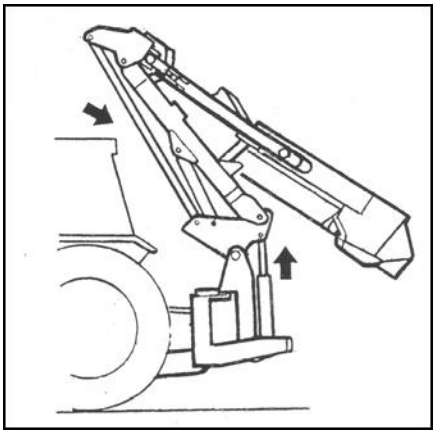

7.6 Position de transport – machines montées à l'arrière

La machine est transportée dans l'axe, à l'arrière du tracteur, avec un dégagement minimal de 300 mm entre le lien de tension et la traverse arrière de la cabine du tracteur.

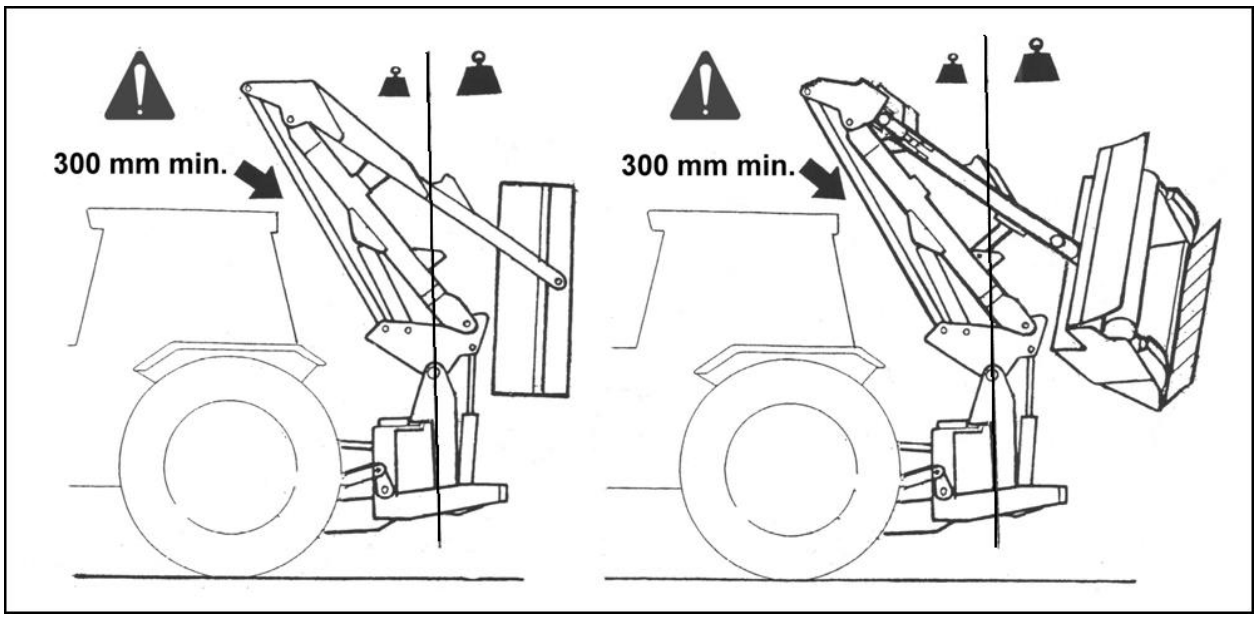

7.7 Position de transport avec la tête de coupe retirée

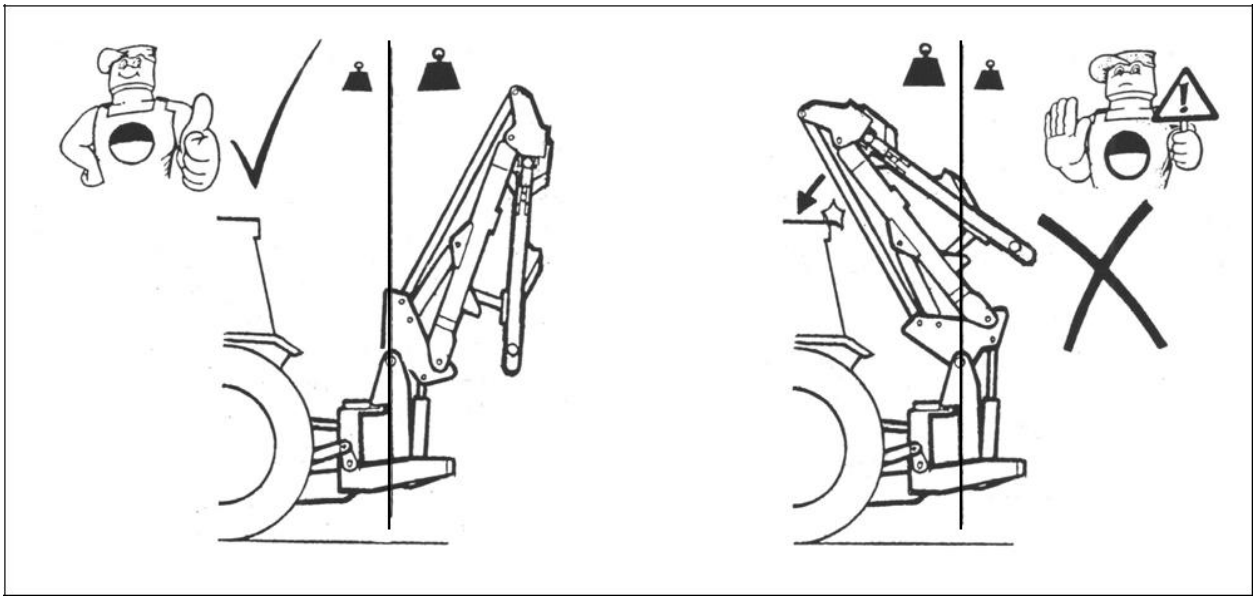

La tête de coupe étant retirée, les bras sont complètement repliés et le vérin de levage est complètement rétracté. Si le vérin de levage est déployé, le poids des bras fera basculer la machine au-delà du point d'équilibre (« sur centre »), ce qui précipitera le lien de tension contre la traverse arrière de la cabine du tracteur.

AVERTISSEMENT

Pendant le transport :

Le mode « PIVOTEMENT » doit TOUJOURS être sélectionné sur l'ensemble de commande.

7.8 Transport

En transport, la prise de force doit être débrayée et l'alimentation du boîtier de commande coupée.

La vitesse de transport acceptable variera considérablement selon l'état du sol.

En toutes circonstances, évitez de rouler à une vitesse qui provoque des rebonds exagérés, car cela solliciterait inutilement la position de relevage supérieure du tracteur et augmenterait le risque que le lien de tension touche la traverse arrière de la cabine.

7.9 Hauteur de transport

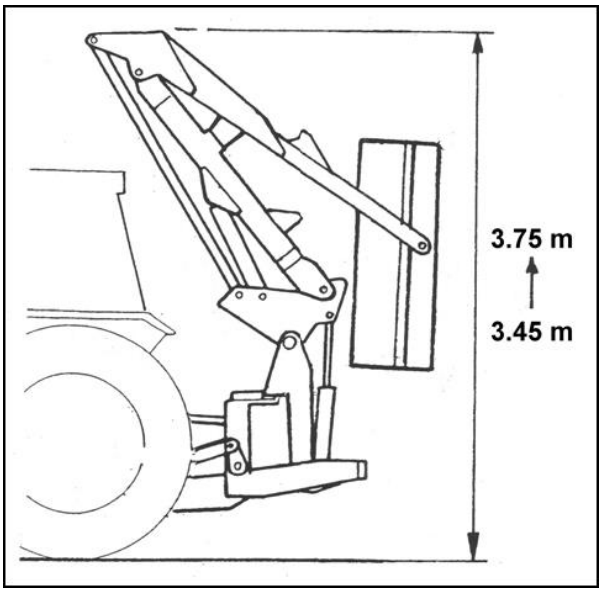

Il n'existe pas de dimension fixe pour la hauteur de transport. Elle variera selon la hauteur à laquelle la machine est portée et le degré de repli des bras que l'arrière de la cabine permet.

Pour la plupart des installations, la hauteur de transport se situera généralement entre un minimum de 3,45 m et un maximum de 3,65 m lorsque la machine est correctement repliée.

7.10 Passage de la position de transport à la position de travail

Pour revenir à la position de travail, les procédures précédentes des modèles concernés s'appliquent essentiellement en sens inverse.

REMARQUE : n'oubliez pas de dévisser le robinet du vérin de levage.

7.11 Mise en marche de l'entraînement

Modèles T.i. seulement

Assurez-vous que le levier de commande du rotor est en position « ARRÊT » avant d'engager l'arbre de prise de force.

Laissez l'huile circuler pendant une minute environ avant d'actionner les leviers de la tête de bras. Placez la tête de coupe dans une position sûre, augmentez le régime du moteur jusqu'à un ralenti élevé et amenez le levier de commande du rotor à « DÉMARRAGE ». Après un à-coup initial, le rotor tournera à une vitesse régulière.

Modèles S.i. seulement

Placez la tête de coupe dans une position sûre et amenez le régime du moteur du tracteur à 1 000 tr/min. Engagez la prise de force et augmentez lentement le régime jusqu'à atteindre les régimes de fonctionnement.

7.12 Régime de fonctionnement du rotor

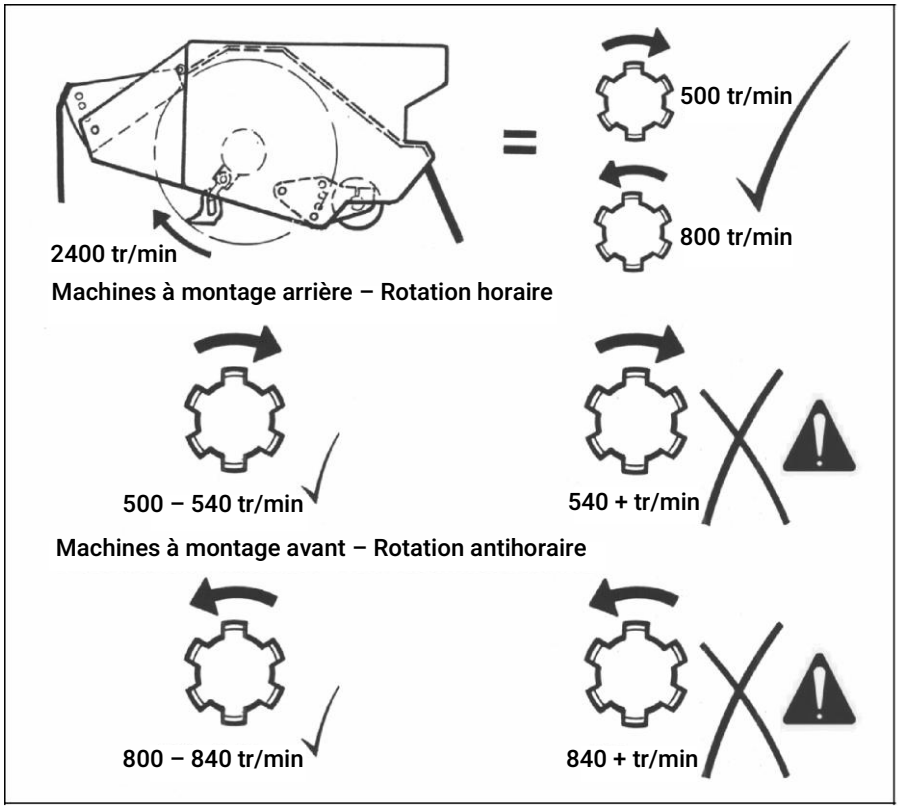

7.13 Vitesse d’ avancement du tracteur

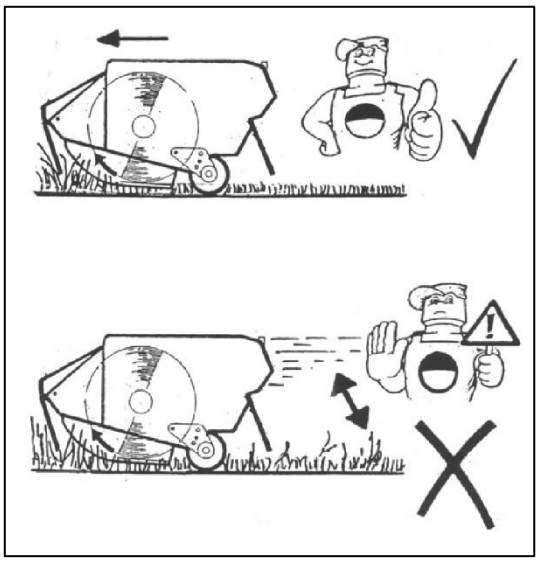

La matière à couper détermine la vitesse d’avancement du tracteur. La vitesse d’avancement peut être aussi rapide que celle qui laisse à la tête de coupe suffisamment de temps pour couper correctement la végétation.

Une vitesse trop rapide se manifestera par un déclenchement trop fréquent du système de déport d’urgence, une chute du régime du moteur du tracteur et un travail mal fini, laissant des touffes irrégulières non coupées et des déchets mal broyés.

7.14 Câbles à haute tension

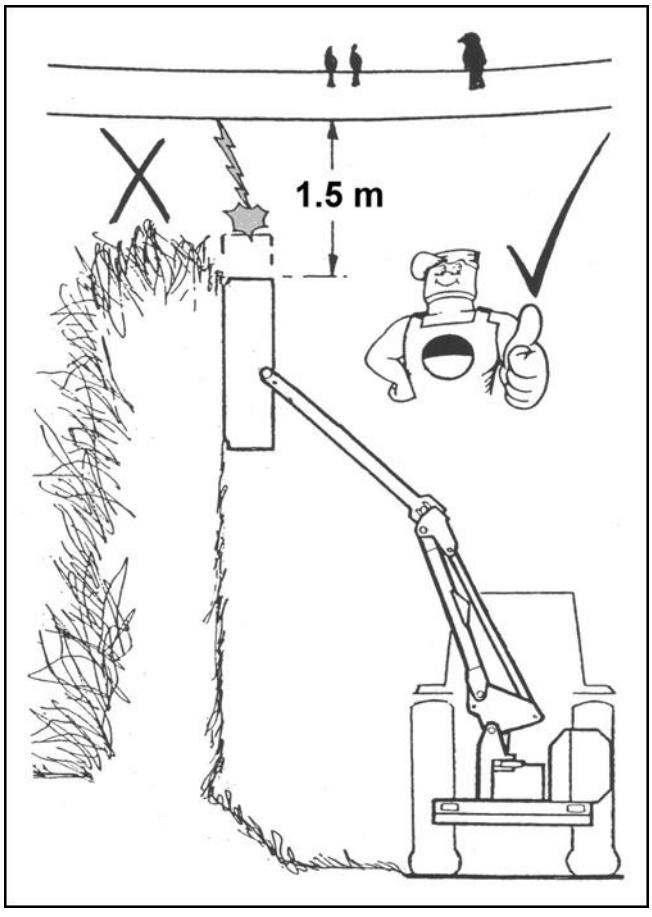

On ne saurait trop insister sur les dangers que comporte le travail à proximité de câbles électriques à haute tension. Avant d’entreprendre des travaux dans ces zones, assurez-vous d’avoir lu et bien compris la section sur la sécurité au début de ce manuel, qui contient des renseignements à ce sujet.

Maintenez toujours une distance de dégagement minimale de 1,5 m lorsque vous utilisez la machine près de câbles à haute tension.

Il est conseillé de consulter votre société d’électricité locale pour obtenir des renseignements sur une procédure de travail sûre.

7.15 Obstacles en hauteur

Soyez toujours attentif à la hauteur de la machine pendant le travail ou lorsqu’elle est repliée et prenez garde, en particulier lorsque vous manœuvrez près ou sous des ponts, des bâtiments, des câbles électriques ou tout autre obstacle que vous pourriez rencontrer en déplaçant votre machine.

7.16 Procédure de taille de haie

1. Taillez d’abord le côté et le bas du côté champ. Cela laisse l’épaisseur maximale de haie du côté route pour empêcher que des débris soient projetés à travers la haie sur la trajectoire des véhicules venant en sens inverse.

2. Taillez le côté et le bas du côté route.

3. Taillez le dessus de la haie à la hauteur souhaitée.

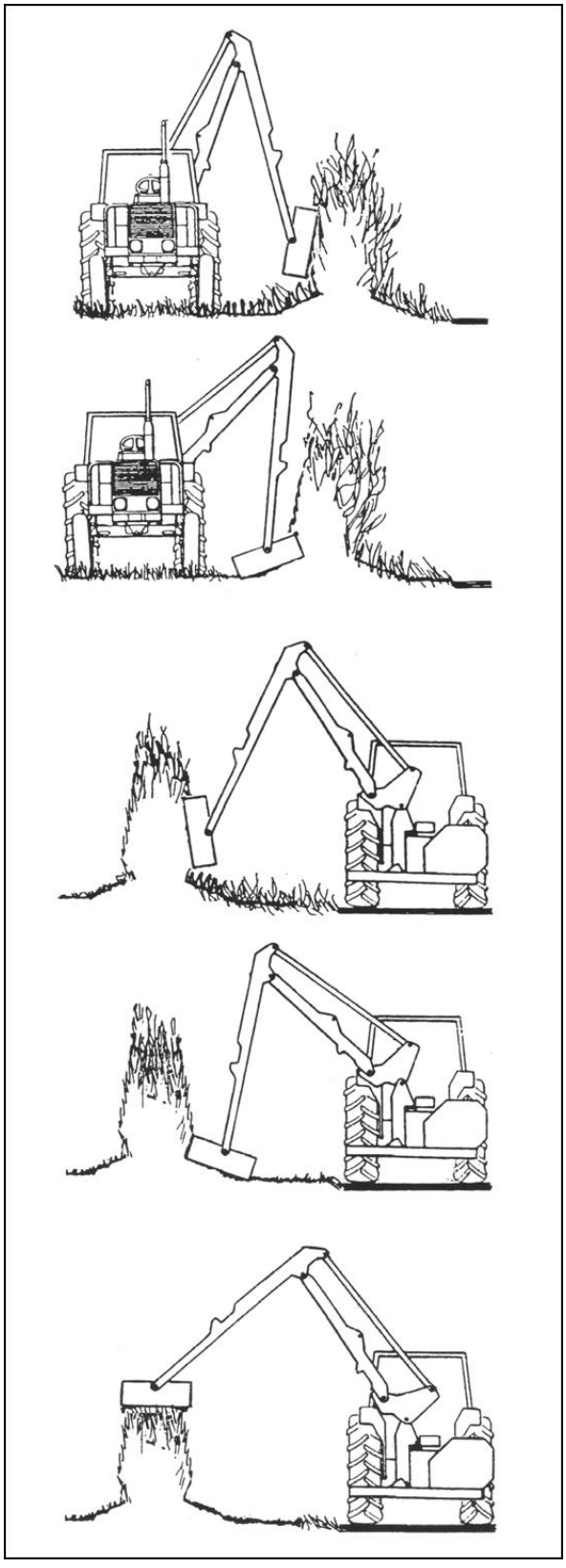

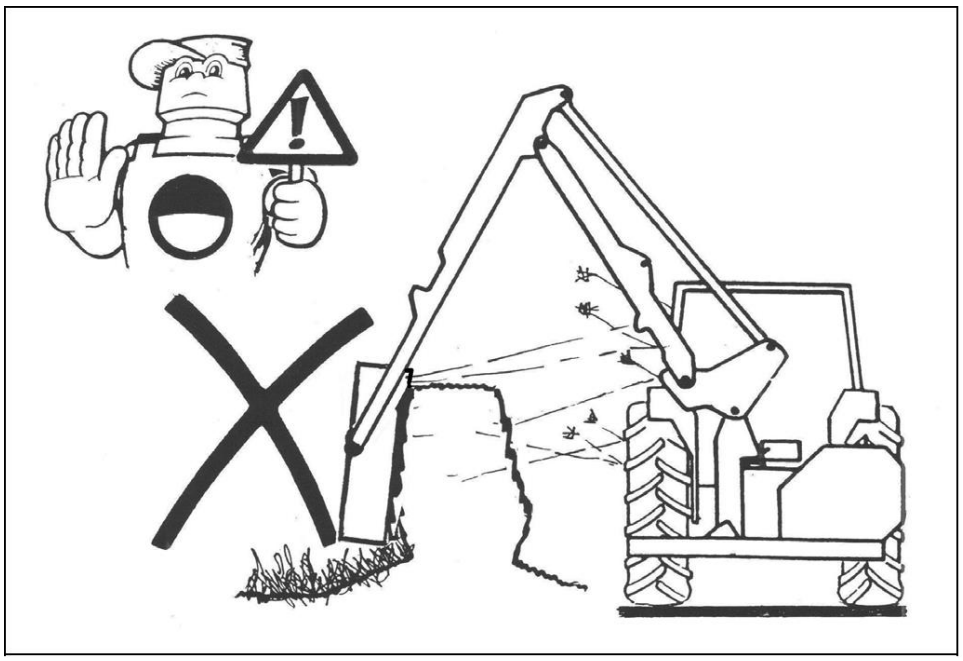

AVERTISSEMENT

Ne taillez jamais du côté masqué de la haie.

Il est impossible de voir les risques ou dangers potentiels, et la position de la tête de coupe pourrait permettre à des débris d'être projetés à travers la haie vers le tracteur et l'opérateur.

7.17 Travail sur pentes défavorables

Lorsqu'on travaille en hauteur avec la portée complètement rentrée, il est possible que l'équilibre du bras principal passe au-delà du point d'équilibre et décharge le vérin de levage. Un limiteur de débit placé dans le raccord de presse-étoupe du vérin de levage prévient les mouvements brusques et imprévisibles si cela se produit.

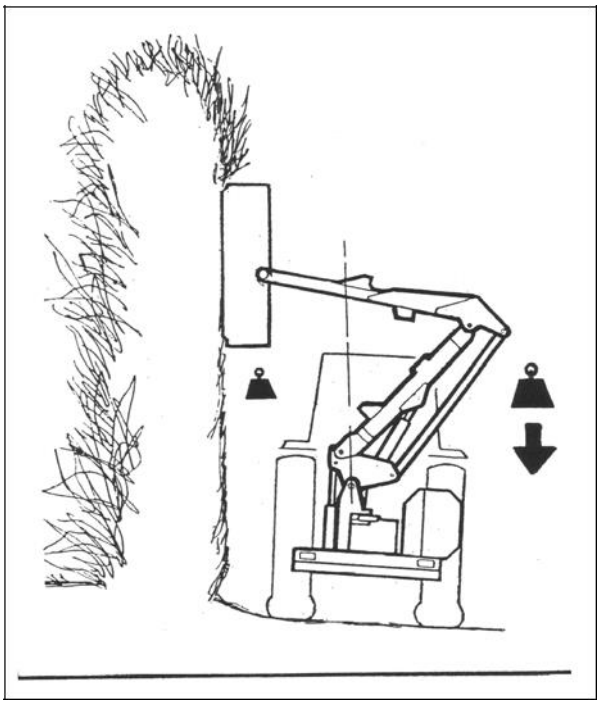

AVERTISSEMENT

Ne retirez pas ce limiteur de débit du raccord de presse-étoupe du vérin de levage.

La machine est munie d'une soupape à came qui empêche les mouvements imprévisibles lorsqu'on travaille avec la machine en position haute.

8. Entretien

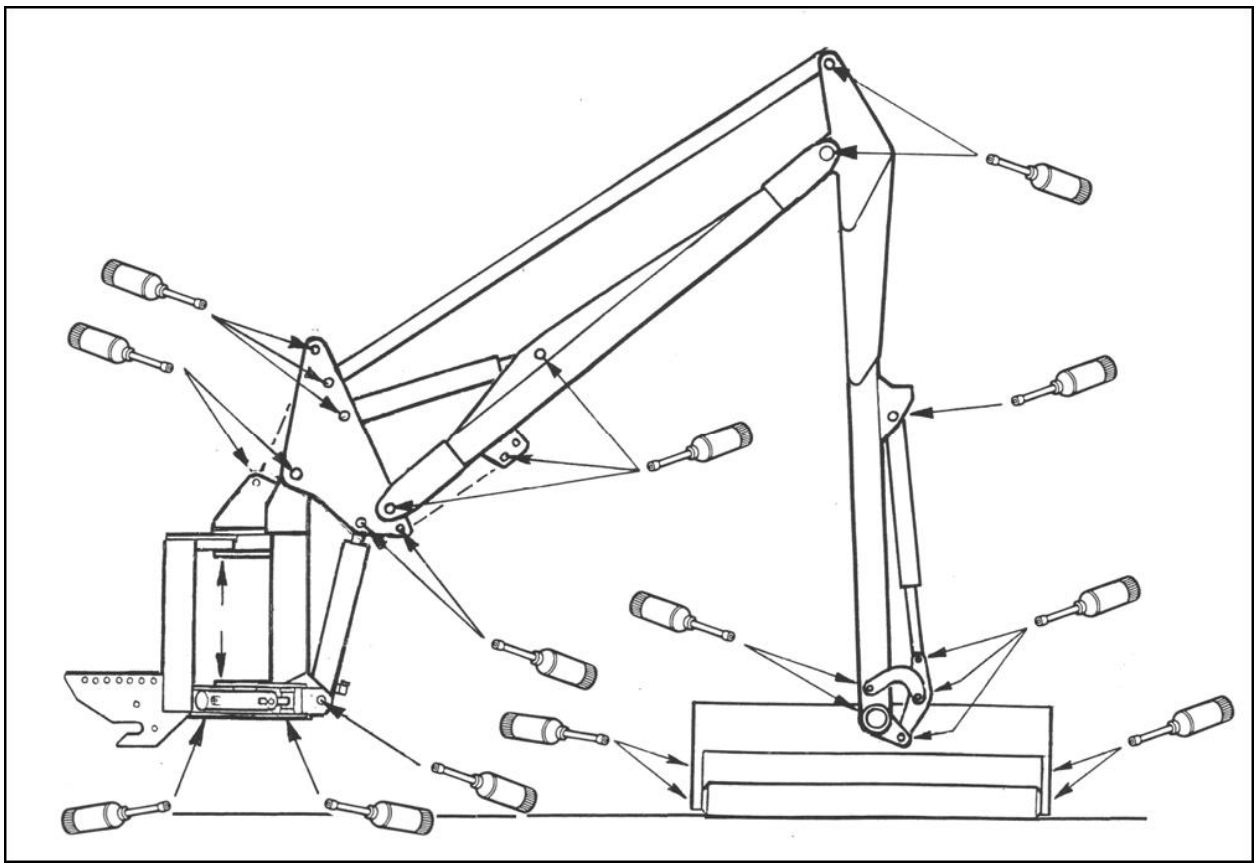

8.1 Graissage

8.1.1 Généralités

Graissez quotidiennement tous les points indiqués dans le diagramme ci-dessus.

8.1.2 Arbre de prise de force

Vérifiez régulièrement que les protecteurs de prise de force ne sont pas endommagés, assurez-vous que les chaînes anti rotation sont en place et que leurs points d'ancrage sont en bon état.

Lubrifiez les points indiqués dans le diagramme ci-dessous aux intervalles indiqués, au moyen d'une graisse à base de lithium à usage général.

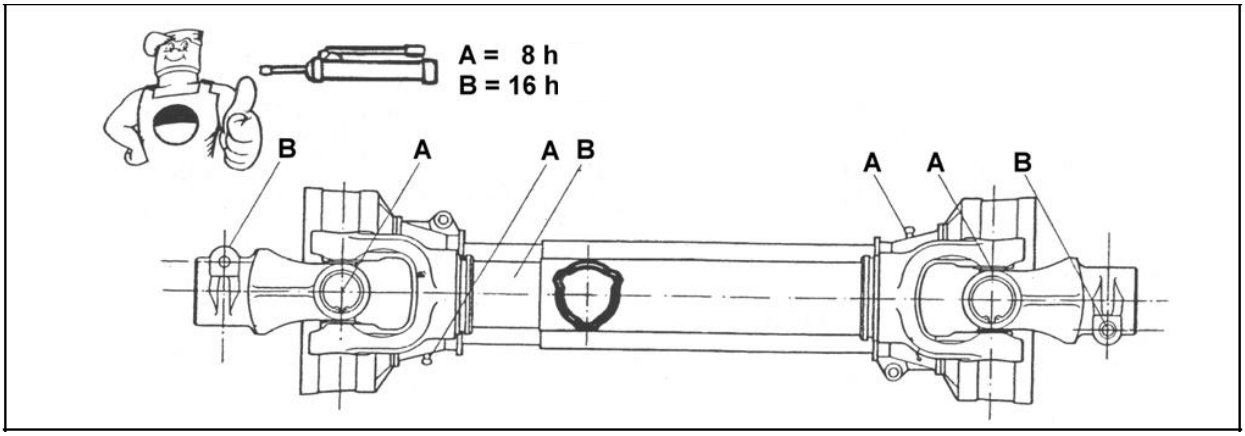

AVERTISSEMENT

N'utilisez pas la machine avec des protections endommagées ; remplacez immédiatement les pièces suspectes.

8.2 Circuit hydraulique

8.2.1 Alimentation en huile

Vérifiez quotidiennement le niveau d'huile du réservoir.

Aucune période fixe ne peut être prescrite pour les vidanges d'huile, car les conditions de fonctionnement et les normes d'entretien varient énormément. Une odeur d'huile brûlée ou grillée ainsi qu'une huile qui s'assombrit et s'épaissit sont des signes d'oxydation qui indiquent qu'il faut vidanger l'huile.

L'humidité issue de la condensation peut se retrouver piégée dans l'huile et ne peut pas être éliminée par filtration, de sorte que la contamination par l'eau est progressive.

On peut réduire la contamination en :

- Nettoyant les alentours du bouchon du réservoir avant de le retirer et en gardant cette zone propre;
- Utilisant des contenants propres pour remplir le circuit;
- Entretenant régulièrement le système de filtration.

8.2.2 Entretien de la filtration

La machine est protégée par une crépine d'aspiration de 125 microns et un filtre de retour à plein débit basse pression de 10 microns.

- Crépine d'aspiration

La crépine est fixée de façon permanente dans le réservoir.

Si des symptômes de cavitation de la pompe ou un fonctionnement irrégulier « mou » se manifestent, le réservoir doit être vidangé et rincé avec un produit de nettoyage approprié, par exemple du diésel propre.

- Filtre de retour

Les éléments filtrants doivent être remplacés après les 50 premières heures, puis à des intervalles de 500 heures. Il est important de noter les heures de travail, car si le filtre se colmate, une dérivation interne dans le boîtier s'ouvrira sans qu'aucun symptôme de défaillance ne vienne vous le rappeler.

8.3 Tuyaux hydrauliques

L'état de tous les tuyaux doit être soigneusement vérifié lors de l'entretien de routine de la machine. Les tuyaux dont l'enveloppe extérieure a été frottée ou endommagée doivent être solidement enveloppés de ruban adhésif étanche pour empêcher la rouille de la tresse métallique. Les tuyaux dont la tresse métallique a été endommagée doivent être remplacés dès que possible.

8.3.1 Remplacement des tuyaux

- Remplacez les tuyaux un à la fois pour éviter tout risque de raccordement erroné.
- Lorsque le tuyau est vissé sur un raccord ou une union supplémentaire, utilisez une deuxième clé sur l'union pour éviter d'endommager les deux joints.
- N'utilisez pas de pâte à joint sur les filets.
- Évitez de vriller le tuyau. Ajustez la ligne de tuyau pour qu'elle ne frotte ni ne soit coincée avant de serrer les raccords d'extrémité.

Avant de remplacer des tuyaux, étudiez l'installation ; celle-ci est soigneusement calculée pour éviter d'endommager les tuyaux pendant l'utilisation. Remplacez toujours les tuyaux exactement de la même manière. Cela est particulièrement important pour les tuyaux de la tête de coupe, qui doivent être croisés, du haut vers le bas, aux pivots du bras intermédiaire et de la tête.

8.3.2 Note de sécurité

Les raccords de tuyau à joint souple peuvent retenir la pression même lorsque l'écrou n'est serré qu'à la main. Il est donc recommandé, lors du démontage, de fléchir manuellement le tuyau pour évacuer toute pression résiduelle, l'écrou de retenue étant desserré avant le démontage complet.

9. Vue éclatée et liste des pièces

Diagramme A – Ensemble de commande

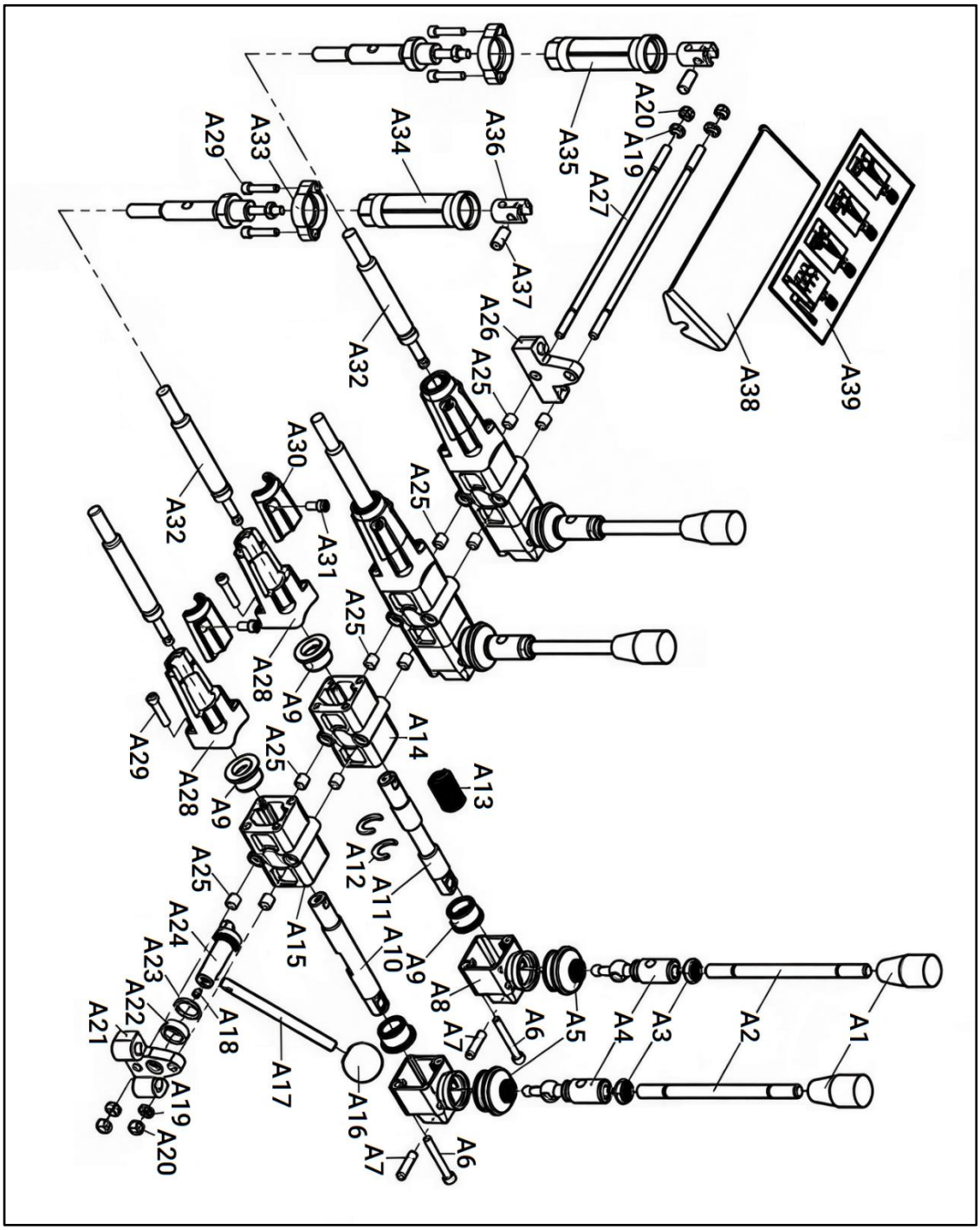

N°	Désignation	Qté
A1	Poignée courte	4
A2	Levier court	4
A3	Écrou mince M10	4
A4	Bloc de déplacement	4
A5	Douille de protection	4
A6	Vis à tête creuse hexagonale M5×40	8
A7	Goupille cylindrique type B 6×26	4
A8	Couvercle supérieur	4
A9	Douille à bride	8
A10	Tige de traction 1	1
A11	Tige de traction 2	3
A12	Bague de retenue	6
A13	Ressort de dégagement	3
A14	Coquille	3
A15	Coquille à trou de verrouillage	1
A16	Poignée à poire	1
A17	Levier de verrouillage	1
A18	Vis d’arrêt à six pans creux M5×8	1
A19	Rondelle plate 6	4
A20	Écrou de blocage hexagonal M6	4
A21	Siège fixe 2	1
A22	Douille	1
A23	Joint torique 16×2,65	1
A24	Arbre de verrouillage	1
A25	Douille de positionnement	10
A26	Siège fixe 1	1
A27	Tige filetée	2
A28	Couvercle inférieur	4
A29	Vis à tête creuse hexagonale M5×25	16
A30	Couvercle inférieur	4
A31	Vis à tête creuse hexagonale M5×12	8
A32	Tirant	4
A33	Bride	4
A34	Pièce moulée sous pression	3
A35	Tuyau moulé évasé	1
A36	Raccord en aluminium	4
A37	Goupille	4
A38	Plaque d’étiquette	1
A39	Étiquette	1

Diagramme B – Pièces de fauchage

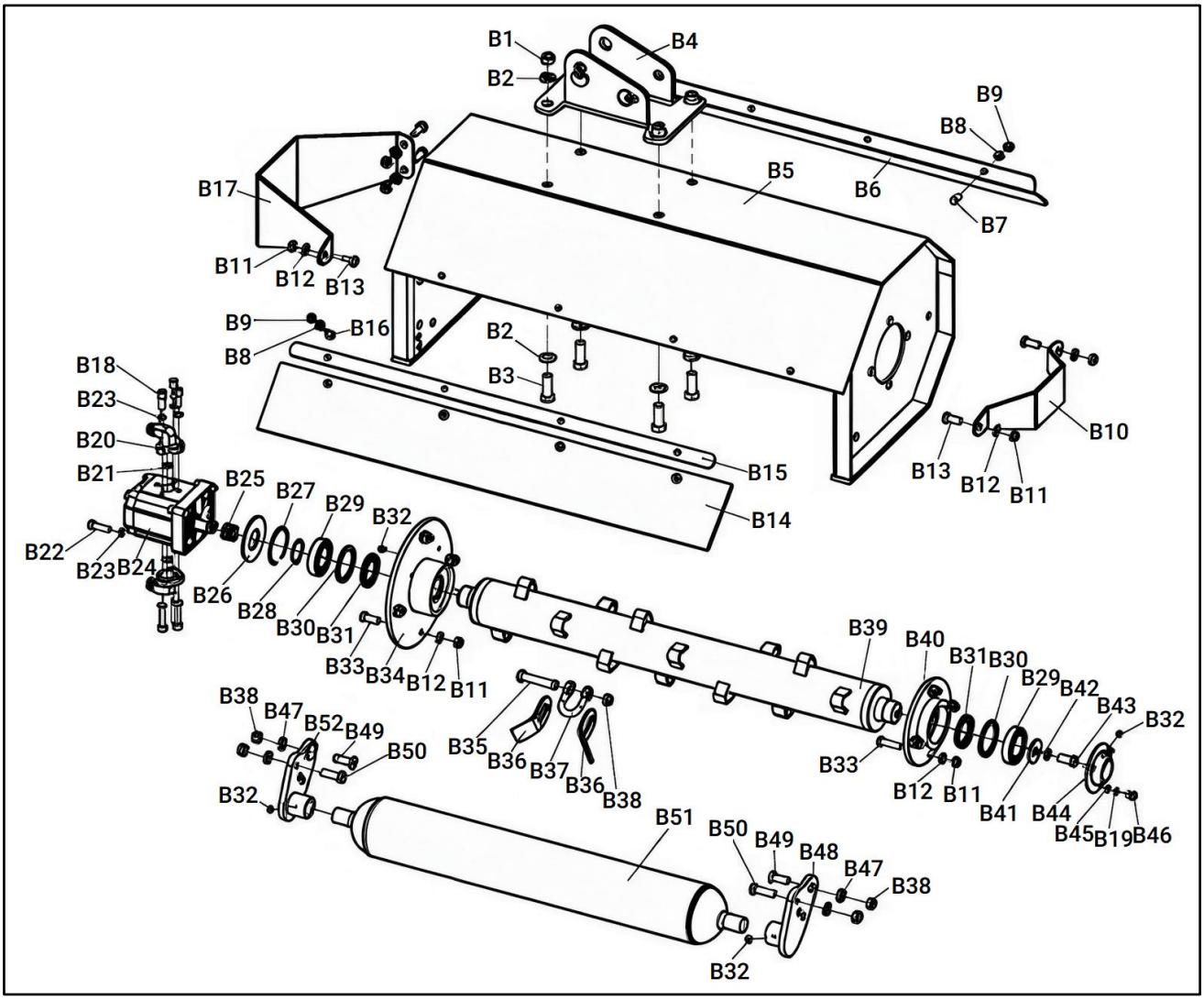

N°	Désignation	Qté
B1	Écrou de blocage hexagonal M14	4
B2	Rondelle plate 14	8
B3	Boulon entièrement fileté M14×40	4
B4	Châssis d'attelage soudé	1
B5	Capot soudé	1
B6	Panneau de tête	1
B7	Boulon entièrement fileté M8×20	4
B8	Rondelle plate 8	8
B9	Écrou de blocage hexagonal M8	8
B10	Plaque de couvercle d'extrémité d'arbre	1
B11	Écrou de blocage hexagonal M10	13
B12	Rondelle plate 10	13
B13	Boulon entièrement fileté M10×25	5
B14	Panneau en caoutchouc	1
B15	Barre de pression	1
B16	Boulon entièrement fileté M8×25	4
B17	Panneau de protection du moteur	1

N°	Désignation	Qté
B18	Vis à tête creuse hexagonale M8×25	6
B19	Rondelle ressort 6	3
B20	Raccord d’entrée et de sortie d’huile du moteur	2
B21	Joint torique 23,6×2,65	2
B22	Vis à tête creuse hexagonale M8×30	4
B23	Rondelle ressort 8	10
B24	Moteur hydraulique	1
B25	Moyeu cannelé	1
B26	Plaque de positionnement du moteur	1
B27	Circlip pour alésage	1
B28	Circlip pour arbre	1
B29	Roulement à billes à gorge profonde 6007	2
B30	Bague de retenue de joint d’huile	2
B31	Joint d’huile FB 40×55×8	2
B32	Graisseur M6	4
B33	Boulon entièrement fileté M10×30	8
B34	Logement du palier principal	1
B35	Boulon partiellement fileté M12×60	16
B36	Lame	3
B37	Attache de lame	16
B38	Écrou de blocage hexagonal M12	20
B39	Arbre de lame	1
B40	Logement de palier secondaire	1
B41	Joint de verrouillage	1
B42	Rondelle ressort 12	1
B43	Boulon entièrement fileté M12×25	1
B44	Bouchon d’extrémité	1
B45	Rondelle plate 6	3
B46	Boulon entièrement fileté M6×16	3
B47	Rondelle plate 12	4
B48	Siège d’arbre de rouleau 1	1
B49	Vis à tête fraisée à six pans creux M12×30	2
B50	Boulon entièrement fileté M12×35	2
B51	Rouleau soudé	1
B52	Arbre de rouleau 2	1

Diagramme C – Pièces de fauchage

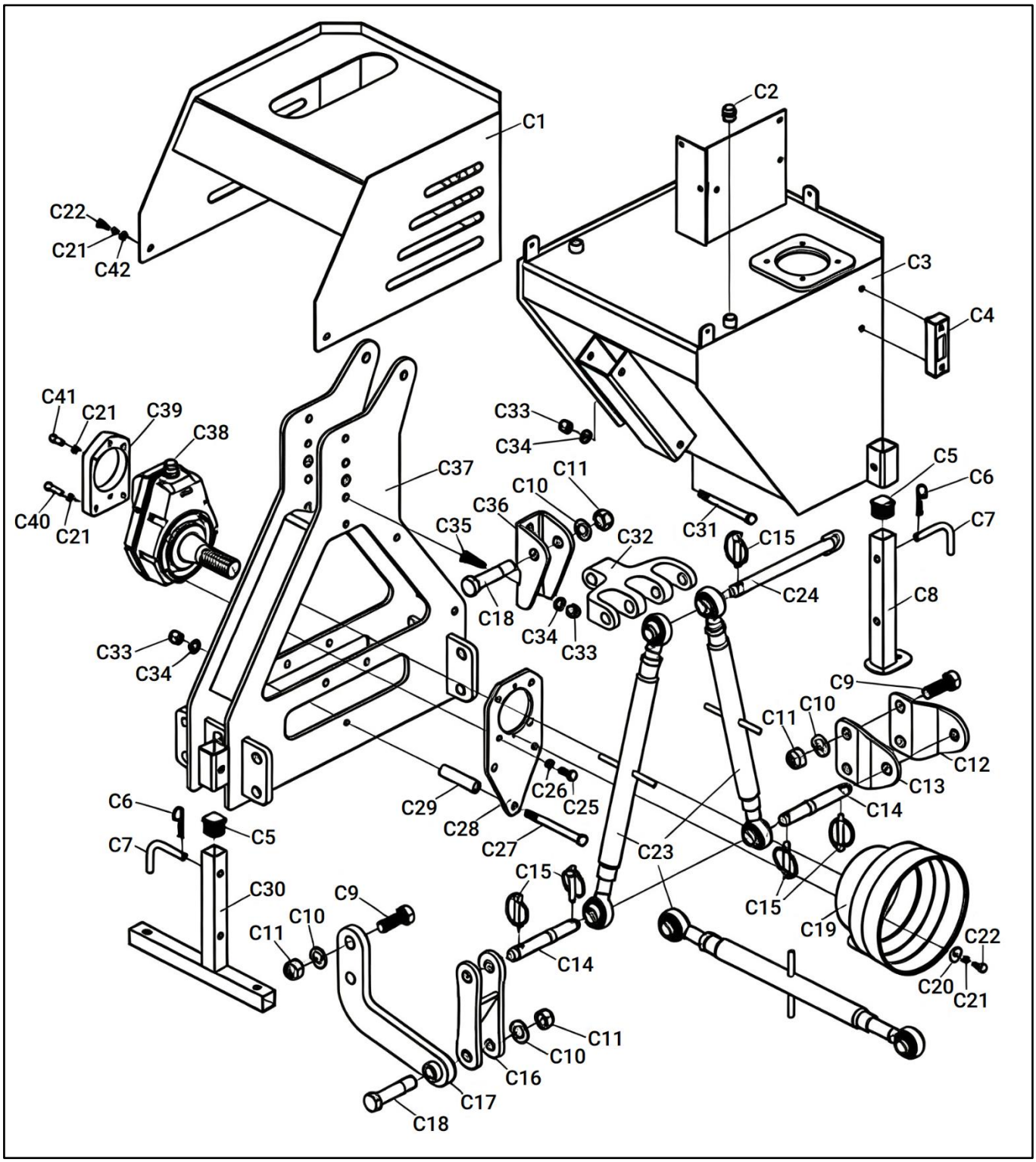

N°	Désignation	Qté
C1	Couvercle de réservoir de carburant	1
C2	Bouchon d’air M16×1,5	2
C3	Réservoir de carburant	1
C4	Jauge de niveau	1
C5	Couvercle d’extrémité	3
C6	Agrafe en R centrale	4
C7	Goupille fendue carrée D	3
C8	Béquille 2	2
C9	Boulon entièrement fileté M20×55	4
C10	Rondelle plate 20	9
C11	Écrou de blocage hexagonal M20	9
C12	Plaque de crochet inférieure 1	1
C13	Plaque de crochet inférieure 1	1
C14	Goupille d’arbre de tige inférieure	2
C15	Ensemble de verrouillage	5
C16	Anneau de levage soudé	1
C17	Levier de liaison soudé	1
C18	Boulon d’articulation M20×95	2
C19	Protecteur d’arbre de prise de force	1
C20	Grande rondelle plate 8	10
C21	Rondelle ressort 8	5
C22	Boulon entièrement fileté M8×16	5
C23	Tige de réglage	3
C24	Goupille d’arbre de tige supérieure soudée	1
C25	Boulon à filetage fin M10×1,25×25	4
C26	Rondelle ressort 10	4
C27	Boulon partiellement fileté M12×130	3
C28	Plaque fixe de boîte d’engrenages	1
C29	Douille d’écartement	3
C30	Béquille 1	1
C31	Boulon partiellement fileté M12×120	2
C32	Chape à trois articulations	1
C33	Écrou de blocage hexagonal M12	3
C34	Rondelle plate 12	8
C35	Boulon entièrement fileté M12×40	3
C36	Cadre de crochet supérieur	1
C37	Bâti de lit soudé	1
C38	Boîtier de transmission de pompe à huile	1
C39	Plaque de liaison de transition	1
C40	Vis à tête creuse hexagonale M8×30	2
C41	Vis à tête creuse hexagonale M8×20	2
C42	Rondelle plate 6	4

Diagramme D – Pièces de fauchage

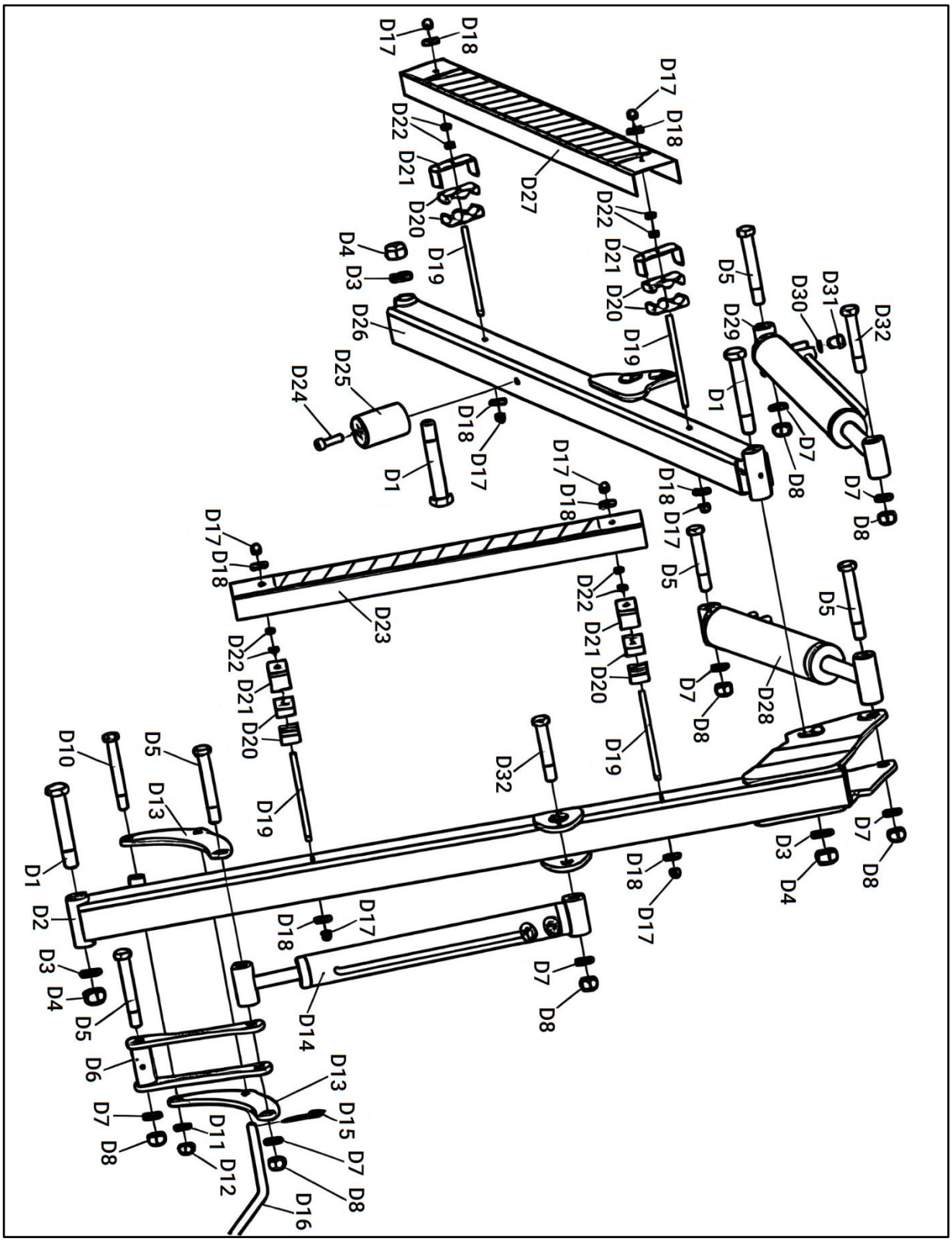

N°	Désignation	Qté
D1	Boulon d’articulation M20×130	3
D2	Petit bras de support	1
D3	Rondelle plate 20	9
D4	Écrou de blocage hexagonal M20	9
D5	Boulon d’articulation M16×120	4
D6	Plaque de poussée-traction	1
D7	Rondelle plate 16	7
D8	Écrou de blocage hexagonal M16	7
D10	Boulon d’articulation M14×120	1
D11	Rondelle plate 14	1
D12	Écrou de blocage hexagonal M14	1
D13	Bras oscillant	2
D14	Vérin du bras oscillant	1
D15	Agrafe en R centrale	4
D16	Goupille de verrouillage	1
D17	Écrou borgne M8	8
D18	Grande rondelle plate 8	10
D19	Tige filetée	4
D20	Collier de tuyauterie d’huile	8
D21	Plaque de pression	4
D22	Écrou hexagonal M8	8
D23	Protecteur de tuyauterie d’huile court	1
D24	Vis à tête creuse hexagonale M10×35	1
D25	Bloc de butée amortisseur	1
D26	Grand bras de support	1
D27	Protecteur de tuyauterie d’huile long	1
D28	Vérin du petit bras	1
D29	Vérin du grand bras	1
D30	Rondelle vulcanisée 14,7×22×1,5	1
D31	Filtre de reniflard	1
D32	Boulon d’articulation M16×100	3

Diagramme E – Pièces de fauchage

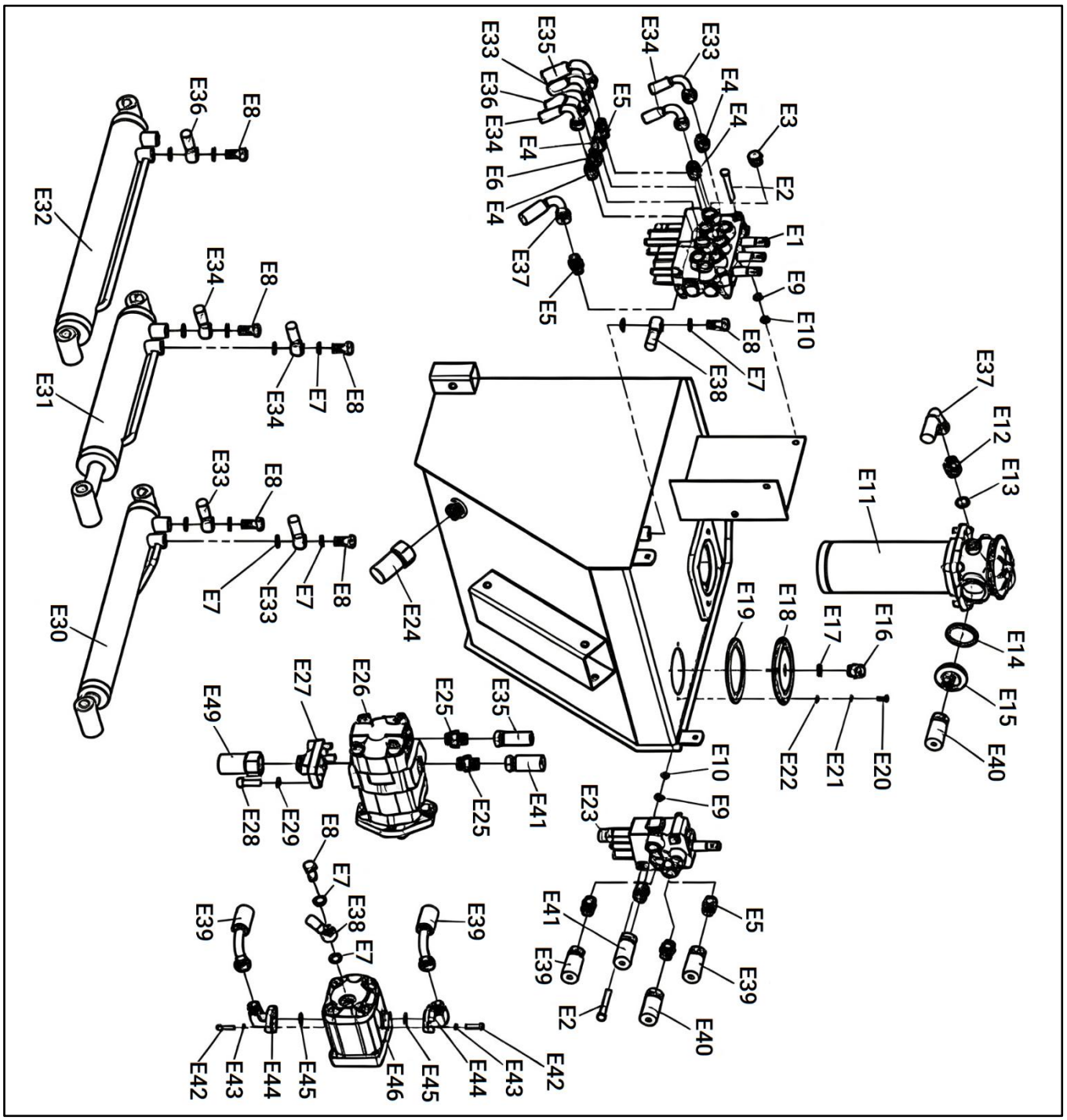

N°	Désignation	Qté
E1	Distributeur à trois voies	1
E2	Boulon partiellement fileté M8×60	5
E3	Bouchon conique à six pans creux	1
E4	Raccord d'entrée et de sortie d'huile	3
E5	Raccord M18×1,5-G3/8	6
E6	Raccord du limiteur de débit	2
E7	Rondelle vulcanisée 14,7×22×1,5	14
E8	Boulon d'articulation M14×1,5	6
E9	Rondelle plate 8	5
E10	Écrou de blocage hexagonal M8	5

N°	Désignation	Qté
E11	Filtre à huile de retour 100×30L	1
E12	Adaptateur à double extrémité M18×1,5	1
E13	Joint torique 18×2,65	1
E14	Rondelle vulcanisée M42	1
E15	Adaptateur de filtre à huile	1
E16	Bouchon d’air M16×1,5	1
E17	Rondelle vulcanisée M16	1
E18	Bouchon de réservoir de carburant	1
E19	Joint d’étanchéité de réservoir de carburant	1
E20	Boulon entièrement fileté M6×12	4
E21	Rondelle ressort 6	4
E22	Rondelle plate 6	4
E23	Distributeur simple	1
E24	Tuyau d’aspiration de pompe à huile	1
E25	Raccord de transition M18×1,5-G1/2×14	2
E26	Pompe à engrenages double	1
E27	Adaptateur d’aspiration de pompe à huile	1
E28	Vis à tête creuse hexagonale M10×30	4
E29	Rondelle ressort 10	4
E30	Vérin du bras oscillant	1
E31	Vérin du petit bras	1
E32	Vérin du grand bras	1
E33	Tuyau du vérin du bras oscillant	2
E34	Tuyau du vérin du petit bras	2
E35	Tuyau de la pompe à huile au distributeur à trois voies	1
E36	Tuyau du vérin du grand bras	1
E37	Tuyau de refoulement du distributeur à trois voies	1
E38	Tuyau de retour d’huile du moteur	1
E39	Tuyau de remplissage d’huile du moteur	2
E40	Tuyau du distributeur simple au filtre à huile	1
E41	Tuyau de refoulement de pompe à huile	1
E42	Vis à tête creuse hexagonale M8×25	6
E43	Rondelle ressort 8	6
E44	Raccord d’entrée et de sortie d’huile du moteur	2
E45	Joint torique 23,6×2,65	2
E46	Moteur hydraulique	1

Diagramme F – Pièces de fauchage

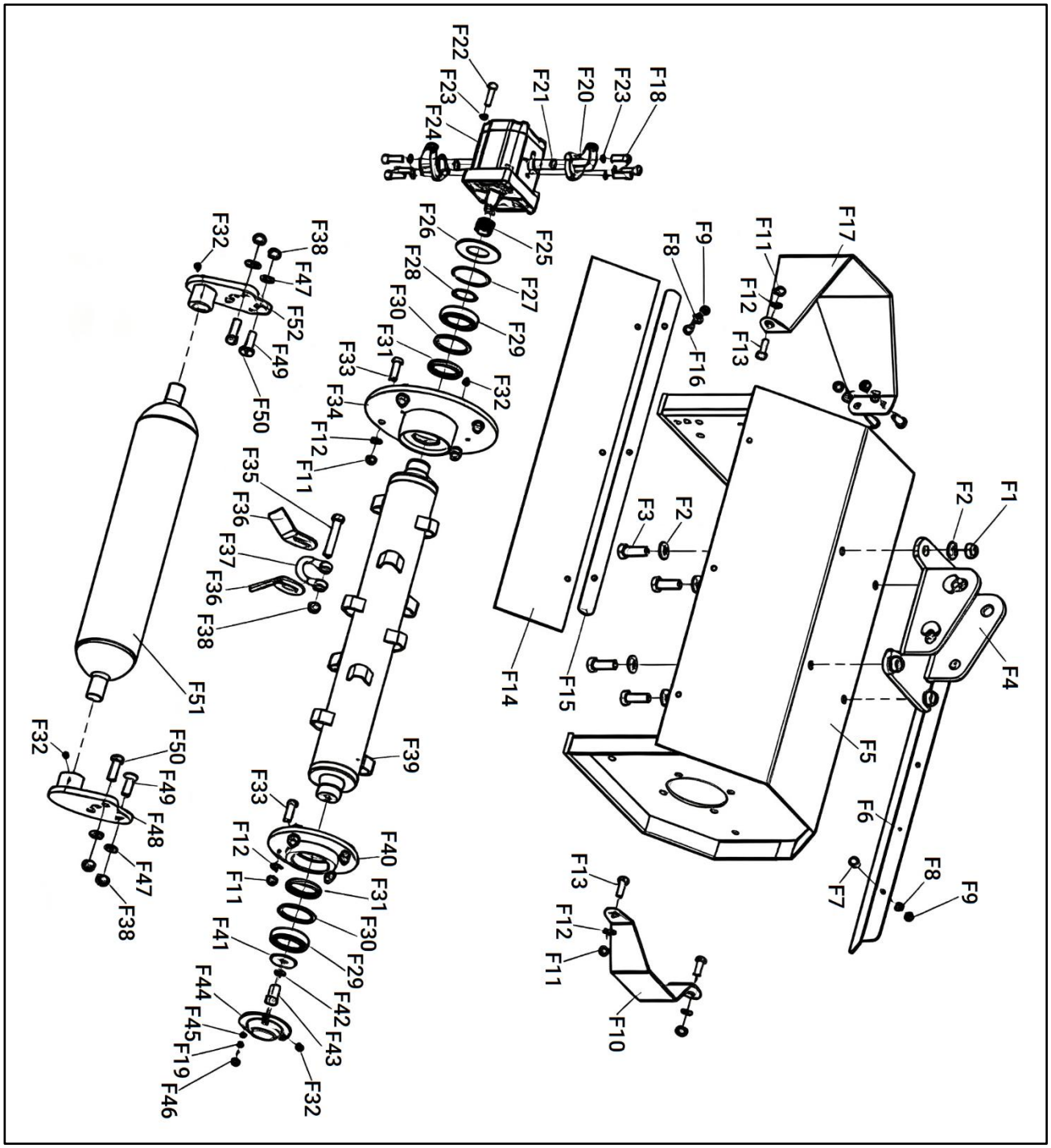

N°	Désignation	Qté
F1	Écrou de blocage hexagonal M14	4
F2	Rondelle plate 14	8
F3	Boulon entièrement fileté M14×40	4
F4	Châssis d'attelage soudé	1
F5	Capot	1
F6	Panneau de tête	1
F7	Boulon entièrement fileté M8×20	3
F8	Rondelle plate 8	6
F9	Écrou de blocage hexagonal M8	6
F10	Plaque de couvercle d'extrémité d'arbre	1

N°	Désignation	Qté
F11	Écrou de blocage hexagonal M10	13
F12	Rondelle plate 10	13
F13	Boulon entièrement fileté M10×25	5
F14	Panneau en caoutchouc	1
F15	Barre de pression	1
F16	Boulon entièrement fileté M8×25	3
F17	Panneau de protection du moteur	1
F18	Vis à tête creuse hexagonale M8×25	6
F19	Rondelle ressort 6	3
F20	Raccord d'entrée et de sortie d'huile du moteur	2
F21	Joint torique 23,6×2,65	2
F22	Vis à tête creuse hexagonale M8×30	4
F23	Rondelle ressort 8	10
F24	Moteur hydraulique	1
F25	Moyeu cannelé	1
F26	Plaque de positionnement du moteur	1
F27	Circlip pour alésage	1
F28	Circlip pour arbre	1
F29	Roulement à billes à gorge profonde 6007	2
F30	Bague de retenue de joint d'huile	2
F31	Joint d'huile FB 40×55×8	2
F32	Graisseur M6	4
F33	Boulon entièrement fileté M10×30	8
F34	Logement du palier principal	1
F35	Boulon partiellement fileté M12×65	16
F36	Lame	3
F37	Attache de lame	16
F38	Écrou de blocage hexagonal M12	20
F39	Arbre de lame	1
F40	Logement de palier secondaire	1
F41	Joint de verrouillage	1
F42	Rondelle ressort 12	1
F43	Boulon entièrement fileté M12×25	1
F44	Bouchon d'extrémité	1
F45	Rondelle plate 6	3
F46	Boulon entièrement fileté M6×16	3
F47	Rondelle plate 12	4
F48	Siège d'arbre de rouleau 1	1
F49	Vis à tête fraisée à six pans creux M12×30	2
F50	Boulon entièrement fileté M12×35	2
F51	Rouleau soudé	1
F52	Siège d'arbre de rouleau 2	1

Diagramme G – Pièces du taille-haie à disques TAT35

Diagramme G1 – Taille-haie à disques

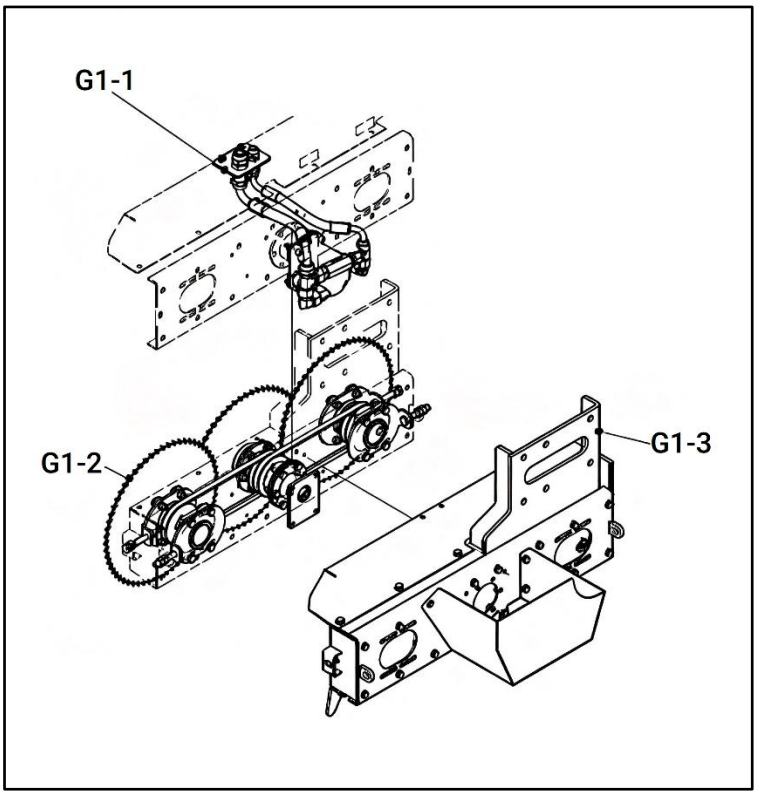

N°	Désignation	Qté
G1-1	Ensemble d'entraînement hydraulique	1
G1-2	Ensemble de carter	1
G1-3	Ensemble de crémaillère	1

Diagramme G2 – Ensemble de crémaillère

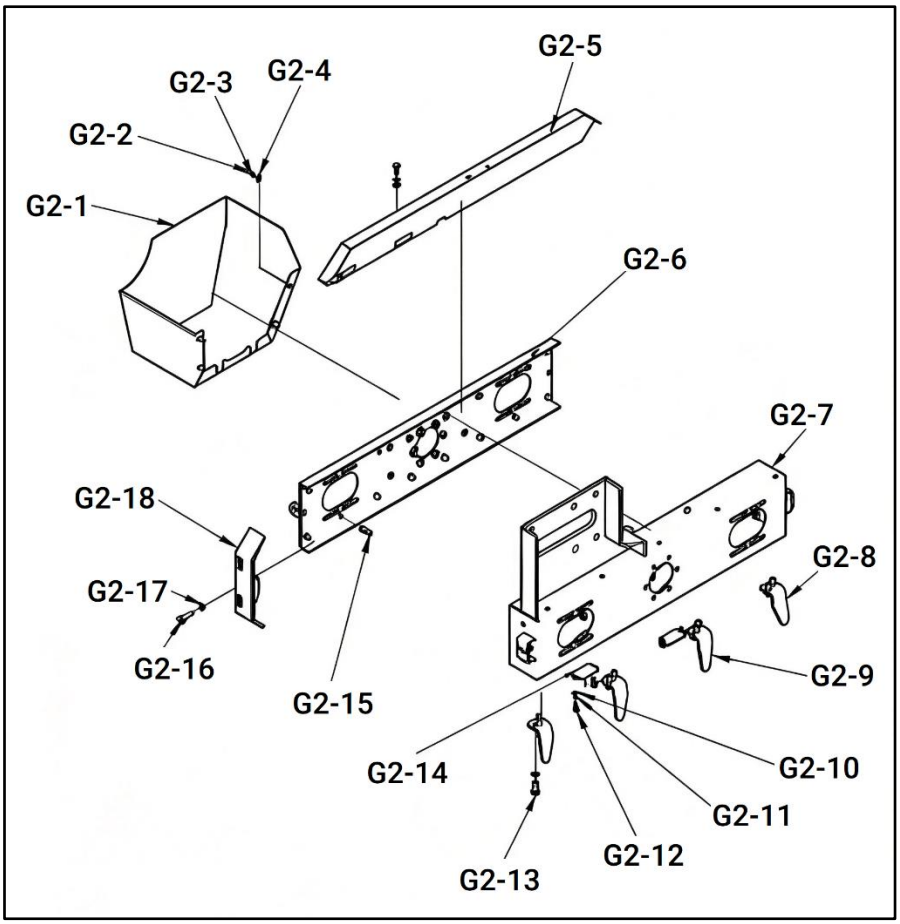

N°	Désignation	Qté
G2-1	Carter de moteur soudé	1
G2-2	Boulon entièrement fileté M8×20	9
G2-3	Rondelle ressort 8	25
G2-4	Rondelle plate 8	25
G2-5	Panneau arrière	1
G2-6	Plaque de recouvrement de crémaillère soudée	1
G2-7	Crémaillère soudée	1
G2-8	Déflecteur droit	1
G2-9	Déflecteur gauche	3
G2-10	Rondelle plate 6	4
G2-11	Rondelle ressort 6	4
G2-12	Boulon entièrement fileté M6×16	4
G2-13	Boulon entièrement fileté M10×25	8
G2-14	Plaque d’étanchéité	2
G2-15	Boulon entièrement fileté M8×25	16
G2-16	Boulon entièrement fileté M10×30	2
G2-17	Rondelle ressort 10	10
G2-18	Plaque de support soudée	1

Diagramme G3 – Ensemble de tête de coupe

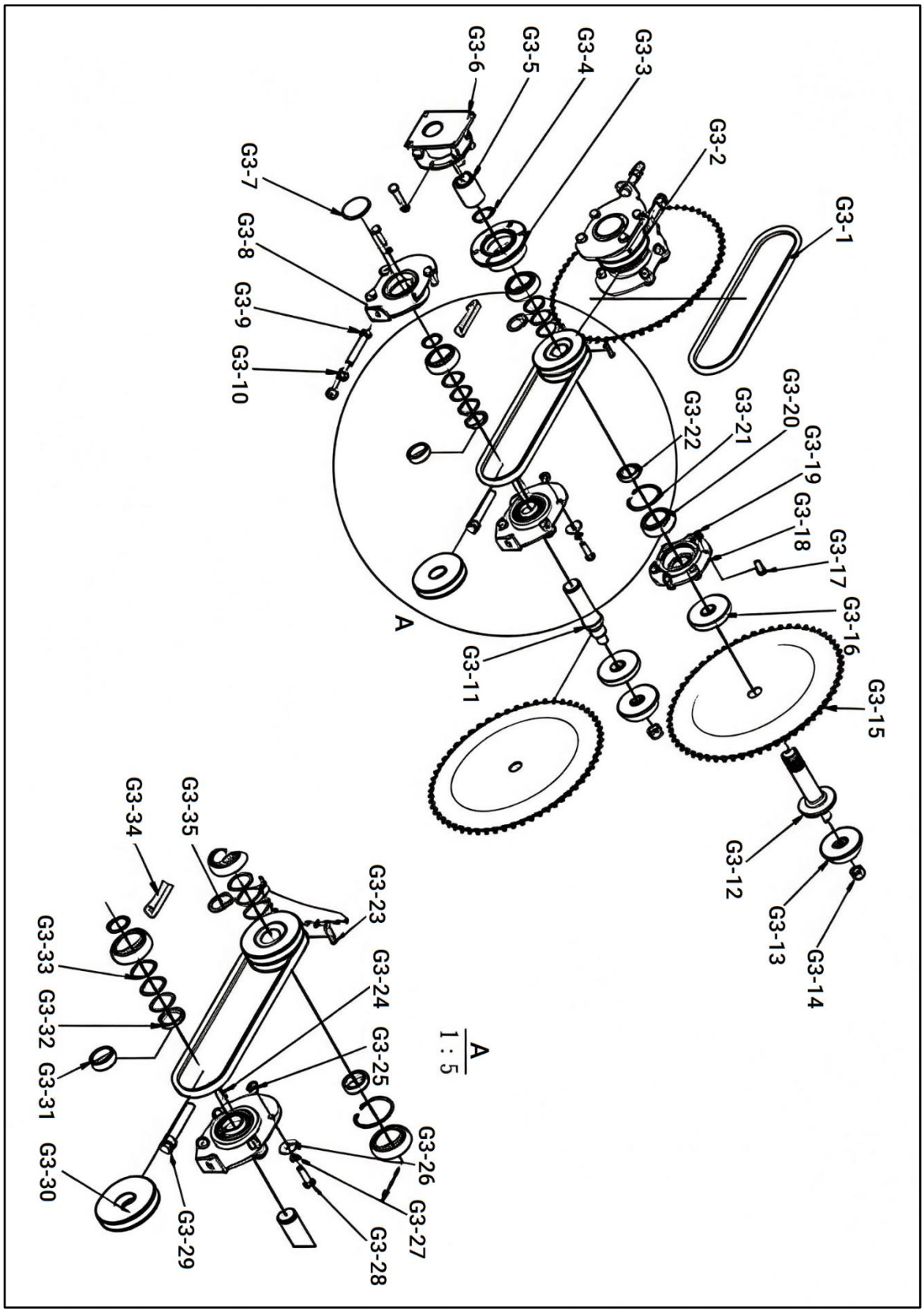

N°	Désignation	Qté
G3-1	Courroie trapézoïdale	2
G3-2	Poulie d’entraînement principale	1
G3-3	Siège supérieur du palier actif	1
G3-4	Circlip d’arbre renforcé	3
G3-5	Moyeu cannelé	1
G3-6	Siège de transition soudé	1
G3-7	Bouchon d’extrémité 52×7	2
G3-8	Logement supérieur du palier mené	2
G3-9	Boulon entièrement fileté M12×70	2
G3-10	Écrou hexagonal M12	6
G3-11	Arbre mené soudé	2
G3-12	Arbre actif	1
G3-13	Base d’écrou	3
G3-14	Écrou de blocage hexagonal M16×1,5	3
G3-15	Lame de scie 355 (dentée)	3
G3-16	Cale de réglage	3
G3-17	Boulon entièrement fileté M10×25	6
G3-18	Logement inférieur du palier actif	1
G3-19	Écrou de blocage hexagonal M10	6
G3-20	Roulement à billes à gorge profonde	6
G3-21	Circlip pour alésage	3
G3-22	Cale d’épaisseur 10 mm	3
G3-23	Clavette plate type A 8×7×30	1
G3-24	Clavette plate type A 8×7×18	2
G3-25	Logement inférieur du palier mené	2
G3-26	Grande rondelle plate 10	8
G3-27	Rondelle ressort 10	22
G3-28	Boulon entièrement fileté M10×30	22
G3-29	Boulon entièrement fileté M12×90	2
G3-30	Poulie menée	2
G3-31	Cale d’épaisseur 15 mm	2
G3-32	Cale d’épaisseur 7 mm	2
G3-33	Cale d’épaisseur	9
G3-34	Base filetée	4
G3-35	Cale d’épaisseur 2	1

Diagramme G4 – Ensemble d’entraînement hydraulique

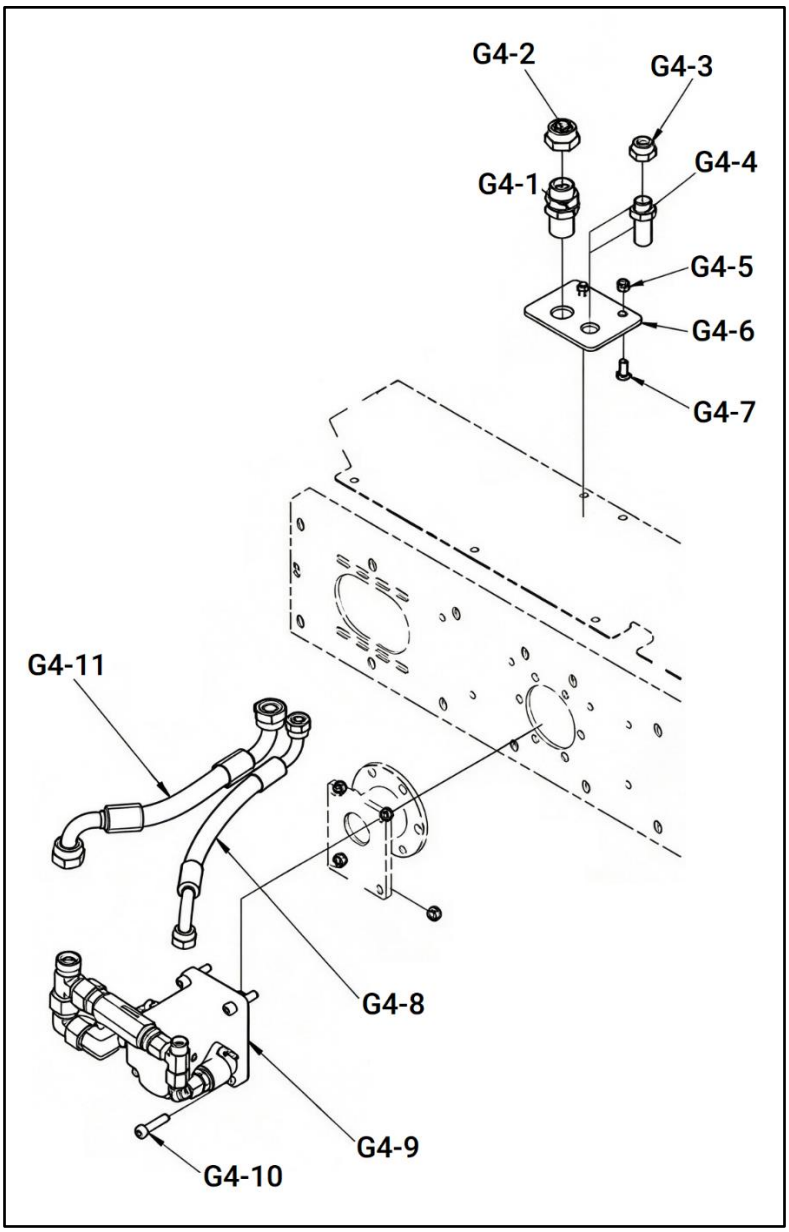

N°	Désignation	Qté
G4-1	Raccord union droit M26×1,5	1
G4-2	Bouchon	1
G4-3	Bouchon	1
G4-4	Raccord union droit	1
G4-5	Écrou de blocage hexagonal M8	6
G4-6	Plaque fixe	1
G4-7	Boulon entièrement fileté M8×16	2
G4-8	Tuyau d’aspiration	1
G4-9	Ensemble de moteur	1
G4-10	Vis à tête creuse hexagonale M8×35	4
G4-11	Tuyau de retour d’huile	1

Diagramme H – Pièces du taille-haie à disques TAT47

Diagramme H1 – Taille-haie à disques

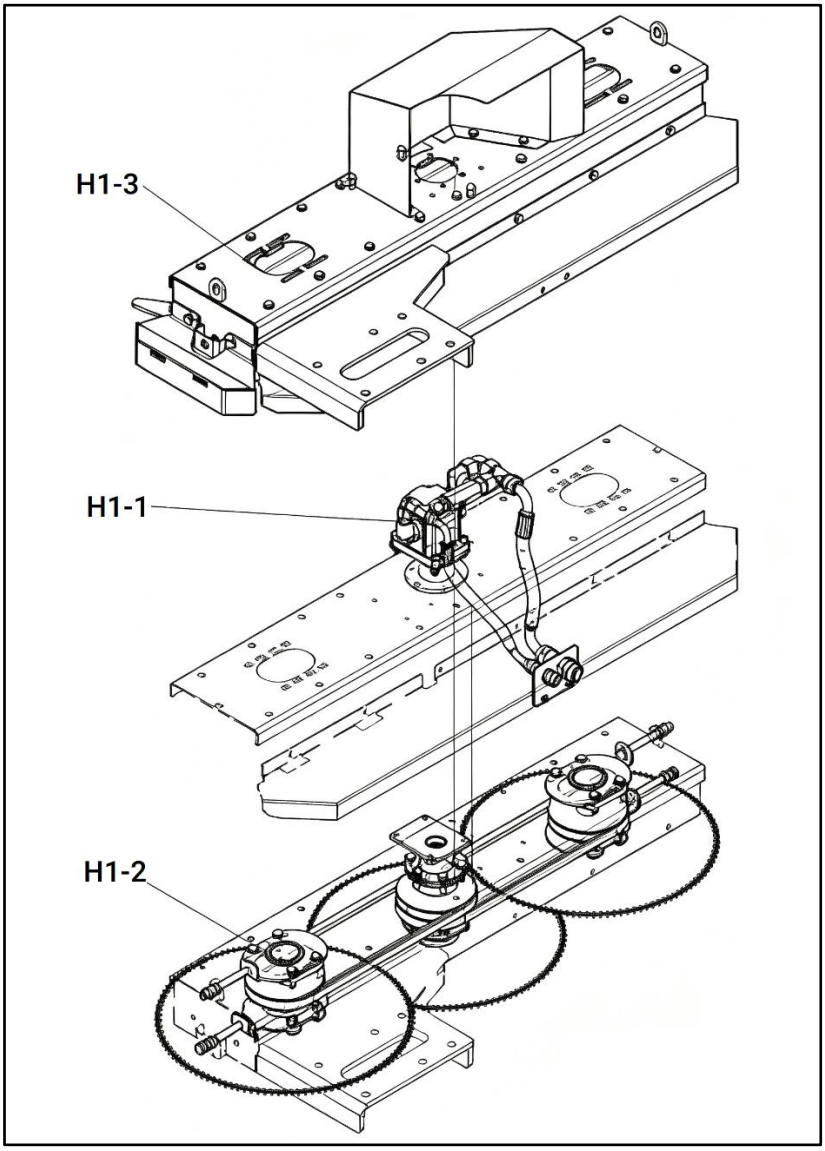

N°	Désignation	Qté
H1-1	Ensemble d'entraînement hydraulique	1
H1-2	Ensemble de carter	1
H1-3	Ensemble de crémaillère	1

Diagramme H2 – Ensemble de crémaillère

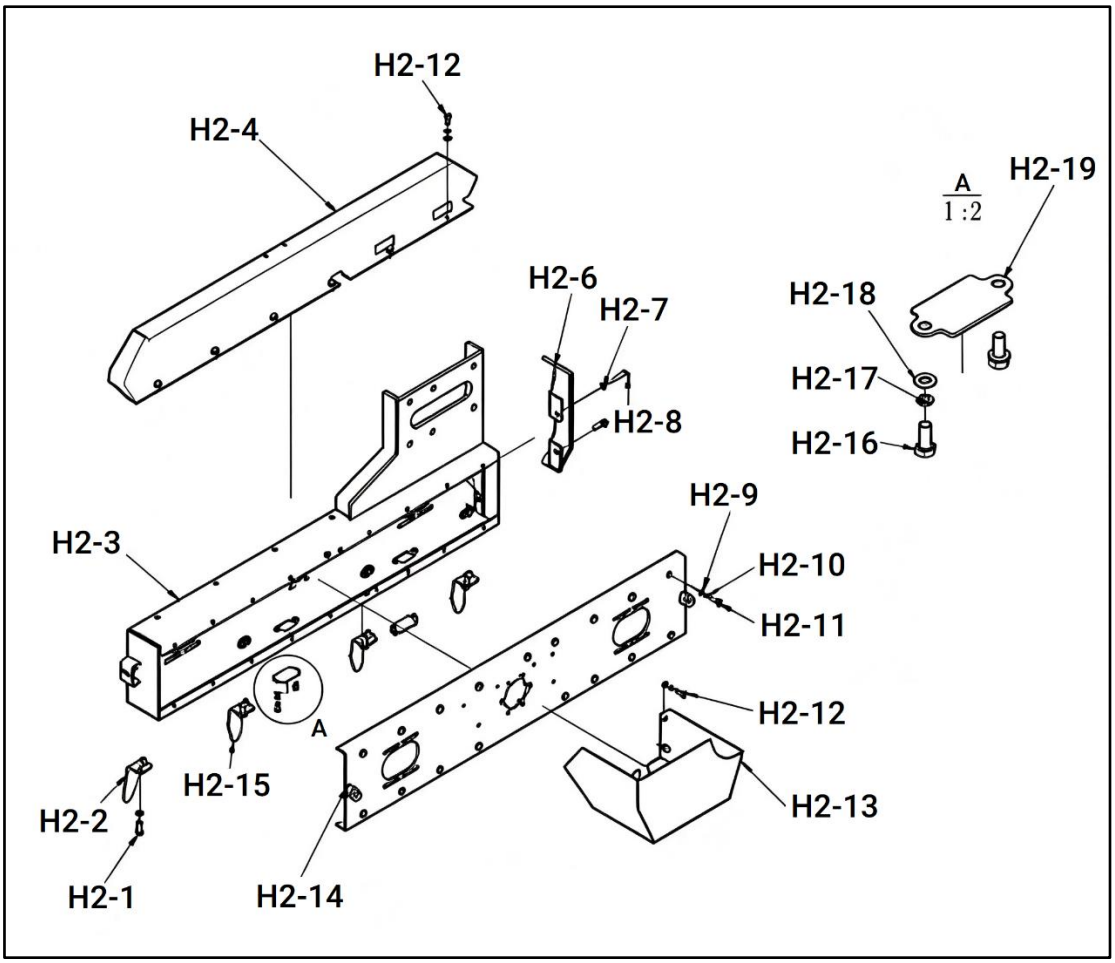

N°	Désignation	Qté
H2-1	Boulon entièrement fileté M10×25	8
H2-2	Déflecteur droit	1
H2-3	Crémaillère soudée	1
H2-4	Panneau arrière	1
H2-5	Plaque de support soudée	1
H2-6	Rondelle ressort 10	10
H2-7	Boulon entièrement fileté M10×30	2
H2-8	Rondelle plate 8	27
H2-9	Rondelle ressort 8	27
H2-10	Boulon entièrement fileté M8×25	17
H2-11	Boulon entièrement fileté M8×20	10
H2-12	Carter de moteur soudé	1
H2-13	Plaque de recouvrement de crémaillère soudée	1
H2-14	Déflecteur gauche	3
H2-15	Boulon entièrement fileté M6×16	4
H2-16	Rondelle ressort 6	4
H2-17	Rondelle plate 6	4
H2-18	Plaque d’étanchéité	2
H2-19	Boulon entièrement fileté M10×25	8

Diagramme H3 – Ensemble de tête de coupe

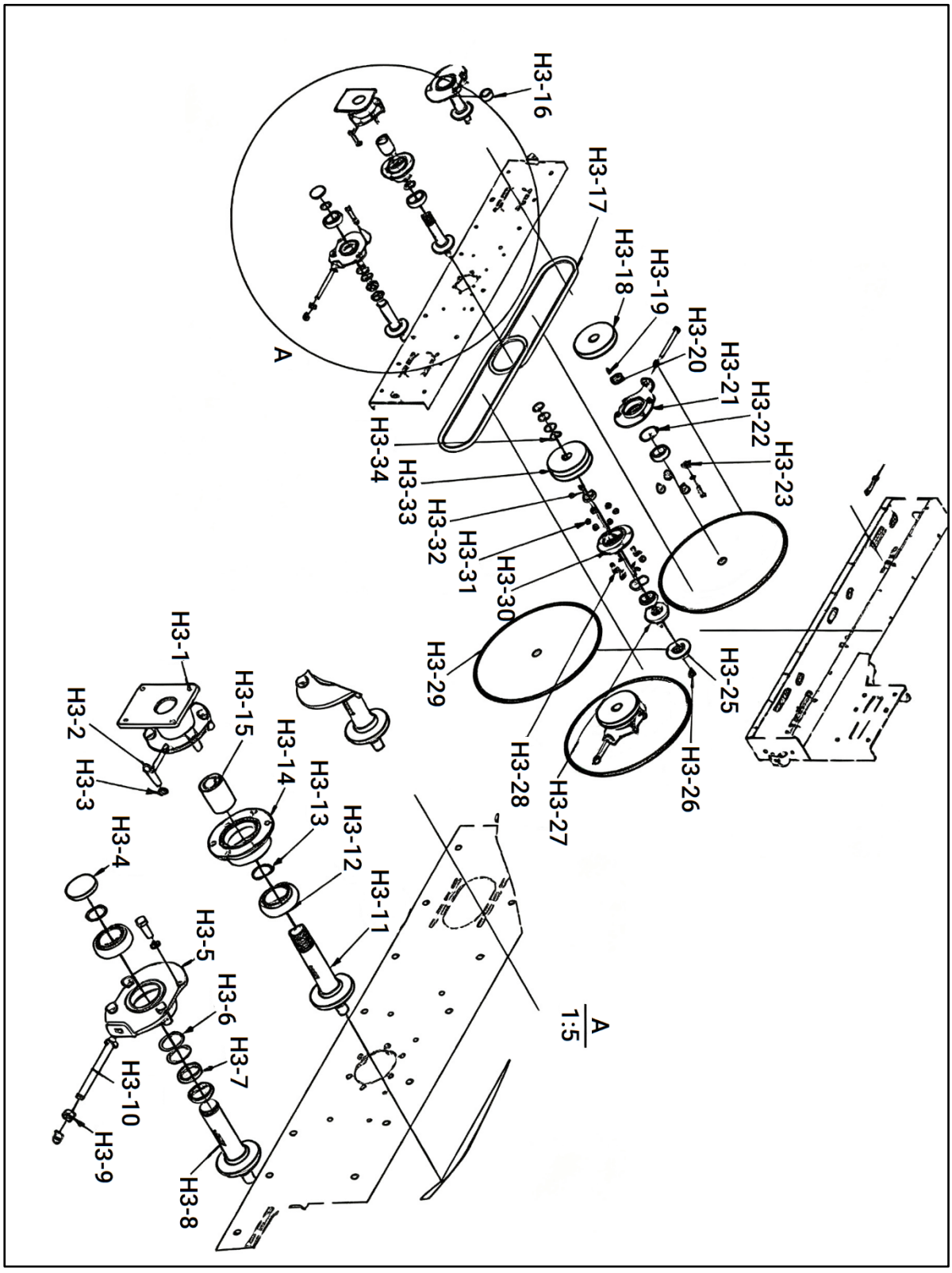

N°	Désignation	Qté
H3-1	Siège de transition soudé	1
H3-2	Boulon entièrement fileté M10×30	22
H3-3	Rondelle ressort 10	22
H3-4	Bouchon d’extrémité 52×7	2
H3-5	Logement supérieur du palier mené	2
H3-6	Cale d’épaisseur	9
H3-7	Cale d’épaisseur 7 mm	4
H3-8	Arbre mené soudé	2
H3-9	Écrou hexagonal M12	6
H3-10	Boulon entièrement fileté M12×120	4
H3-11	Arbre actif	1
H3-12	Roulement à billes à gorge profonde 6206	6
H3-13	Circlip d’arbre renforcé	3
H3-14	Siège supérieur du palier actif	1
H3-15	Moyeu cannelé	1
H3-16	Manchon d’écartement	2
H3-17	Courroie trapézoïdale B1120	2
H3-18	Poulie menée	2
H3-19	Clavette plate type A 8×7×18	2
H3-20	Cale d’épaisseur 10 mm	3
H3-21	Logement inférieur du palier mené	2
H3-22	Circlip pour alésage	3
H3-23	Grande rondelle plate 10	8
H3-24	Base filetée	4
H3-25	Base d’écrou	3
H3-26	Écrou de blocage hexagonal M16×1,5	3
H3-27	Cale de réglage	3
H3-28	Boulon entièrement fileté M10×25	6
H3-29	Lame de scie 450	3
H3-30	Logement inférieur du palier actif	1
H3-31	Écrou de blocage hexagonal M10	6
H3-32	Clavette plate type A 8×7×36	1
H3-33	Poulie d’entraînement principale	1
H3-34	Cale d’épaisseur 2	1

Diagramme H4 – Ensemble d’entraînement hydraulique

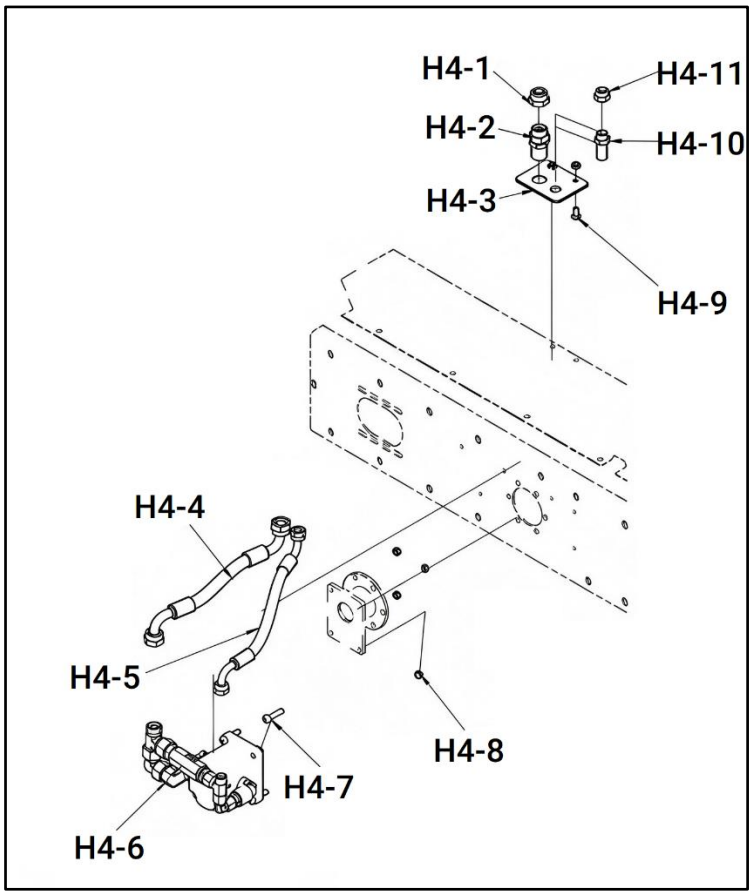

N°	Désignation	Qté
H4-1	Bouchon	1
H4-2	Raccord union droit M26×1,5	1
H4-3	Plaque fixe	1
H4-4	Tuyau de retour d’huile	1
H4-5	Tuyau d’aspiration	1
H4-6	Ensemble de moteur	1
H4-7	Vis à tête creuse hexagonale M8×35	4
H4-8	Écrou de blocage hexagonal M8	6
H4-9	Boulon entièrement fileté M8×16	2
H4-10	Raccord union droit	1
H4-11	Bouchon	1

Diagramme J – Composants du moteur

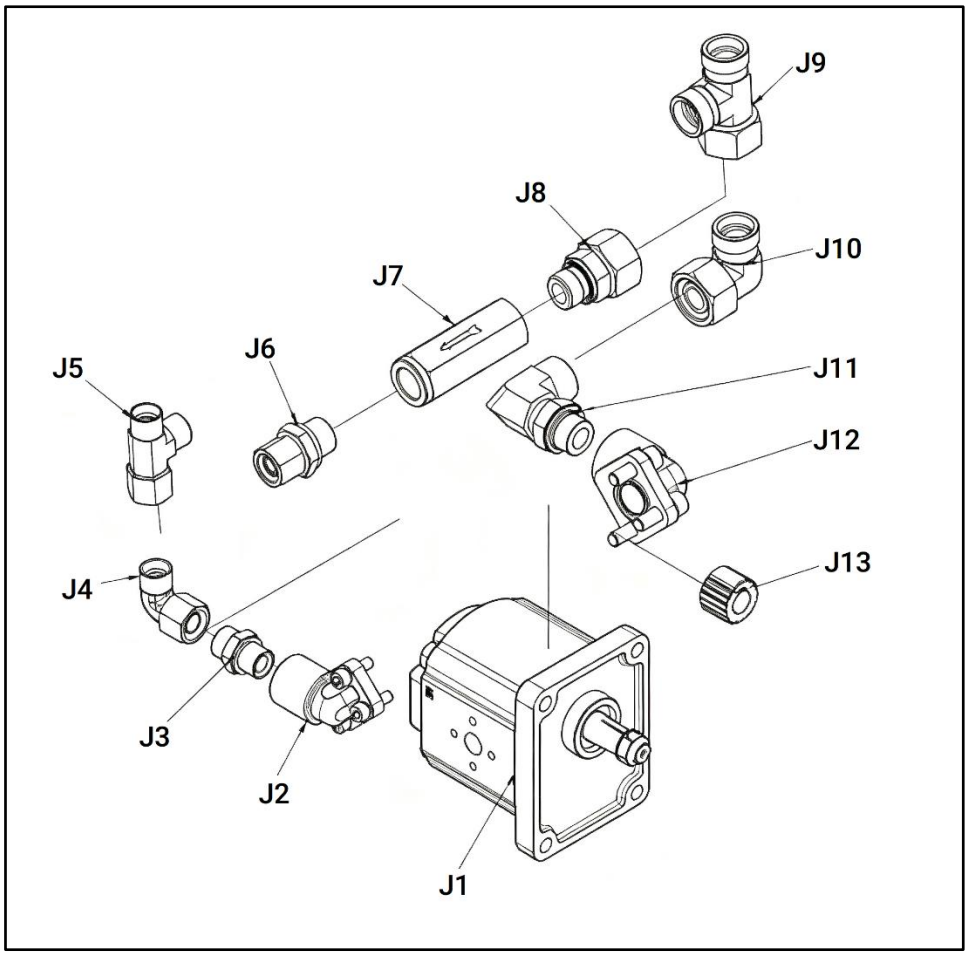

N°	Désignation	Qté
J1	Ensemble de moteur	1
J2	Moyeu cannelé	1
J3	Raccord de retour d'huile du moteur G1/2M	1
J4	Raccord d'entrée d'huile du moteur G3/8M	1
J5	Raccord coudé à 90°	1
J6	Clapet anti-retour G1/2	1
J7	Raccord de transition	1
J8	Raccord de transition	1
J9	Raccord de transition	1
J10	Raccord de transition G1/2–M18×1,5	1
J11	Distributeur à trois voies	1
J12	Raccord union M18×1,5-G3/8	1
J13	Raccord coudé M18×1,5	1

Diagramme K – Ensemble de tuyauterie d’huile externe

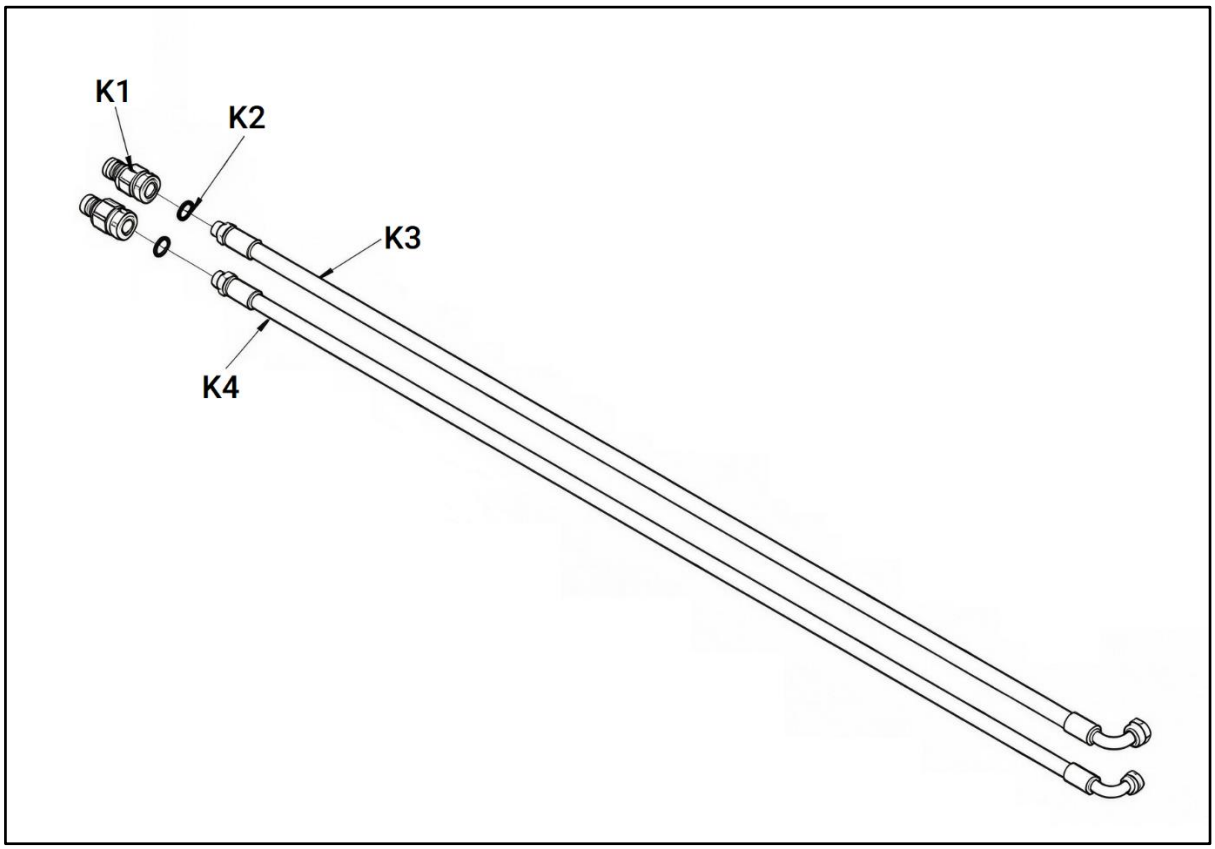

N°	Désignation	Qté
K1	Raccord rapide G1/2	2
K2	Rondelle d’assemblage 21,54 × 28,58 × 2,49	2
K3	Tuyauterie d’huile externe	1
K4	Tuyauterie d’huile externe	1

INFORMATIONS SUR LA GARANTIE: Veuillez consulter notre site internet pour connaître les conditions et l’étendue détaillées de la garantie.
Pour obtenir les informations de garantie les plus complètes et à jour, consultez le site **www.tmgindustrial.com**