TMG INDUSTRIAL®

TMG-GSG9EL
MANUEL DU PRODUIT
v.2026.06.20

Essoucheuse à conducteur marchant



⚠ AVERTISSEMENT



Veuillez lire et comprendre entièrement le manuel du produit avant l'assemblage

- Vérifiez la liste des pièces pour vous assurer que toutes les pièces ont été reçues.
- Portez des lunettes de sécurité ou un autre équipement de protection pendant l'assemblage.
- Ne retournez pas les produits aux détaillants, qui ne sont pas équipés pour traiter les retours.

Pièces manquantes ou questions sur l'assemblage ?
Courriel : cs@tmgindustrial.com
Ou visitez : tmgindustrial.com

TABLE DES MATIÈRES

1. Règles générales de sécurité **3**

2. Familiarisation avec l'essoucheuse **8**

3. Installation de l'essoucheuse **9**

4. Utilisation de l'essoucheuse **13**

5. Entretien de l'essoucheuse **16**

6. Dépannage **17**

7. Vue éclatée et liste des pièces **18**

Conventions utilisées dans ce manuel

AVERTISSEMENT

Cela indique une situation dangereuse qui, si elle n'est pas évitée, pourrait entraîner la mort ou des blessures graves.

ATTENTION

Cela indique une situation dangereuse qui, si elle n'est pas évitée, pourrait entraîner des blessures légères ou modérées.

AVIS

Cette information est importante pour l'utilisation adéquate de votre machine. Le non-respect de cette consigne pourrait endommager votre machine ou vos biens.

Renseignements supplémentaires et modifications possibles

Nous nous réservons le droit de cesser, de modifier et d'améliorer ses produits en tout temps, sans préavis ni obligation envers l'acheteur. Les descriptions et spécifications contenues dans ce manuel étaient en vigueur au moment de l'impression. L'équipement décrit dans ce manuel peut être offert en option. Certaines illustrations peuvent ne pas s'appliquer à votre machine.

1. Règles générales de sécurité

Une installation et une utilisation inadéquates peuvent causer des blessures corporelles et/ou des dommages à l'équipement et aux biens. Lisez et comprenez les étiquettes et le manuel de l'UTILISATEUR avant d'installer, d'utiliser ou de régler l'appareil.

1.1 Étiquettes de sécurité sur votre appareil

Les autocollants sur votre machine peuvent comporter des symboles. Ils représentent des renseignements importants sur le produit ou des instructions relatives à son utilisation.





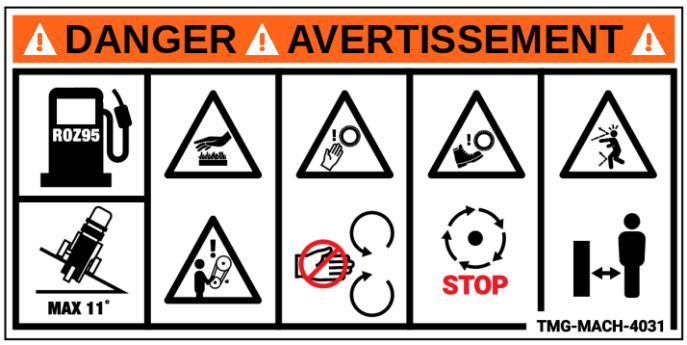

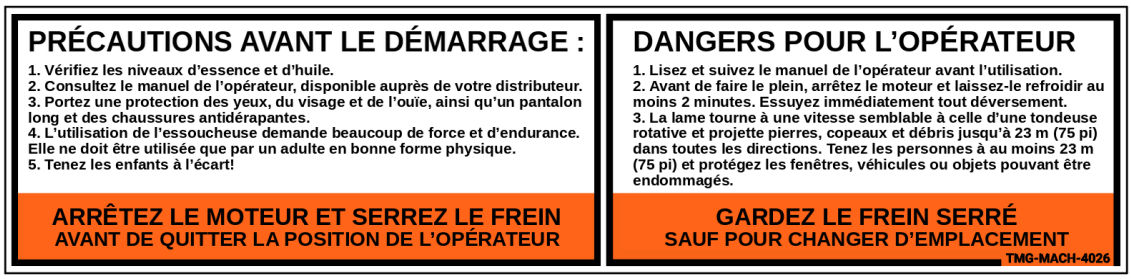







AVERTISSEMENT

Lisez ce manuel de sécurité et d'utilisation avant d'utiliser votre essoucheuse. Familiarisez-vous parfaitement avec toutes les procédures d'utilisation et les directives d'entretien afin de maintenir la machine à son rendement optimal.

Usage prévu

ATTENTION

Cet appareil est conçu exclusivement pour l'essouchement et ne doit pas servir à d'autres tâches.

Seuls les opérateurs pleinement formés qui ont lu et compris ce manuel peuvent utiliser l'équipement. L'installation ou l'utilisation de pièces de rechange non conformes (non d'origine ou non fournies par le détaillant) crée des risques importants pour la sécurité. Le fabricant n'assume aucune responsabilité pour les dommages, blessures ou défaillances découlant de ces modifications inadéquates, et cette pratique annule immédiatement toute la garantie du produit.

Liste de vérification avant l'utilisation

AVIS

Effectuez les inspections suivantes avant de démarrer l'essoucheuse :

A. Tous les opérateurs doivent recevoir une formation complète avant d'utiliser la machine.

B. L'opérateur a lu et bien compris le présent manuel de l'utilisateur.

C. Placez la machine sur un sol ferme et de niveau; vérifiez que tous les dispositifs de protection sont installés et en bon état.

D. Inspectez les dents de coupe pour vous assurer qu'elles sont intactes et bien fixées.

E. Vérifiez que tous les boulons, écrous et fixations sont bien serrés.

F. Cette machine ne doit servir qu'à l'enlèvement de souches.

G. Vérifiez que le câble d'arrêt d'urgence est correctement acheminé et que l'interrupteur d'arrêt d'urgence fonctionne bien.

H. Gardez un extincteur en parfait état de marche à portée de main sur le lieu de travail.

Consignes pendant l'utilisation

AVIS

Respectez les règles suivantes pendant l'utilisation de l'essoucheuse :

A. Tenez-vous en tout temps à l'écart de la roue de coupe en rotation.

B. Désignez un deuxième opérateur formé qui se tiendra à proximité immédiate de la machine pour vous assister.

C. Respectez tous les protocoles de sécurité d'utilisation et effectuez l'entretien planifié au besoin.

D. Ne broyez JAMAIS de souches lorsque la barre de remorquage est fixée à l'appareil.

E. Ne placez jamais une partie de votre corps près de l'ensemble de coupe lorsque le moteur tourne.

F. N'utilisez jamais cet équipement si vous êtes sous l'effet de l'alcool, de médicaments d'ordonnance ou de drogues récréatives.

G. N'utilisez pas la machine à l'intérieur de bâtiments ni dans des espaces clos ou confinés.

Protection de vous-même et des personnes à proximité

AVERTISSEMENT

Cette machine de forte puissance comporte des composants mobiles à haute énergie. Les pratiques d'utilisation sécuritaires doivent être respectées en tout temps. Une utilisation inadéquate crée des dangers graves pour l'opérateur et toutes les personnes à proximité. Respectez les précautions de sécurité suivantes chaque fois que vous utilisez cet appareil :

A. L'opérateur assume l'entière responsabilité de toutes les blessures, de tous les accidents et dommages matériels subis par lui-même, par des personnes à proximité ou par les biens de tiers.

B. Portez en tout temps des lunettes de sécurité ou des lunettes étanches résistantes aux chocs, munies d'écrans latéraux, pour protéger vos yeux des copeaux de bois et des débris projetés.

C. Ne portez ni vêtements amples, ni accessoires pendants, ni bijoux pouvant s'accrocher aux pièces mobiles.

D. Des gants de travail robustes sont recommandés. Assurez-vous qu'ils sont bien ajustés, sans manchettes lâches, sangles pendantes ni cordons.

E. Portez des chaussures fermées à semelle antidérapante. Des bottes de sécurité à embout d'acier sont fortement recommandées. N'utilisez jamais la machine pieds nus ni en sandales à bout ouvert.

F. Portez un pantalon de travail long pendant toutes les opérations de broyage.

G. Maintenez une zone tampon d'au moins 15 m (50 pi) entre la zone de travail et toute personne, enfant ou animal. Arrêtez le moteur immédiatement si quelqu'un ou un animal y pénètre.

Sécurité des enfants et des animaux de compagnie

AVERTISSEMENT

Le fait de ne pas surveiller constamment les enfants et les animaux à proximité peut entraîner des accidents mortels. Les enfants sont souvent attirés par la machine et par l'opération de broyage. Ne présumez pas que les enfants resteront là où vous les avez vus en dernier. Respectez en tout temps les règles de sécurité suivantes :

A. Maintenez en tout temps une distance minimale de 15 m (50 pi) entre la zone de travail et tous les enfants et animaux de compagnie, et chargez un adulte responsable de les surveiller continuellement.

B. Restez vigilant; arrêtez immédiatement le moteur si un enfant ou un animal entre dans la zone de travail.

C. Ne permettez jamais à des enfants d'utiliser cette essoucheuse, en aucune circonstance.

Sécurité des équipements à moteur à essence

AVERTISSEMENT

L'essence est extrêmement inflammable; ses vapeurs peuvent s'enflammer ou exploser au contact d'une source d'inflammation. Ne négligez pas ces risques; respectez toujours les mesures suivantes :

A. Ne faites pas fonctionner le moteur dans des espaces clos ou des endroits mal ventilés. Les gaz d'échappement du moteur contiennent du monoxyde de carbone (CO), un gaz toxique mortel, inodore et sans saveur.

B. Entreposez le carburant et les lubrifiants uniquement dans des contenants approuvés prévus à cet effet, à l'écart des sources de chaleur et des flammes nues, et hors de la portée des enfants.

C. Remplacez les tuyaux et passe-fils de carburant en caoutchouc s'ils sont usés, ou après 5 ans de service.

D. Faites le plein à l'extérieur, moteur éteint et refroidi. Ne manipulez pas d'essence si quelqu'un fume ou en présence de sources d'inflammation. Remettez bien le bouchon du réservoir et celui du contenant de

carburant après le remplissage.

E. En cas de déversement, ne démarrez pas le moteur. Éloignez la machine du déversement et éliminez toute source d'inflammation jusqu'à ce que les vapeurs se dissipent. Essuyez soigneusement l'essence renversée pour éviter tout incendie et jetez les déchets contaminés de façon appropriée.

F. Laissez le moteur refroidir complètement avant de ranger l'appareil dans un espace clos. N'entreposez jamais une machine contenant du carburant ni des contenants de carburant près de flammes nues ou d'équipements producteurs d'étincelles, notamment les chauffe-eau, les appareils de chauffage d'appoint, les sécheuses et les fournaises.

G. N'effectuez jamais de réglages ni d'entretien lorsque le moteur tourne. Arrêtez le moteur, débranchez le fil de la bougie d'allumage et éloignez-le de la bougie pour éviter un démarrage accidentel. Attendez au moins 5 minutes que les composants refroidissent avant l'entretien.

H. Ne modifiez pas le réglage du régulateur du moteur. Il limite le régime maximal sécuritaire et protège le moteur; un emballement crée des conditions dangereuses et endommagera le moteur et les composants mobiles raccordés. Communiquez avec votre détaillant autorisé si un réglage est nécessaire.

I. Éloignez tous les matériaux combustibles du moteur tant qu'il est chaud.

J. Ne placez aucune housse sur la machine tant que le silencieux est chaud.

K. Ne faites pas fonctionner le moteur sans le filtre à air ou le couvercle d'admission du carburateur; l'absence de ces composants crée un risque d'incendie. N'utilisez jamais de solvants inflammables pour nettoyer l'élément filtrant.

L. Le silencieux et le carter du moteur atteignent des températures extrêmement élevées pendant l'utilisation et peuvent causer de graves brûlures. Ne touchez pas ces surfaces chaudes.

Consignes générales de sécurité

AVERTISSEMENT

L'utilisation sécuritaire de cette essoucheuse est obligatoire pour réduire le risque de blessures graves ou mortelles. Une mauvaise utilisation expose l'opérateur à de nombreux dangers. Respectez toutes les exigences suivantes :

A. Cet appareil de forte puissance est un équipement professionnel, et non un jouet. Faites preuve en tout temps d'une extrême prudence. La machine est conçue exclusivement pour l'essouchement; ne l'utilisez pas pour d'autres tâches.

B. Familiarisez-vous parfaitement avec la procédure d'arrêt rapide de l'essoucheuse.

C. N'utilisez pas l'appareil sur un sol glissant, mouillé, boueux ou glacé. Prenez des mesures préventives pour éviter les glissades et les chutes.

D. Suivez la documentation officielle du fabricant pour l'installation et l'utilisation adéquates des accessoires.

E. N'utilisez jamais la machine sans que tous les dispositifs de protection et écrans soient installés et intacts.

F. Il est interdit de retirer, plier, couper, remonter, souder ou modifier de quelque façon les composants d'origine de la machine, y compris les dispositifs de protection et écrans. Toute modification peut causer des blessures et des dommages matériels et annulera entièrement la garantie.

G. Si l'appareil produit un bruit anormal ou des vibrations excessives, arrêtez immédiatement le moteur. Débranchez le fil de la bougie d'allumage et éloignez-le de la bougie pour éviter un démarrage accidentel. Attendez 5 minutes que le moteur refroidisse, puis inspectez tous les composants. Une vibration inhabituelle est un signe avant-coureur courant de défaillance mécanique. Nettoyez, réparez ou remplacez les pièces endommagées.

H. Ne modifiez pas et ne désactivez pas les dispositifs de sécurité d'origine. Effectuez des inspections régulières pour confirmer que tous les mécanismes de sécurité fonctionnent correctement.

I. Avant tout entretien ou toute inspection de l'équipement, arrêtez le moteur, débranchez le fil de la bougie d'allumage et isolez-le de la bougie pour éviter un démarrage involontaire, puis attendez 5 minutes que la machine refroidisse complètement.

J. Ne permettez pas à du personnel non formé ou ne connaissant pas ce manuel d'utiliser la machine. Seuls les opérateurs responsables qui ont lu et compris toutes les procédures d'utilisation sécuritaires peuvent se servir de cet équipement.

K. Ne surchargez pas l'appareil et n'essayez pas de broyer des souches dépassant la capacité spécifiée par le fabricant. Une surcharge peut causer des blessures à l'opérateur ou des dommages permanents à la machine.

L. Évitez de précipiter les opérations et de relâcher votre vigilance pendant le travail. Si vous avez un doute concernant le fonctionnement de l'équipement ou les dangers environnants, arrêtez la machine et évaluez soigneusement la situation avant de reprendre le travail.

M. N'utilisez pas la machine sous l'effet de l'alcool, de drogues récréatives ou de médicaments d'ordonnance.

N. N'utilisez l'équipement qu'avec une lumière naturelle suffisante.

O. Restez vigilant afin de repérer les dangers cachés au sol et la circulation de véhicules à proximité.

P. Maintenez tous les écrous, boulons et fixations bien serrés pour que l'appareil demeure en bon état de fonctionnement.

Q. La vitesse de remorquage est limitée à 40 km/h (25 mi/h) et le remorquage n'est permis que hors route. Ne remorquez jamais cette machine sur une route pavée, car cela endommagerait de façon permanente les pneus de type VTT.

R. Relâchez toujours le frein avant de remorquer l'appareil.

À l'attention de tous les opérateurs

Les avertissements et précautions de sécurité décrits dans ce manuel ne couvrent pas toutes les situations dangereuses possibles. Si vous êtes confronté à des conditions d'utilisation imprévues non traitées dans le présent document, vous devez faire preuve de bon jugement et utiliser cette essoucheuse en toute sécurité. Communiquez avec votre détaillant autorisé local pour obtenir une aide et des conseils professionnels.

2. Familiarisation avec l’essoucheuse

Vous familiariser avec toutes les commandes et fonctions de l’essoucheuse avant de l’utiliser favorisera une utilisation plus sécuritaire et plus efficace. Communiquez avec votre détaillant autorisé local si vous avez des questions.

Caractéristiques

- Moteur G420D de 15 HP.
- Type : 4 temps, soupapes en tête (OHV), culasse et carter en aluminium.
- Double courroie à entraînement direct à haute vitesse de 3 600 tr/min.
- Dents à pointe de carbure boulonnées, embrayage centrifuge et frein à tambour.
- Réglage pratique de la tension de la courroie.
- Broyage des souches au-dessus et au-dessous du sol.
- Poignée réglable à plusieurs positions.
- Pneus robustes à goupille de verrouillage sur l’essieu.
- Évacuation arrière des copeaux de bois et des débris.

Spécifications techniques

Paramètre	Spécification
Démarrage	Démarrage par lanceur
Moteur	G420D, 15 HP
Source d’énergie	Essence
Diamètre de la roue	14 po
Dents	9 à pointe de carbure
Hauteur de la souche	12 po
Diamètre de la souche	Quelconque
Pneu	14,5 po / 7,0-6
Diamètre de la roue de coupe	12 po (30 cm)
Épaisseur de la roue	3 po (7 cm)
Capacité sous le sol	10 po (25 cm)
Capacité au-dessus du sol	24 po (60 cm)
Dimensions (assemblé)	75 x 32 x 45 po (190 x 91 x 114 cm)

3. Installation de l’essoucheuse

1. Après avoir déballé l’appareil, vérifiez que tous les composants énumérés ci-dessous sont présents

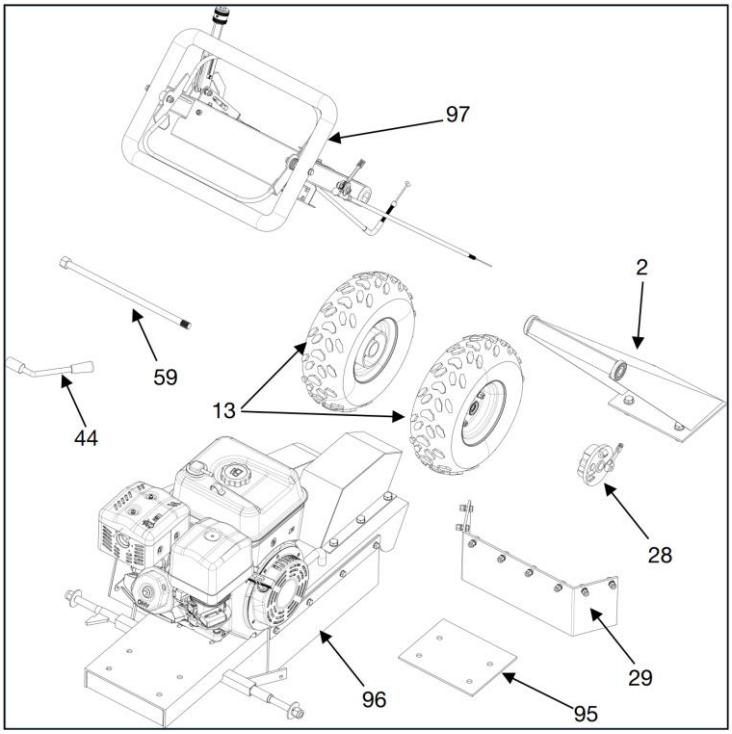

N° de pièce	Description	Qté	N° pièce	Description	Qté
2	Guidon inférieur	1	59	Boulon de fixation du cliquet	1
13	Pneu	2	95	Coussin amortisseur	1
28	Couvercle du frein à tambour	1	96	Ensemble du corps de la machine	1
29	Pare-éclaboussures arrière	1	97	Ensemble du guidon supérieur	1
44	Levier de verrouillage du guidon	1			

2. Installation des pneus

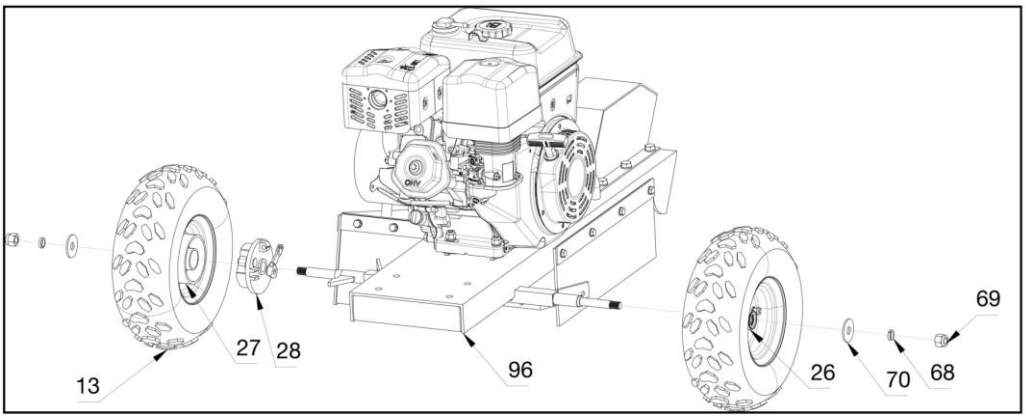

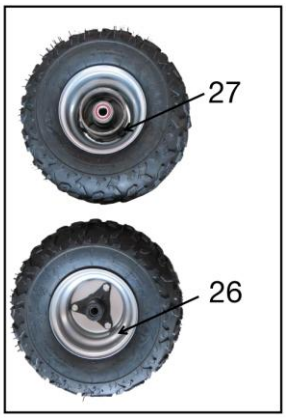

N° de pièce	Description	Spécifications	Qté
13	Pneu		2
26	Bride		1
27	Bride de frein		1
28	Couvercle du frein à tambour		1
68	Rondelle élastique	M14	2
69	Écrous	M14	2
70	Rondelle	M14	2
96	Ensemble du corps de la machine		1

3. Installation de l’ensemble du guidon inférieur

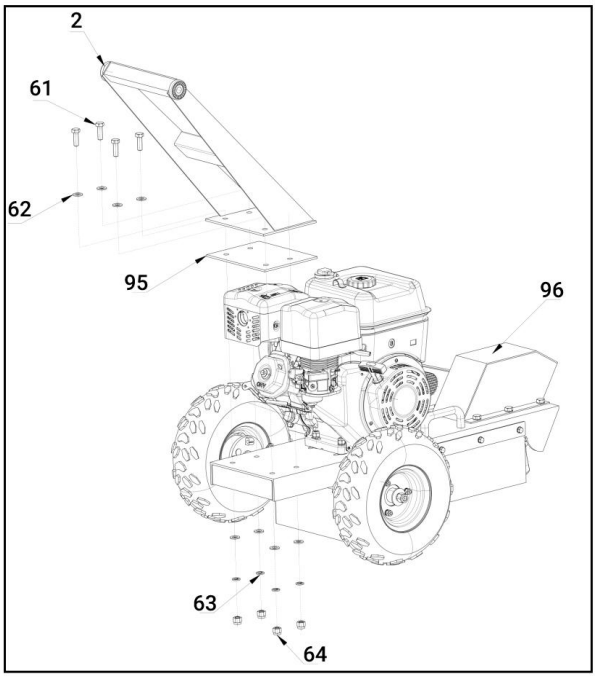



N° de pièce	Description	Spécifications	Qté
2	Guidon inférieur		1
61	Guidon inférieur	M12x35	4
62	Rondelle	M12	8
63	Rondelle élastique	M12	4
64	Écrou	M12	4
95	Coussin amortisseur		1
96	Ensemble du corps de la machine		1

4. Installation de l’ensemble du guidon supérieur

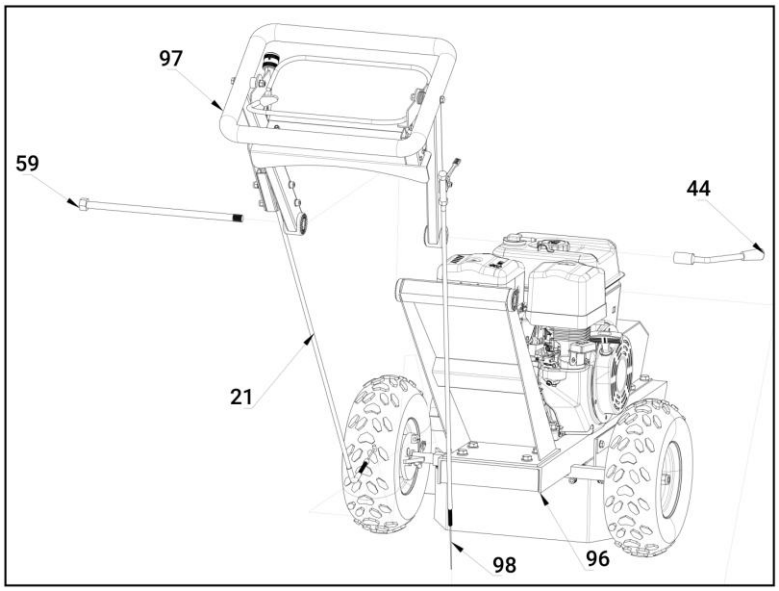

N° de pièce	Description	Spécifications	Qté
21	Câble de frein		1
44	Levier de verrouillage du guidon		1
59	Boulon de fixation du cliquet	M16*360	1
96	Ensemble du corps de la machine		1
97	Ensemble du guidon supérieur		1
98	Ensemble du câble d’accélérateur		1

5. Installation du câble de frein

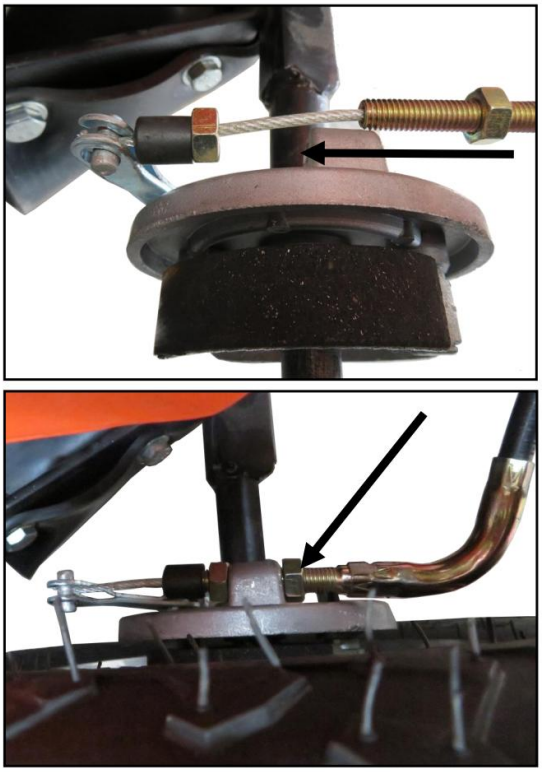



(1) Installez le câble de frein : retirez le contre-écrou avant, puis glissez la butée du câble dans le levier de frein.

(2) Après l'insertion, tirez le câble vers l'arrière et placez-le dans son support. Revissez l'écrou extérieur en laissant environ 15 mm de filetage exposé. Serrez à fond les deux contre-écrous à l'aide d'une clé de 13 mm.

(3) Ajustez finement la tension du câble avec le bouton de réglage à l'extrémité de la poignée de frein. Tourner le bouton dans le sens horaire augmente la tension du câble; le tourner dans le sens antihoraire la réduit.

6. Installation du pare-éclaboussures arrière

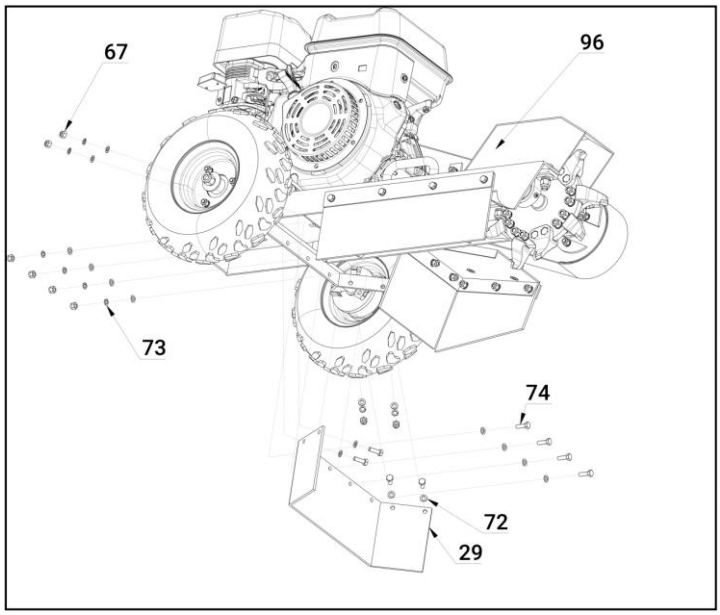



N° de pièce	Description	Spécifications	Qté
29	Pare-éclaboussures arrière		1
67	Écrou	M8	8
72	Rondelle	M8	8
73	Rondelle élastique	M8	8
74	Boulons	M8*25	8
96	Ensemble du corps de la machine		1

7. Graissage

AVERTISSEMENT

Lubrifiez tous les roulements avant chaque utilisation. Si vous omettez cette étape, la durée de vie de l'appareil sera réduite.

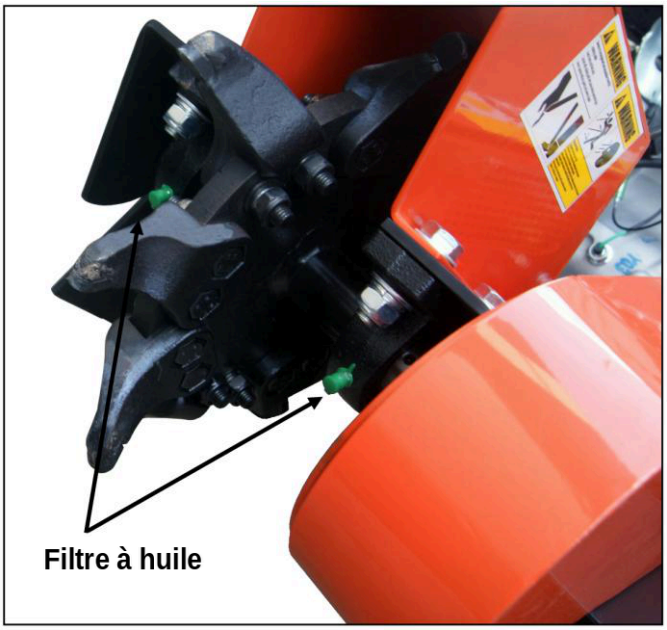

4. Utilisation de l’essoucheuse

Passez en revue toutes les caractéristiques de la machine avant de suivre les procédures de ce chapitre afin d’utiliser l’appareil de façon sécuritaire et efficace.

AVERTISSEMENT

A. Lisez et comprenez à fond toutes les instructions, précautions de sécurité et mises en garde de la partie I : Règles générales de sécurité avant d’utiliser l’essoucheuse. Si vous avez des doutes sur les procédures d’utilisation sécuritaires décrites dans ce manuel, communiquez avec votre détaillant autorisé local.

B. Restez en tout temps dans la zone de l’opérateur désignée pendant l’utilisation. Lorsque le vérin du bras de coupe se déplace (sortie ou rétraction), vous devez demeurer à l’intérieur de cette zone d’utilisation sécuritaire. Ne placez aucune partie de votre corps dans des zones qui créent des conditions de travail dangereuses.

C. Mettez tout l’équipement de protection avant d’utiliser l’essoucheuse : lunettes de sécurité, protection auditive, gants ajustés sans manchettes lâches ni cordons et chaussures de sécurité à embout d’acier.

D. N’employez en aucun cas de techniques d’utilisation inadéquates ou dangereuses.

Procédure de démarrage

1. Placez l’essoucheuse sur un sol de niveau et sec.
2. Serrez le frein de stationnement et vérifiez que la goupille du frein bloque solidement la roue.
3. Vérifiez que le robinet d’arrêt du carburant est à la position « ON ».
4. Placez le levier du starter à la position « CHOKE » (requis seulement pour un démarrage à froid).
5. Réglez le levier d’accélérateur à la vitesse « MID ».
6. Réglez le guidon en arc à la position d’utilisation de votre choix.
7. Appuyez sur la barre d’arrêt de sécurité du guidon en arc et maintenez-la enfoncée.
8. Soulevez les dents de coupe du sol avant de démarrer le moteur. Cette machine est dotée d’un entraînement direct; la roue de coupe tournera dès que le moteur démarre.
9. Modèles à démarrage par lanceur : mettez le commutateur d’allumage à la position « ON ». Saisissez la poignée du lanceur et tirez lentement jusqu’à sentir une résistance. Laissez la corde se rétracter légèrement, puis tirez fermement et rapidement pour lancer le moteur. Le moteur démarre généralement en un ou deux coups.
10. Modèles à démarrage électrique : tournez la clé de contact à la position « START » et maintenez-la jusqu’au démarrage du moteur, puis relâchez-la pour qu’elle revienne à la position « RUN ».
11. Lorsque le moteur tourne de façon régulière, ramenez progressivement le levier du starter à la position « RUN » (seulement si le starter a été utilisé pour un démarrage à froid).
12. Avancez le levier d’accélérateur au réglage de régime maximal (lièvre) pour les opérations de coupe.

Procédure d’arrêt

1. Relâchez la barre d’arrêt de sécurité du guidon en arc.
2. Modèles à démarrage par lanceur : glissez le levier d’accélérateur complètement vers la gauche pour arrêter le moteur.
3. Modèles à démarrage électrique : tournez la clé de contact à la position « OFF ».

Zone de l’opérateur

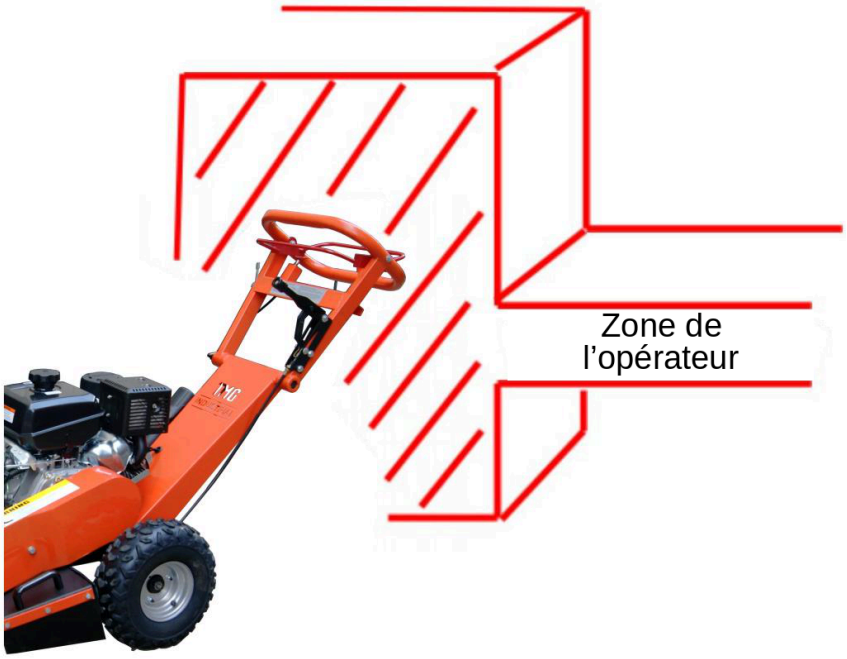

Préparation du site avant le broyage

AVIS

Retirez toutes les roches et pierres du sol entourant la souche avant le broyage.

AVERTISSEMENT

Gardez en tout temps les mains et les pieds complètement à l’écart de la zone de la roue de coupe. Cette zone présente des dangers graves pouvant causer des blessures graves ou la mort.

Pendant que la machine fonctionne, ne vous approchez pas de l’avant ni des côtés de l’essoucheuse et ne laissez personne le faire. Cette pratique dangereuse peut causer des blessures graves ou la mort.

Dépannage des vibrations anormales

Si l’appareil produit des vibrations inhabituelles pendant l’utilisation, arrêtez immédiatement le moteur. Inspectez les dents de coupe pour détecter des morceaux manquants ou brisés et remplacez les dents endommagées au besoin. Vérifiez que tous les boulons de fixation des dents sont bien serrés et examinez l’état de toutes les courroies d’entraînement.

Opération d’essouchement

- Retirez les débris de bois, roches, fils métalliques et autres de la zone avant de broyer.
- Tenez compte de la direction du vent, car elle influe sur la trajectoire de la sciure et des copeaux projetés.
- N’utilisez pas l’essoucheuse après la tombée de la nuit; un éclairage insuffisant est dangereux.
- Laissez un moteur froid se réchauffer complètement avant de commencer la coupe de la souche.
- Utilisez uniquement la portion de la roue de coupe située dans la zone de travail de 80° indiquée ci-dessous pour broyer la souche. Ne creusez jamais sous la souche et n’utilisez jamais le bord inférieur de la roue de coupe pour broyer.

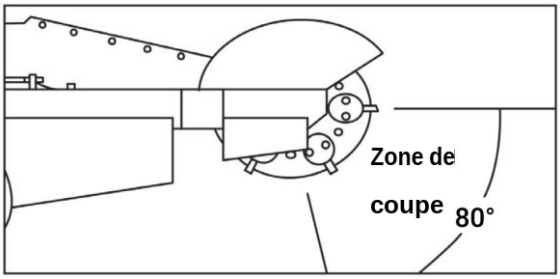

Positionnement de l’appareil près de la souche

Manœuvrez l’essoucheuse en place de façon que la roue de coupe soit alignée près du bord supérieur de la souche.

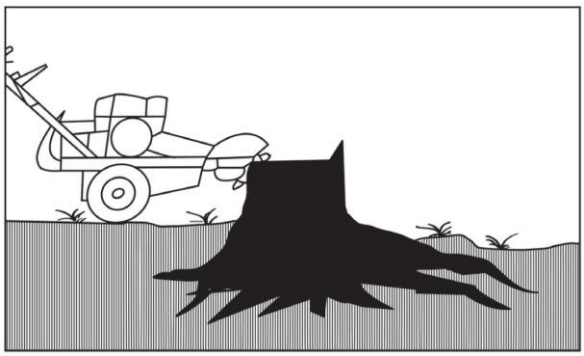

Procédure d’enlèvement des racines

1. Réglez l’accélérateur à la position « FAST »; la roue de coupe montera jusqu’au régime de coupe maximal.
2. Faites pivoter la roue de coupe d’un côté, puis abaissez-la pour broyer les racines exposées à la base de la souche.
3. Faites pivoter la roue de coupe entre les passes horizontales jusqu’à l’élimination complète des racines visées.
4. Soulevez la roue de coupe de façon que son centre se trouve juste au-dessus de la surface supérieure de la souche.
5. Attendez que la roue de coupe s’arrête complètement, desserrez le frein de stationnement et repositionnez l’appareil.
6. Remettez le frein de stationnement et verrouillez-le solidement.

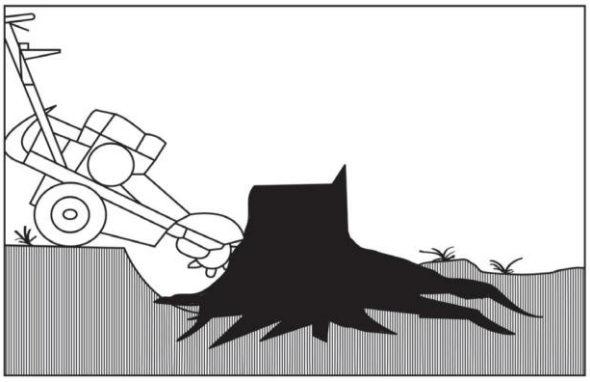

Procédure de coupe d’une souche entière

1. Réglez l’accélérateur à « FAST »; la roue de coupe atteindra sa pleine vitesse de coupe.
2. Placez la roue de coupe contre la souche, en commençant par le coin supérieur le plus proche. Balayez régulièrement la souche d’un côté à l’autre en enlevant environ 1/2 po (13 mm) de bois par passe horizontale.
3. Ajustez la hauteur de la roue de coupe entre les passes avec la poignée de commande.
4. Poussez ou tirez la poignée pour rouler l’appareil vers l’avant ou l’arrière et le repositionner. Après le repositionnement, serrez le frein de stationnement avant de reprendre le broyage.

Enlèvement final des racines

Broyez tous les restes de racines jusqu’à ce que tout le système racinaire soit complètement éliminé.

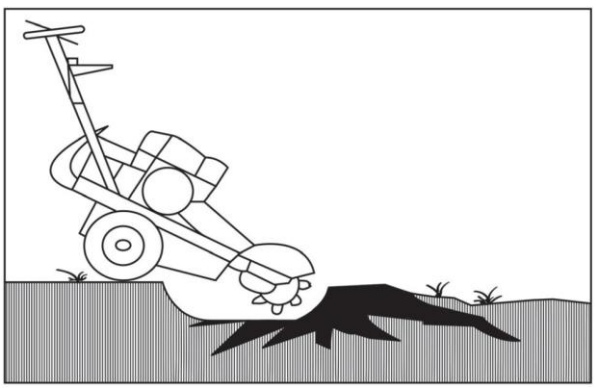

5. Entretien de l’essoucheuse

L’entretien régulier préserve les performances optimales de la machine et prolonge sa durée de vie. Suivez les procédures d’entretien de ce manuel et celles du manuel d’utilisation du fabricant d’origine du moteur pour tous les travaux d’entretien.

AVERTISSEMENT

Avant d’effectuer tout travail d’entretien ou d’inspection : arrêtez le moteur et attendez au moins cinq minutes que tous les composants chauds refroidissent complètement. Débranchez le fil de la bougie d’allumage et éloignez-le de la bougie pour éviter un démarrage accidentel. Débranchez les deux bornes de la batterie (modèles à démarrage électrique seulement).

Liste de vérification de l’entretien courant

Tâche d’entretien	Avant chaque utilisation	Toutes les 3 heures	Toutes les 25 heures	Toutes les 100 heures
Vérifier le niveau d’huile du moteur				
Inspecter l’état général de la machine				
Inspecter les dents et les boulons de fixation				
Inspecter les courroies d’entraînement				
Vérifier la pression de gonflage des pneus				
Nettoyer le moteur et les ailettes				
Remplacer l’huile moteur	Première fois : 5 h			
Remplacer l’élément du filtre à air				
Remplacer la bougie d’allumage				

Entretien du moteur

Reportez-vous au manuel d’utilisation du fabricant du moteur pour toutes les procédures d’entretien du moteur.

Lubrification

AVIS

Tous les roulements de cette essoucheuse sont scellés en permanence. Dans des conditions d’utilisation normales, le lubrifiant préchargé en usine suffit pour toute la durée de vie de l’appareil. Des graisseurs sont installés pour une lubrification supplémentaire au besoin. Utilisez uniquement de la graisse à roulements tout usage.

6. Dépannage

La plupart des défaillances courantes peuvent être résolues par de simples réparations. Consultez le tableau de dépannage ci-dessous pour connaître les pannes types et les mesures correctives correspondantes. Si les problèmes persistent après le dépannage, communiquez avec votre détaillant autorisé local.

AVERTISSEMENT

Avant d'effectuer tout travail d'entretien ou d'inspection, arrêtez le moteur et attendez au moins cinq minutes que tous les composants chauds refroidissent complètement. Débranchez le fil de la bougie d'allumage et éloignez-le de la bougie pour éviter un démarrage accidentel du moteur.

Tableau de dépannage

Symptôme	Causes possibles et mesures correctives
Le moteur ne démarre pas (Voir le manuel d'utilisation du moteur pour les étapes de dépannage propres au moteur.)	• La barre de sécurité est-elle enfoncée à fond (interrupteur de sécurité) ? • Vérifiez que le robinet de carburant est ouvert (levier glissé complètement vers la droite). • Vérifiez que de l'essence propre et fraîche est utilisée. Vidangez et remplacez le carburant éventé. Ajoutez un stabilisant de carburant si le carburant est entreposé plus de 30 jours. • Inspectez la bougie. Remplacez-la si elle est encrassée ou fissurée. Si elle est couverte d'huile : retirez-la, couvrez l'orifice avec un chiffon, tirez plusieurs fois sur la corde du lanceur pour purger l'huile du cylindre, essuyez la bougie et remettez-la en place.
Faible puissance ou fonctionnement irrégulier du moteur (Voir le manuel d'utilisation du moteur pour les étapes de dépannage propres au moteur.)	• Vérifiez que le levier d'accélérateur est réglé à la position pleine vitesse (lièvre) et que le starter est complètement désengagé. • Inspectez le filtre à air; remplacez-le s'il est sale selon le manuel du fabricant du moteur. • Inspectez la bougie. Remplacez-la si elle est encrassée ou fissurée. Si elle est couverte d'huile : retirez-la, couvrez l'orifice avec un chiffon, tirez plusieurs fois sur la corde du lanceur pour purger l'huile du cylindre, essuyez la bougie et remettez-la en place. • Utilisez de l'essence sans plomb propre et fraîche. Remplacez le carburant éventé; ajoutez un stabilisant de carburant pour un entreposage de plus de 30 jours. • Vérifiez l'état de l'huile moteur. Remplacez l'huile sale conformément au manuel d'entretien du fabricant du moteur. • Vérifiez le niveau d'huile du moteur; faites l'appoint ou vidangez l'excédent au besoin.
Le moteur émet de la fumée (Voir le manuel d'utilisation du moteur pour les étapes de dépannage propres au moteur.)	• Vérifiez le niveau d'huile du moteur et ajustez-le au besoin. • Inspectez le filtre à air; nettoyez-le ou remplacez-le s'il est contaminé. • Viscosité de l'huile inadaptée à la température ambiante. Consultez le manuel d'utilisation du moteur pour connaître les grades d'huile recommandés. • Nettoyez les ailettes de refroidissement obstruées.
Puissance de broyage insuffisante	• Les courroies d'entraînement sont lâches; ajustez leur tension ou remplacez-les. • Les dents de coupe sont émoussées ou fissurées; installez de nouvelles dents de coupe. • Faites fonctionner le moteur au régime nominal maximal pendant le broyage.

7. Vue éclatée et liste des pièces

Vue éclatée

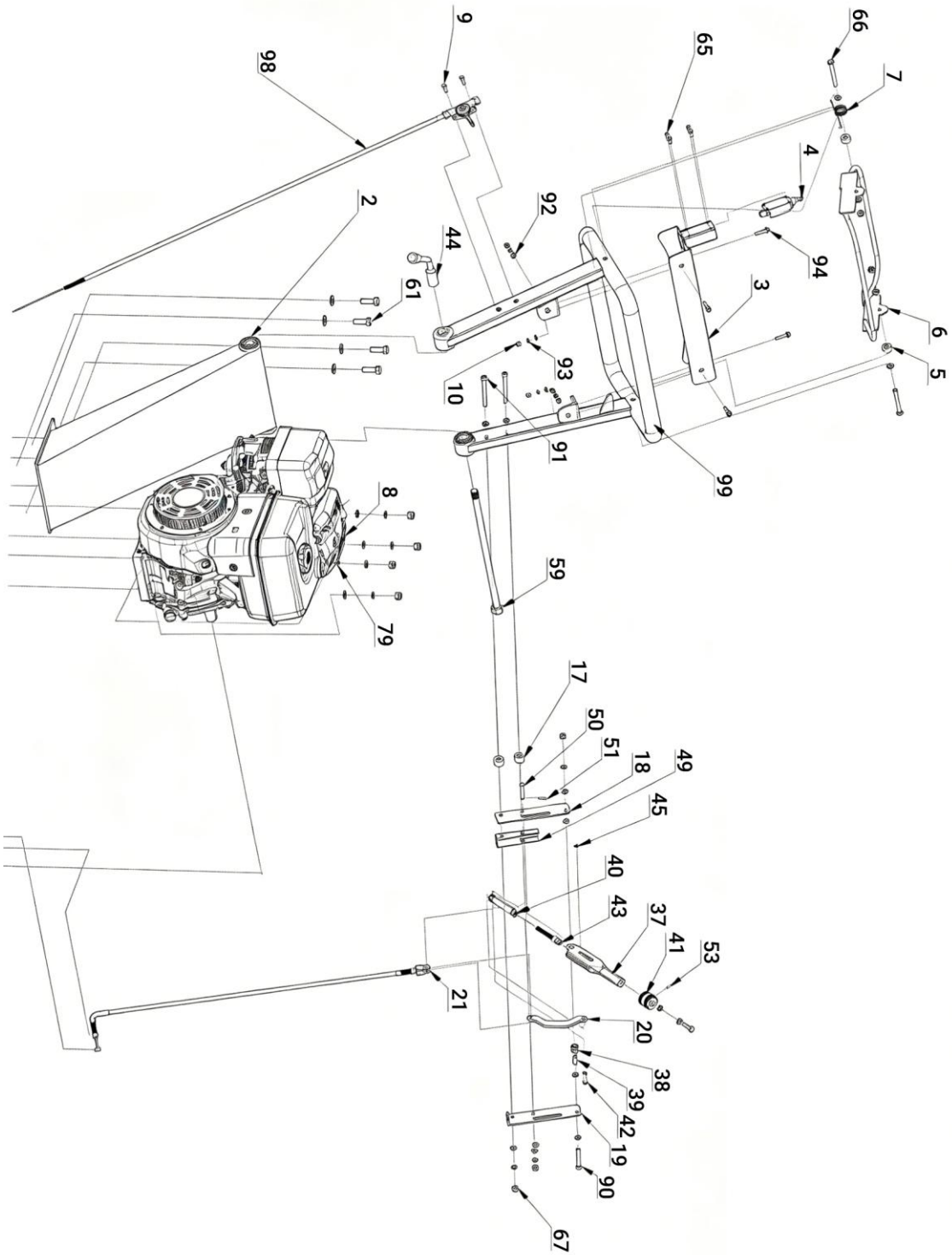

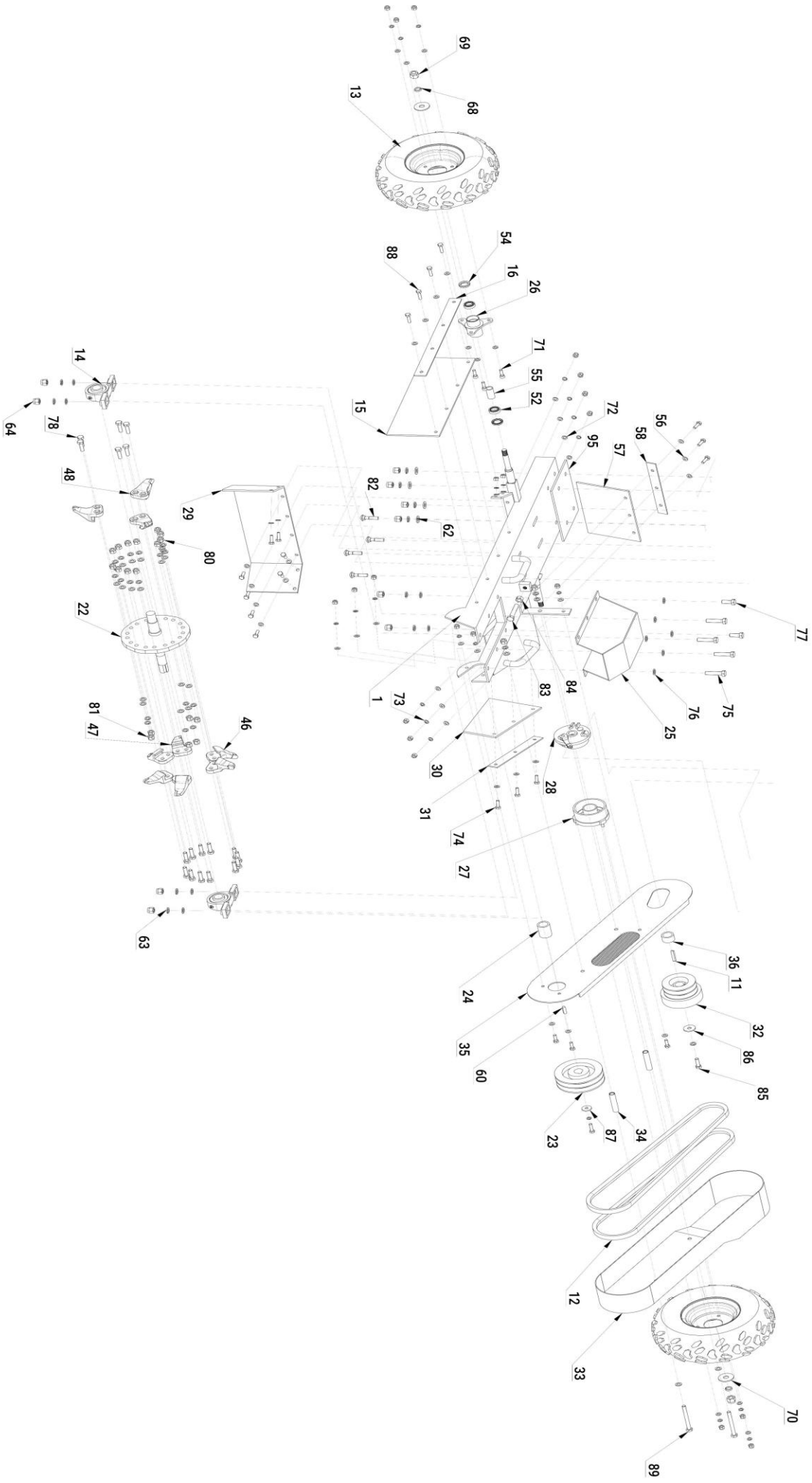
69
68
13
54
16
26
88
71
55
52
15
72
95
56
58
57
14
78
64
48
82
62
29
80
22
81
47
46
63
1
73
30
31
74
27
83
84
25
76
75
77
28
24
35
60
36
11
32
86
85
23
87
34
12
33
70
89

Liste des pièces

N° de pièce	Description	Qté	N° pièce	Description	Qté
1	Châssis principal	1	51	Goupille 2,9 x 14	1
2	Guidon inférieur	1	52	Roulement	2
3	Plaque de liaison du guidon	1	53	Boulon M5 x 10	1
4	Interrupteur	1	54	Bague d'étanchéité 32	2
5	Entretoise	2	55	Entretoise à bride	1
6	Levier d'arrêt d'urgence	1	56	Rondelle M8	36
7	Ressort	1	57	Pare-éclaboussures arrière supérieur	1
8	Moteur	1	58	Garniture arrière supérieure	1
9	Boulon M6 x 20	3	59	Boulon de fixation du cliquet	1
10	Écrou M6	5	60	Clavette 8 x 7 x 30	1
11	Clavette 7 x 7 x 45	1	61	Boulon M12 x 35	4
12	Courroie 17 x 1346	2	62	Rondelle M12	8
13	Pneu 145 x 7,0-6	2	63	Rondelle élastique 8	10
14	Roulement P205	2	64	Boulon M12 x 1,75	10
15	Pare-éclaboussures latéral	1	65	Boulon M5 x 16	4
16	Garniture en caoutchouc	1	66	Boulon M8 x 70	2
17	Entretoise de plaque de frein	1	67	Boulon M8 x 1,25	32
18	Plaque de frein intérieure	1	68	Rondelle élastique 14	2
19	Plaque de frein extérieure	1	69	Boulon M14 x 2	2
20	Bride de raccordement	1	70	Rondelle M14	2
21	Câble de frein	1	71	Boulon M8 x 25	3
22	Plaque de lame	1	72	Rondelle M8	29
23	Poulie	1	73	Rondelle élastique 8	32
24	Entretoise de la plaque de lame	1	74	Boulon M8 x 25	18
25	Couvercle de lame	1	75	Boulon M12 x 50	4
26	Bride	1	76	Rondelle M12	12
27	Bride de frein	1	77	Boulon M12 x 30	2
28	Couvercle du frein à tambour	1	78	Boulon M10 x 35	18
29	Pare-éclaboussures arrière	1	79	Rondelle M10	26
30	Pare-éclaboussures latéral	1	80	Rondelle élastique 10	25
31	Garniture en caoutchouc	1	81	Boulon M10 x 1,5	24
32	Embrayage	1	82	Boulon M10 x 45	4
33	Couvre-courroie	1	83	Boulon M12 x 70	1
34	Entretoise du couvre-courroie	2	84	Boulon M12 x 1,75	1
35	Couvre-courroie intérieur	1	85	Boulon 24 x 1-0,25	1
36	Entretoise d'embrayage	1	86	Rondelle M10	1
37	Poignée	1	87	Rondelle M8	1
38	Tube de position du guidon	1	88	Boulon M8 x 30	5
39	Entretoise	1	89	Boulon M10 x 100	2
40	Tube de positionnement	1	90	Boulon M8 x 50	1
41	Tête du guidon	1	91	Boulon M8 x 80	2
42	Goupille	1	92	Rondelle M6	4
43	Levier de verrouillage du guidon	1	93	Rondelle élastique 6	4
44	Poignée de réglage	1	94	Boulon M6 x 30	4
45	Ressort 8	1	95	Entretoise en caoutchouc	1
46	Dents droites	3	96	Ensemble du châssis principal	0
47	Dents centrales	3	97	Ensemble du guidon supérieur	0
48	Dents gauches	3	98	Câble d'accélérateur	1
49	Tube central	1	99	Guidon supérieur	1
50	Goupille 8 x 40	1			

INFO SUR LA GARANTIE :

Consultez notre site Web pour les conditions et la couverture détaillées de la garantie.
Pour la garantie la plus récente et complète, visitez **www.tmgindustrial.com**