TMG-GFM68
MANUEL DU PRODUIT
v.2026.11.04

Débroussailleuse autoportée à fléaux de 27 po (680 mm)



⚠ AVERTISSEMENT



Veuillez lire attentivement et assimiler l'intégralité du manuel du produit avant tout montage

- Vérifiez la liste des pièces afin de confirmer que vous avez reçu l'intégralité des composants.
- Portez des lunettes de sécurité ou tout autre équipement de protection individuelle durant le montage.
- Ne renvoyez pas le produit aux revendeurs, ceux-ci ne sont pas habilités à gérer les retours marchandises.

Pièces manquantes ou questions sur le montage ?
Courriel: cs@tmgindustrial.com
Ou visitez: tmgindustrial.com

Table des matières

1. Consignes de sécurité 2

2. Avant l'utilisation 7

3. Fonction de chaque composant 9

4. Mode de conduite 10

5. Mode de fonctionnement 16

6. Procédures d'entretien 20

7. Intervention en cas de panne 29

8. Vue éclatée et liste des pièces 31

1. Consignes de sécurité

1.1 Lecture des messages de sécurité

Tout au long de ce manuel, un symbole d'alerte de sécurité est associé à un mot-signal pour identifier les dangers. Les mots-signal (DANGER, AVERTISSEMENT, ATTENTION) indiquent le degré de gravité relatif du risque. Lisez et respectez systématiquement tous les messages de sécurité. Le symbole d'alerte de sécurité signifie : attention — soyez vigilant — votre sécurité est en jeu.

1.2 Mots-signal et alertes de sécurité



DANGER

Avertissement de risque très grave. Le non-respect des consignes entraînera des blessures graves ou mortelles.



AVERTISSEMENT

Avertissement de danger potentiel. Le non-respect des consignes peut causer des blessures graves ou mortelles.



ATTENTION

Le non-respect des consignes peut entraîner des accidents modérés ou bénins.

1.3 Utilisation prévue de la machine

Cet appareil est conçu exclusivement pour la coupe d'herbe.

Ne l'utilisez pas pour toute opération autre que le fauchage.

Toute utilisation hors cadre du fauchage ou toute modification de la machine annule la garantie.

1.4 Règles pour une utilisation sécuritaire

Lisez attentivement ces consignes de sécurité. Elles s'appliquent à cette débroussailleuse à fléaux ; des consignes identiques figurent aussi dans les autres sections du document. Respectez-les impérativement.

Points à observer avant le travail



AVERTISSEMENT

Ne faites pas fonctionner la machine si:

- Vous avez consommé de l'alcool ;
- Vous êtes enceinte ;
- Vous avez moins de 16 ans ;
- Vous n'êtes pas qualifié et n'êtes pas supervisé par un instructeur ;
- Votre capacité de travail est altérée par la fatigue, une maladie ou l'effet de médicaments.

L'opérateur doit être en bonne santé physique, disposer d'un sommeil et d'un repos suffisants. Une mauvaise condition physique peut provoquer des erreurs de commande et des accidents imprévus.



AVERTISSEMENT

Portez des vêtements adaptés au travail:

- Casque de sécurité ;

- Vêtements de travail bien ajustés ;
- Manches serrées ;
- Chaussures antidérapantes adaptées.

AVERTISSEMENT

Si vous prêtez la machine à une autre personne, remettez-lui aussi le manuel d'instructions et expliquez-lui son fonctionnement. Ne lui confiez l'appareil que lorsqu'il maîtrise parfaitement les commandes.

Points clés d'une utilisation sécuritaire

Après avoir lu attentivement le manuel et les étiquettes apposées sur la machine, priorisez en permanence la sécurité de conduite.

Le non-respect des instructions peut nuire au bon fonctionnement de l'appareil et causer des blessures corporelles.

Vérifications préalables au démarrage

(1). Préparation des vérifications

- Stationnez la machine sur une surface plane, désengagez l'embrayage de déplacement et arrêtez le moteur.
- Remplacez toute étiquette de la machine absente, sale ou illisible.
- Nettoyez le moteur, le tuyau d'échappement et le réservoir de carburant.
- Vérifiez l'absence de dommages sur l'isolation des fils électriques.
- Attendez que le moteur refroidisse avant de vérifier le niveau d'huile.
- Vérifiez le bon fonctionnement des embrayages et des leviers de commande.
- Coupez le moteur avant de faire le plein d'essence et éloignez-vous de toute source de flammes.
- Ne faites pas le plein tant que le moteur est chaud.
- Ne modifiez en aucun cas la machine.

(2). Démarrage du moteur

- Remettez en place tous les capots avant de démarrer.
- Placez le levier de vitesses au point mort (N), mettez les leviers d'embrayage de déplacement et d'embrayage de coupe sur la position DÉSENGAGÉ (ARRÊT).
- Placez chaque levier de commande sur la position « N » ou « désengagé ».
- Assurez-vous qu'aucun obstacle ne se trouve aux alentours.
- Éloignez toute personne de la machine.
- Si vous démarrez dans un local fermé, ouvrez les portes et fenêtres pour assurer une ventilation adéquate.

Opérations de transport

(1). Chargement et déchargement sur véhicule

- Vérifiez la résistance et la largeur de la rampe. Sa longueur doit être supérieure à 4 fois la hauteur de la caisse du véhicule ; utilisez une rampe antidérapante.
- Posez la rampe sur la caisse du véhicule et fixez-la à l'aide de crochets pour éviter qu'elle ne glisse ou ne bascule.
- Vérifiez l'environnement immédiat et éloignez les personnes de la machine.
- Utilisez la vitesse 1 pour le chargement et la marche arrière pour le déchargement.
- Ne changez pas de direction ni de vitesse lorsque la machine se trouve sur la rampe.

(2). Conduite et déplacement

- Respectez les règles routières pour tout transport sur route et pour tout déplacement de nuit.
- Vérifiez l'environnement avant d'avancer ou de tourner.

- Ne circulez pas avec l'outil de coupe en rotation.
- Ne transportez ni personnes ni objets sur la machine.
- Tournez à basse vitesse.
- Avant de reculer, assurez-vous de l'absence d'obstacles à l'arrière.
- Évitez les accélérations brusques, les arrêts brutaux et les virages serrés.
- Ne lâchez jamais les commandes pendant l'utilisation.

(3). Circulation sur chemins agricoles étroits, terrains accidentés et pentes

- Ralentissez et utilisez une vitesse basse pour démarrer ou faire demi-tour.
- Dans les descentes, réduisez la vitesse et utilisez le frein moteur du moteur.
- Ne tournez pas, ne vous arrêtez pas et ne changez pas de vitesse sur des pentes raides.
- Lorsque vous croisez un autre véhicule, ne vous approchez pas trop du bord du chemin.
- Évitez de circuler sur des sols boueux ou très envahis par la végétation.

(4). Stationnement

- Stationnez-vous sur une surface plane, désengagez l'embrayage de déplacement et arrêtez le moteur.
- Ne stationnez jamais sur une pente.

Opérations de fauchage

(1). Accès à la zone de fauchage

- Abordez les talus à vitesse réduite et à angle droit.
- Utilisez des rampes pour franchir des talus, des fossés ou des pentes raides ; soyez vigilant à vos pieds en avançant ou en reculant.
- Circulez lentement, veillez à ne pas éroder ou effondrer le talus.
- Ne changez pas de direction sur une rampe.
- N'entrez ni ne sortez de la zone de travail avec l'outil de coupe en rotation.

(2). Fauchage proprement dit

- Ne travaillez pas à proximité de personnes, d'animaux, de véhicules ou de bâtiments ; maintenez une distance minimale de 33 pi (10 m).
- Tournez à basse vitesse et surveillez constamment vos appuis au sol.
- Prévoyez un espace suffisant pour faire demi-tour sur les talus.
- Avant de faucher une zone à végétation dense, retirez les pierres et autres obstacles.
- Pour reculer, utilisez une vitesse basse, vérifiez l'absence d'obstacles à l'arrière et au sol, puis avancez lentement.
- Cette machine n'est pas équipée de phares. Ne travaillez ni ne circulez de nuit ou dans des endroits sombres.
- Arrêtez-vous et reposez-vous lorsque vous ressentez de la fatigue.
- Pour nettoyer la boue et les résidus d'herbe dans le carter de coupe, arrêtez le moteur et stationnez la machine sur une surface plane.

(3). Travail sur pente

- Risque de retournement sur des pentes supérieures à 25°. Ne pas travailler sur de telles pentes (peut aussi causer une défaillance motrice).
- Portez des chaussures antidérapantes pour garantir la stabilité de vos appuis.
- Sur terrains irréguliers ou rocheux, avancez à vitesse réduite si la machine est inclinée.
- Faucher en suivant les courbes de niveau, avec des angles de virage faibles.
- Fixez les roues avant au moyen des goupilles.

Remisage

(1). Après une journée de travail

- Stationnez-vous sur une surface plane, désengagez l'embrayage de déplacement et arrêtez le moteur.
- Ne stationnez pas à proximité de matières inflammables.
- Nettoyez les alentours du moteur, du tuyau d'échappement, de la batterie et du réservoir.

(2). Remisage à long terme

- Effectuez une inspection régulière à chaque saison.
- Vidangez l'essence du réservoir, du robinet d'essence et du carburateur.
- Placez la machine sur une surface plane, arrêtez le moteur et bloquez la position des chenilles.
- Attendez que le moteur soit complètement refroidi avant de couvrir la machine.
- Débranchez et retirez la batterie.

1.5 Étiquettes apposées sur la machine

- Des étiquettes (danger, avertissement, attention) décrivant les consignes de sécurité sont placées près de chaque organe de commande.
- Lisez attentivement les indications de chaque étiquette et respectez-les.
- Remplacez toute étiquette endommagée ou illisible, ou lorsque la pièce sur laquelle elle est collée est remplacée.

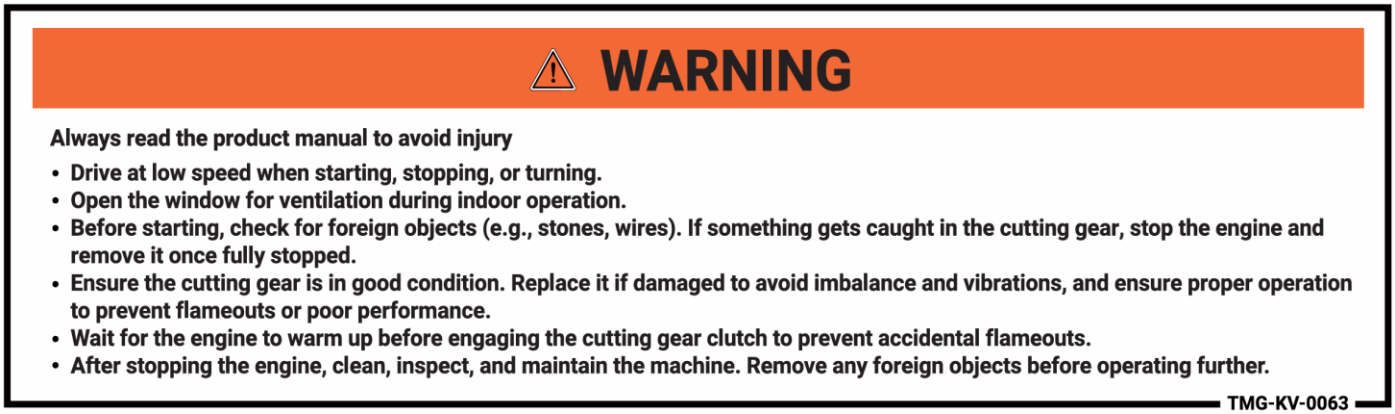




WARNING
To prevent mechanical damage and injury caused by vibration.
• Conduct a check before operation to ensure the bolts and anti-loosening nuts securing the cutting teeth are tight.
Check if the cutting teeth are damaged or loose.
• When replacing the cutting teeth, replace the safety bolts and anti-loosening nuts at the same time.
TMG-KV-0061


WARNING
• Danger of injury when operating without cover.
• Please use after installation.
TMG-KV-0060


3 2 1 N R
TMG-KV-0059


WORKING CLUTCH
TMG-KV-0054

2. Avant l'utilisation

Caractéristiques techniques

Modèle		GFM68
Dimensions de la machine	Longueur machine	70,9 po (1800 mm)
	Largeur machine	31,5 po (800 mm)
	Hauteur machine	41,3 po (1050 mm)
	Largeur chenille	7,1 po (180 mm)
Poids total		498 lb (226 kg)
Moteur	Moteur	Rato 10 ch
	Cylindrée totale	300 cm³ (18,3 po³)
	Puissance nominale	5,1 kW (6,8 ch) / 3600 tr/min
	Puissance maximale	6,3 kW (8,5 ch)
	Carburant	Essence automobile sans plomb
	Capacité réservoir	5,3 L (1,4 gal US)
	Mode de démarrage	Lanceur à rappel
Groupe de déplacement	Embrayage principal	Poulie-arbre à liaison par frein
	Embrayage de commande	Embrayages de gauche-droite à verrouillage
	Dimensions chenille (largeur × pas × nombre de maillons)	180 × 60 × 25 mm
	Boîte de vitesses déplacement	3 vitesses avant, 1 vitesse arrière
	Vitesse de déplacement avant	0,59 ; 1,16 ; 2,02 mi/h (0,95 ; 1,87 ; 3,25 km/h)
	Vitesse de déplacement arrière	0,67 mi/h (1,08 km/h)
Groupe de coupe	Embrayage outil de coupe	Poulie-arbre à liaison par frein
	Largeur de coupe	26,8 po (680 mm)
	Hauteur de coupe	0-7,9 po (0-200 mm)
	Diamètre de rotation des outils	11,8 po (300 mm)
	Nombre de lames	38 lames
Courroie	Courroies : déplacement	SA50 W800 ×1
	Courroies : coupe (1e étape)	SB61 W1000 ×1
	Courroies : coupe (2e étape)	SC41 W800 ×1
Rendement (largeur de coupe × vitesse × 0,7)	Rendement : 1e vitesse	5,3 acres/h
	Rendement : 2e vitesse	10,5 acres/h
	Rendement : 3e vitesse	(déplacement uniquement)
Angle d'inclinaison maximal d'utilisation		20 ° (25 ° instantané)

Terminologie

Les termes « avant-arrière, gauche-droite, virage à droite, virage à gauche » utilisés dans ce manuel sont définis par rapport à la position de l'opérateur, debout derrière la machine dans sa position de fonctionnement.



Légende des symboles

Ce manuel utilise des symboles pour identifier les consignes à respecter à chaque étape.

3. Fonction de chaque composant

1. Dénomination des composants principaux

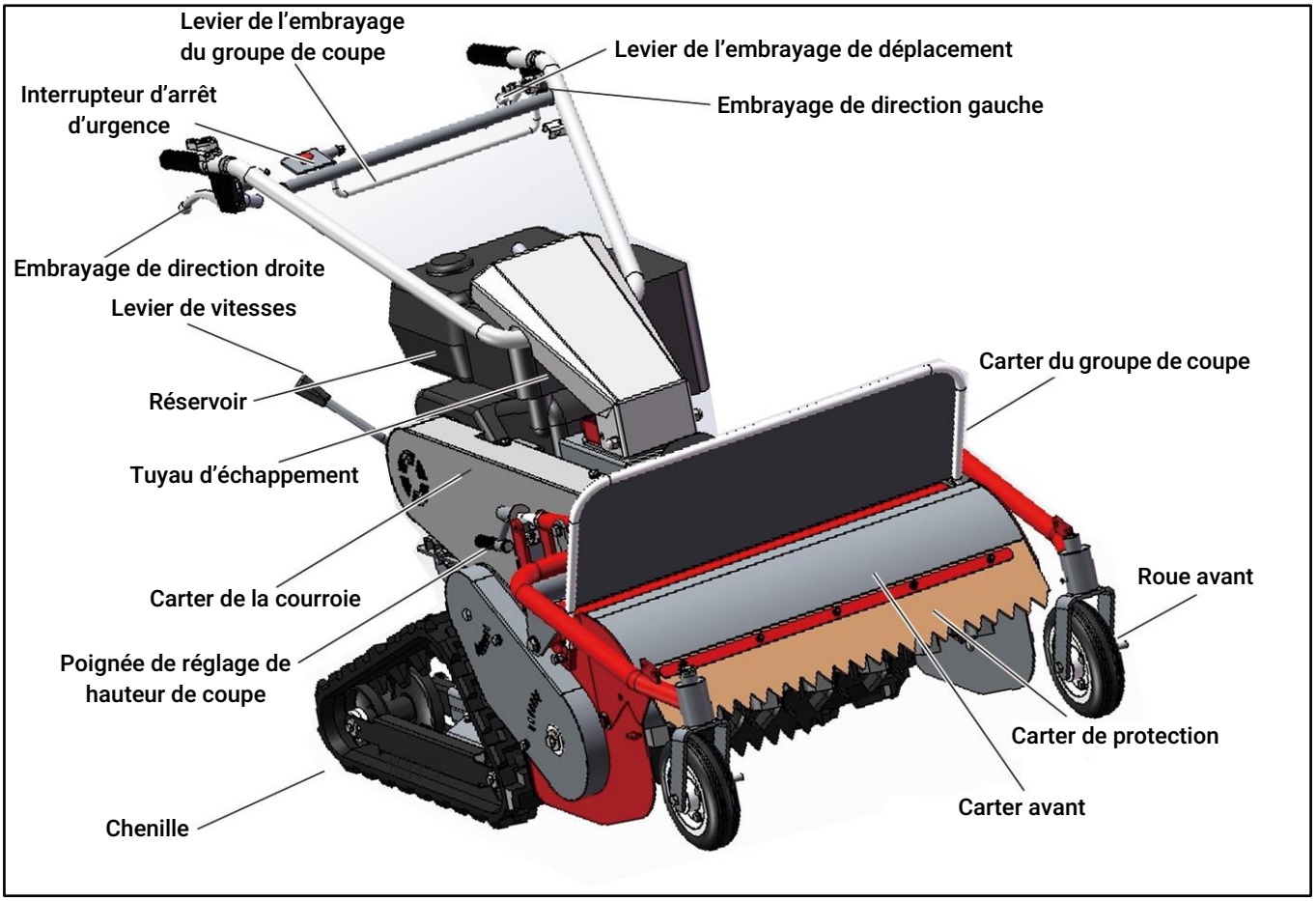

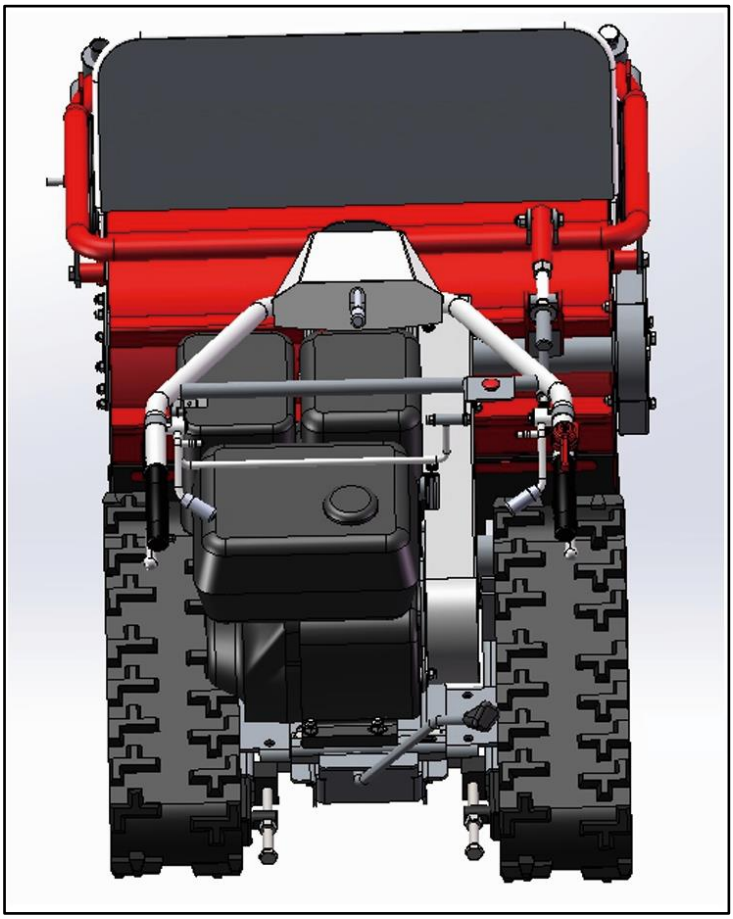

4. Mode de conduite

Vérifications pré-opérationnelles

AVERTISSEMENT

Pour éviter les blessures : pendant le ravitaillement et toute inspection, stationnez la machine sur une surface plane et arrêtez le moteur.

DANGER

Prévention des brûlures et des risques d'incendie

- Ne faites pas le plein lorsque le moteur tourne ou qu'il est très chaud.
- Éloignez-vous de toute source de flammes pendant le ravitaillement ; les projections de carburant sont une cause majeure d'incendie.
- Après le ravitaillement, refermez le bouchon du réservoir et essuyez tout carburant répandu.
- Vérifiez l'absence de fuites dues au vieillissement du réservoir ou des durites ; remplacez immédiatement toute durite endommagée.

Consultez la liste de vérifications quotidienne avant chaque utilisation.

Liste de vérifications avant utilisation

Point à inspecter			Action corrective
Avant le travail	Niveau d'huile moteur	L'huile se situe au milieu de la jauge	Compléter l'huile
	Robinet d'essence	Présence d'eau ou de débris, filtre obstrué	Nettoyer
	Réservoir carburant	Présence de carburant pour le travail	Ajouter de l'essence sans plomb
	Élément de filtre à air	Filtre encrassé	Nettoyer ou remplacer
	Entrée d'air du démarreur	Entrée obstruée	Nettoyer
	Durites d'essence	Fuites, vieillissement, dommages, colliers desserrés	Remplacer durite / collier, serrer
	Moteur, échappement, batterie, réservoir	Accumulation d'herbe et de cendres	Nettoyer
	Outil de coupe	Fixation correcte, usure des lames	Serrer les fixations ; remplacer les lames
	Points de graissage	Manque d'huile	Ajouter la quantité adaptée
	Carter de coupe	Accumulation de boue et d'herbe	Nettoyer
	Capot de protection	Manquant ou déformé	Remplacer
	Leviers et câbles de commande	Mouvement fluide ; graissage suffisant	Ajouter de l'huile
Après le démarrage du moteur	Levier embrayage déplacement	Désengagement fonctionnel, frein de stationnement opérationnel	Diagnostiquer et corriger les anomalies
	Levier de commande moteur	Réglage fluide	Diagnostiquer et corriger les anomalies

	Interrupteur moteur	Arrêt moteur effectif à l'activation	Diagnostiquer et corriger les anomalies
	Levier embrayage coupe	Désengagement fonctionnel	Diagnostiquer et corriger les anomalies
	Leviers embrayages de direction gauche droite	Désengagement fonctionnel	Diagnostiquer et corriger les anomalies

Démarrage et arrêt du moteur

AVERTISSEMENT

Pour éviter les blessures:

- Stationnez la machine sur une surface plane ; retirez les débris et matières inflammables autour du tuyau d'échappement.
- Lorsque le frein est activé, la machine ne doit pas bouger sans action sur les commandes.
- Remettez en place tous les capots déposés pendant les inspections.
- Avant de démarrer, placez le levier de vitesses au point mort (N), les embrayages de déplacement et de coupe en position désengagée.
- Orientez la sortie du tuyau d'échappement loin des matières inflammables.
- Si vous démarrez dans un local ou une serre, ouvrez portes et fenêtres pour éviter l'intoxication aux gaz d'échappement.
- Ne touchez pas le tuyau d'échappement tant qu'il n'est pas refroidi : risque de brûlure.
- Ne touchez pas le capuchon de bougie ni le fil isolé en tirant la corde de démarrage : risque de décharge électrique.

Procédure de démarrage moteur

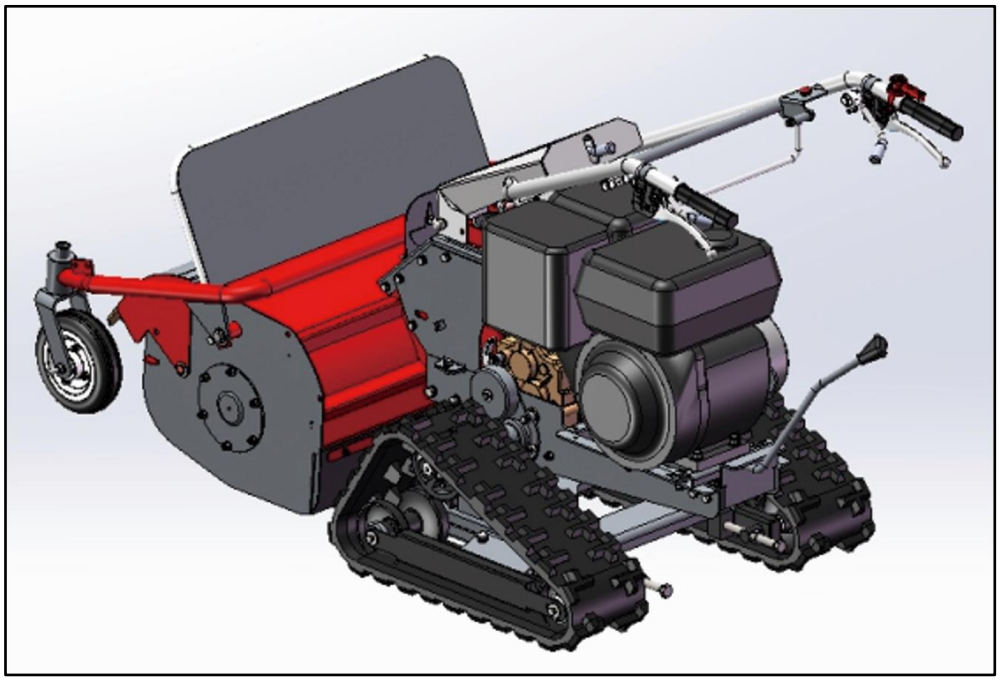

(1). Mettez le robinet d’essence sur la position OUVERT.

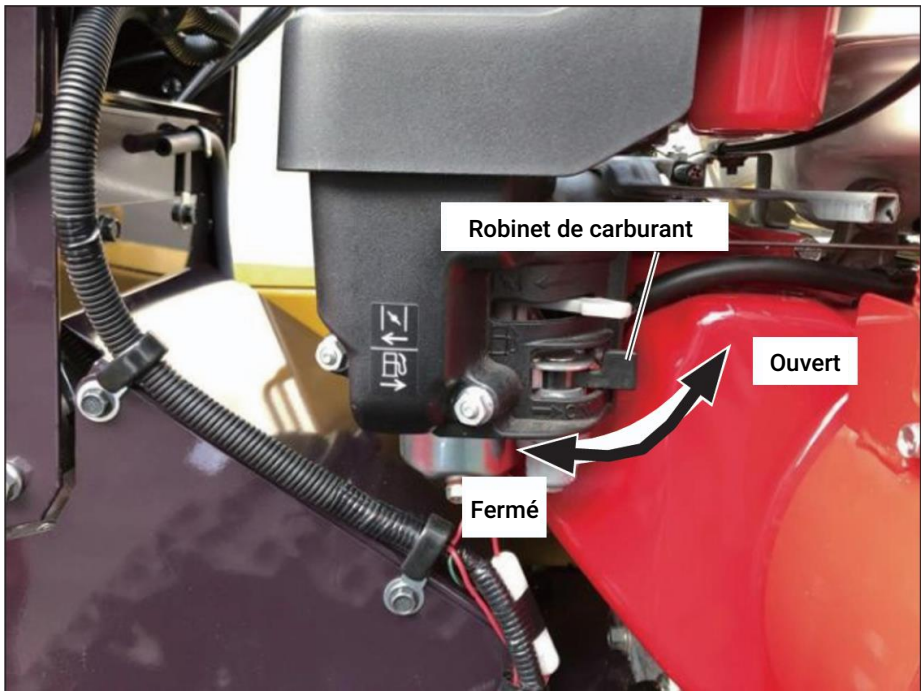

(2). Placez le levier de vitesses au point mort N.

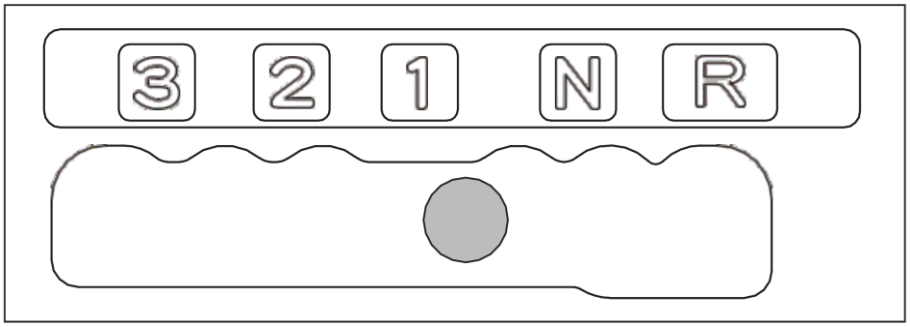

(3). Mettez les leviers d’embrayage de déplacement et de coupe en position DÉSENGAGÉ.

(4). Placez l’interrupteur moteur sur la position « marche », réglez l’accélérateur entre bas régime et haut régime.

(5). Réglez la commande de l'étrangleur (volet d'étranglement) sur la position OUVERT.

L'étrangleur n'est pas nécessaire lorsque le moteur est chaud.



(6). Saisissez la poignée de démarrage et tirez fermement la corde.

Pour prévenir les blessures

- Vérifiez qu'aucun obstacle ne se trouve dans la direction de traction.
- Ne touchez pas au tuyau d'échappement pendant la traction.

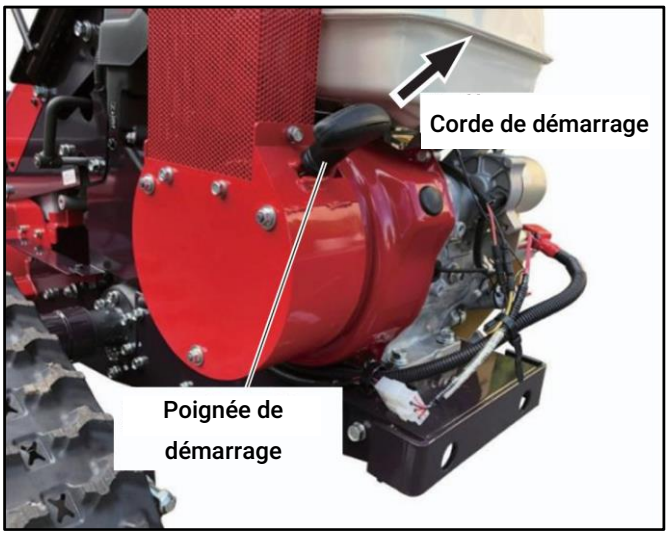

Points clés de procédure

Après le démarrage du moteur, réglez l'accélérateur entre bas régime et haut régime.

Laissez chauffer le moteur environ 5 minutes avant de commencer le travail.

Déplacement, virage et stationnement

1. **Avancement**

AVERTISSEMENT

- Avant de reculer, assurez-vous de l'absence d'obstacles à l'arrière et aux alentours.
- Mettez les embrayages de déplacement et de coupe sur arrêt avant de démarrer le moteur ou de changer de vitesse.
- N'utilisez pas la 3ᵉ vitesse sur des pentes ou terrains accidentés.
- Ne faites pas avancer la machine en entraînant la rotation de l'outil de coupe.
- Utilisez la marche arrière dans les descentes.
- En cas d'urgence, désengagez l'embrayage de déplacement pour arrêter la machine.
- Lorsque vous ne faucher pas, désengagez l'embrayage de coupe.
- Après avoir vérifié l'environnement, démarrez lentement en vitesse basse.
- Pour tourner, réduisez le régime moteur, vérifiez les alentours puis effectuez le virage.
- N'actionnez pas les embrayages de direction lorsque vous circulez à grande vitesse.

(1). Réglez le levier de commande moteur sur bas régime.

(2). Placez le levier d'embrayage de déplacement sur arrêt.

(3). Sélectionnez la vitesse adaptée aux conditions de travail au moyen du levier de vitesses.

(4). Engagez l'embrayage de déplacement pour faire avancer la machine.

(5). Augmentez le régime moteur au moyen du levier de commande.

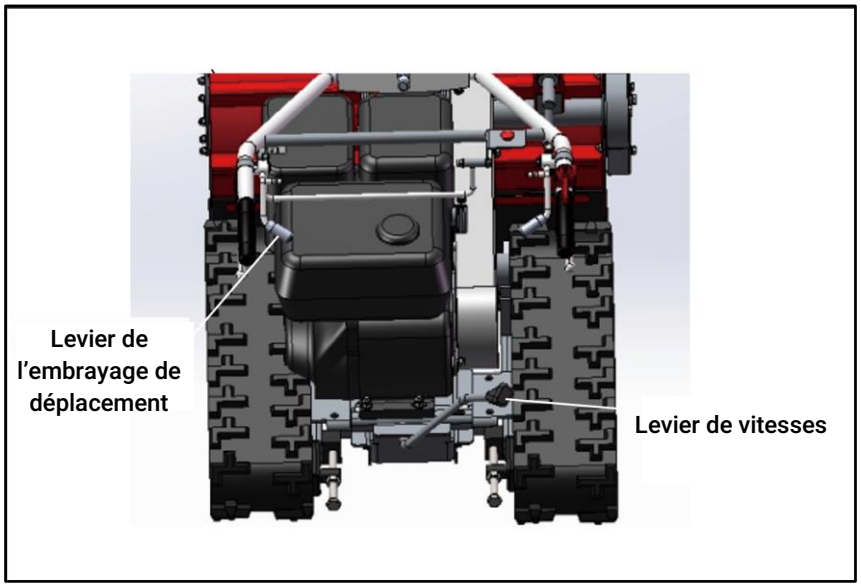

Points clés : placez systématiquement levier de vitesses et embrayage de déplacement sur arrêt avant toute manipulation. Si le levier de vitesses est dur à actionner, désengagez d'abord l'embrayage de déplacement. Pour passer de N à R ou de R à N, appuyez sur le levier de vitesses avant de le déplacer.

2. Procédure de virage

- Réduisez le régime moteur. Appuyez sur le levier d'embrayage de direction du côté vers lequel vous souhaitez tourner. L'embrayage correspondant se désengage et le frein s'active, provoquant le virage de la machine.

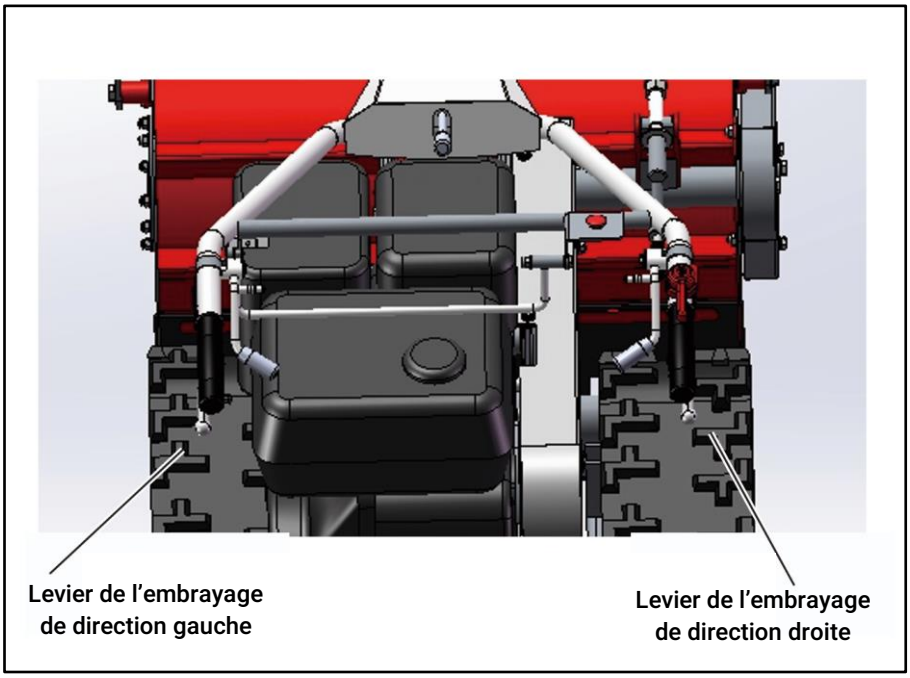

Chargement et déchargement sur véhicule

AVERTISSEMENT

Pour prévenir les blessures

- Choisissez un emplacement plat et rigide où la rampe ne risque pas de basculer. Serrez le frein à main du véhicule, arrêtez son moteur, placez la boîte de vitesses en position « marche avant 1 » ou « marche arrière » et calez les roues du véhicule.
- Utilisez une rampe en aluminium résistante, de largeur adaptée (les chenilles ne doivent pas dérailler), de longueur supérieure à 4 fois la hauteur de la caisse du véhicule, antidérapante et équipée de crochets.

- Accrochez fermement le crochet de la rampe sur la caisse du véhicule afin qu'il ne se dégage pas.
- Réalisez le chargement et le déchargement sous la supervision d'une personne auxiliaire ; éloignez toute personne de la machine.
- Pendant le chargement et le déchargement, relevez le groupe de coupe afin qu'il ne s'accroche pas à la rampe en aluminium.
- Utilisez la vitesse avant 1 pour le chargement et la marche arrière pour le déchargement. Avancez lentement et assurez-vous de la stabilité de vos appuis.
- Lorsque la machine se trouve sur la rampe en aluminium pour le chargement ou le déchargement, n'actionnez pas les embrayages de direction gauche et droite, l'embrayage de déplacement ni le levier de vitesses. Un virage brusque peut faire chuter la machine.
- Ne chargez ni ne déchargez pas la machine tant que le groupe de coupe est en rotation.
- Ne vous placez pas devant la machine pour la guider.
- Utilisez un véhicule dont la caisse est découverte (sans toit).

1. À propos de la rampe en aluminium pour véhicule

Le véhicule ne doit pas être surchargé et la machine ne doit pas dépasser la caisse du véhicule.

Serrez le frein à main, placez la boîte de vitesses en position « marche avant 1 » ou « marche arrière », et calez les roues.

La longueur de la rampe doit être supérieure à 4 fois la hauteur de la caisse du véhicule.

Sa capacité de charge nominale doit être supérieure au poids de la machine. Utilisez une rampe antidérapante.

Alignez la rampe avec les chenilles gauche et droite de la machine et posez-la à l'horizontale sur la caisse afin d'éviter tout glissement latéral et tout décollement du crochet.

2. Mode opératoire de la machine

Placez le levier de commande moteur en position « bas régime ».

Actionnez le levier de vitesses le long de la rainure de guidage pour le placer sur la position « 1 » ou « R ».

Utilisez la vitesse avant 1 pour le chargement. Relevez l'extrémité avant du groupe de coupe et veillez à ce qu'il ne s'accroche pas à la rampe en aluminium.

Utilisez la marche arrière pour le déchargement. Relevez l'extrémité avant du groupe de coupe et veillez à ce qu'il ne s'accroche pas à la rampe en aluminium.

Une fois le chargement terminé, arrêtez le moteur et placez l'embrayage de déplacement en position DÉSENGAGÉ.

5. Mode de fonctionnement

1. Préparation avant travail

(1).Montage des lames

AVERTISSEMENT

Pour prévenir les blessures

L'utilisation de lames incomplètes, endommagées ou très usées provoque des vibrations et des dommages à la machine et représente un danger grave. Inspectez-les systématiquement avant utilisation.

Les lames sont installées par paire, dos-à-dos, sur les supports, fixées par boulons et écrous. Vérifiez systématiquement le serrage des écrous ; les boulons doivent dépasser d'au moins deux filets au-delà de la face de l'écrou serré. Les lames doivent pouvoir tourner librement sur leur support.

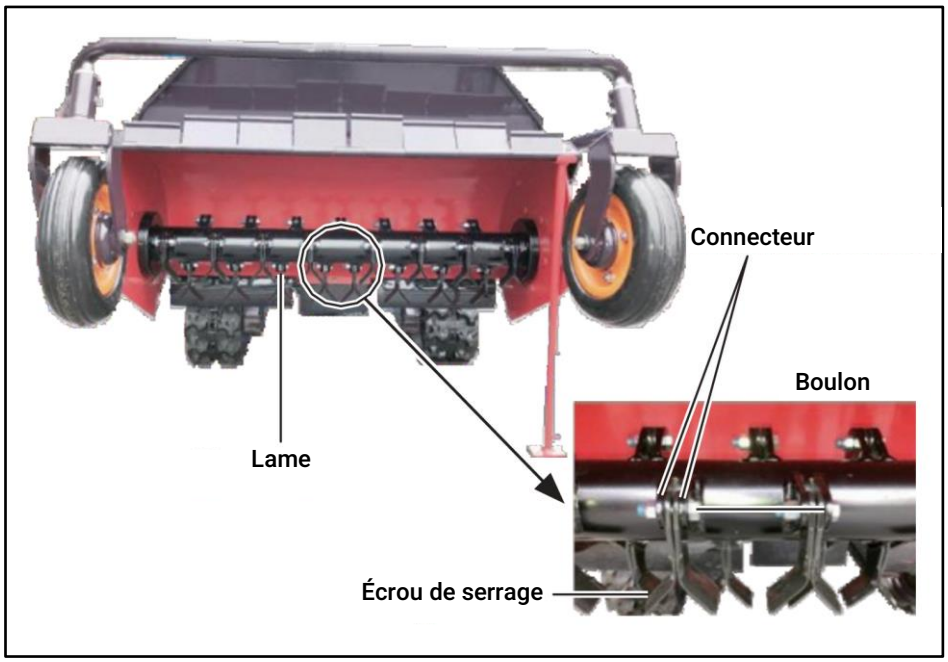

(2).Réglage de la hauteur de coupe

- Tournez la poignée de réglage de hauteur de coupe de façon à ce que les roues avant ne flottent pas.
- Tournez la poignée vers la gauche : diminue la hauteur de coupe.
- Tournez la poignée vers la droite : augmente la hauteur de coupe.

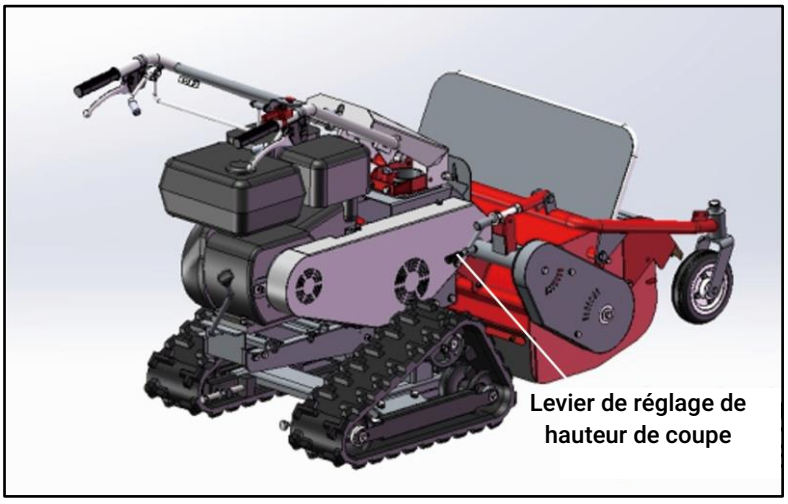

Recommandations : augmenter légèrement la hauteur de coupe réduit l'usure des lames et prolonge leur durée de vie.

Relevez l'outil de coupe dans les situations suivantes :

1. Présence de petites pierres ;
2. Risque que l'outil creuse dans le sol ;
3. Terrains irréguliers ;
4. Herbe humide, longue ou très dense (effectuez deux passages)

(3).Réglage de la hauteur des poignées

Ajustez la hauteur des poignées selon la taille de l'opérateur, en utilisant les encoches de réglage.

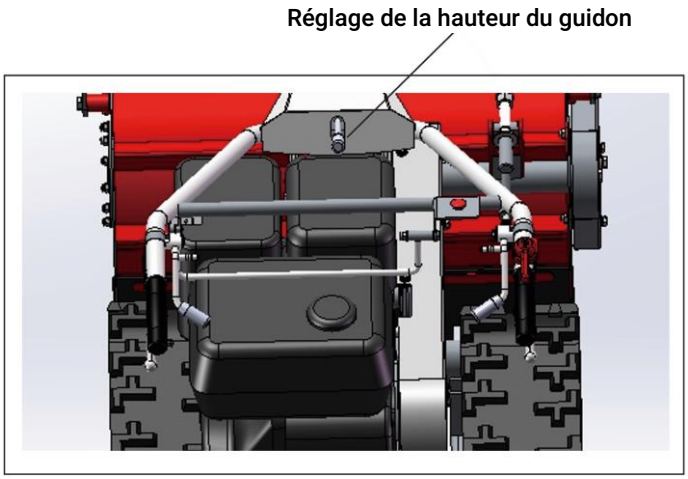

2. Procédure de travail

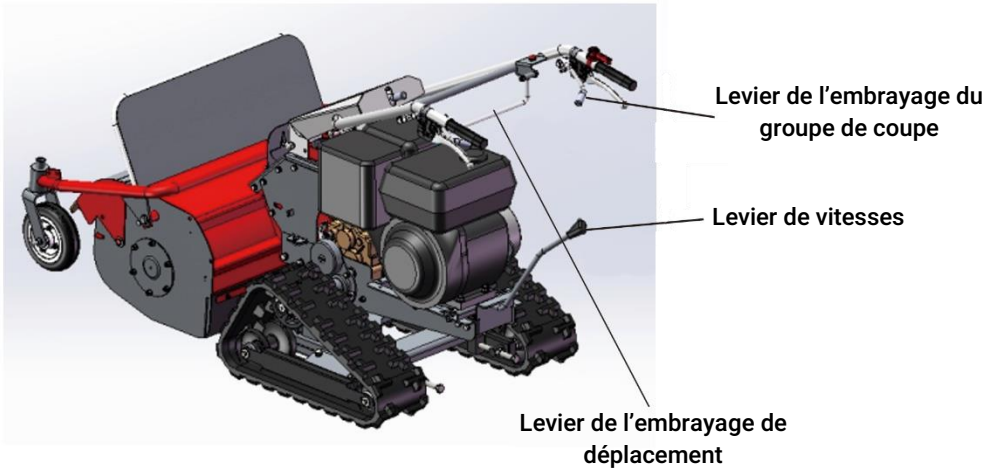

(1).Accès à la zone de travail

AVERTISSEMENT

- Désengagez l'outil de coupe avant d'entrer dans la zone de travail ou de franchir un talus.
- Pour monter une pente, utilisez la 1e vitesse avant, abordez-la à angle droit ; pour descendre, utilisez la marche arrière.
- Utilisez des rampes pour les talus élevés, pentes raides ou fossés profonds.
- Sur une rampe, n'actionnez pas l'embrayage de déplacement, les embrayages de direction ni le levier de vitesses.
- Avancez lentement, veillez à ne pas éroder le talus.
- Avant de reculer, assurez-vous qu'il n'y a ni fossé ni obstacle.

Étapes :

- Réduisez le régime moteur.
- Placez le levier de vitesses sur 1 ou R.
- Engagez l'embrayage de déplacement pour avancer ou reculer lentement.
- Désengagez l'embrayage de déplacement pour arrêter la machine.

(2).Choix de la vitesse de travail

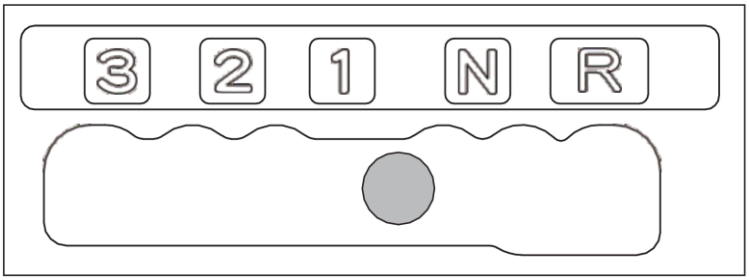

Vitesse de déplacement

	1	Déplacement, travail, chargement, franchissement de butte
Marche avant	2	Déplacement
	3	Déplacement
Marche arrière	R	Déplacement et déchargement

(3).Méthodes de travail efficaces

AVERTISSEMENT

Pour prévenir les blessures

- Les pierres ou débris projetés peuvent causer des blessures. Maintenez une distance minimale de 33 pi (10 m) par rapport aux personnes, au bétail, aux véhicules et aux bâtiments.
- Délimitez une zone d'avertissement sur le lieu de travail ; interdisez l'accès aux personnes à moins de 10 m et installez des panneaux de signalisation de danger.
- Avant de commencer le travail, assurez-vous qu'aucune personne ne se trouve aux abords des jardins d'enfants, écoles et parcs.
- Enlevez les pierres et autres corps étrangers avant l'opération. Installez des piquets de repérage aux obstacles, fossés latéraux, zones fragiles, reliefs irréguliers et endroits à faible visibilité. Veillez à ne pas vous en approcher pendant le travail.
- Ne vous placez pas devant la machine pour effectuer une vérification.
- Ne travaillez pas sur une pente dont l'inclinaison dépasse 25°.
- Lors des virages ou de la marche arrière, vérifiez l'environnement et la stabilité de vos appuis ; ne roulez pas sur la crête des buttes ni au bord des digues.
- Réduisez le régime moteur lorsque vous reculez.
- En cas d'urgence, désengagez l'embrayage de déplacement et arrêtez la machine.
- Lorsque vous inspectez la machine en cours de fonctionnement, évitez de toucher les composants à haute température.
- Pour nettoyer l'herbe et la boue accumulées dans le carter du groupe de coupe, arrêtez le moteur.
- Cette machine n'est pas équipée de phares ; ne travaillez pas et ne vous déplacez pas la nuit ou dans l'obscurité.

Pour prévenir les blessures

- Lorsque l'herbe s'enroule autour des lames, arrêtez rapidement le moteur puis nettoyez l'herbe. La présence d'herbe peut provoquer une panne.

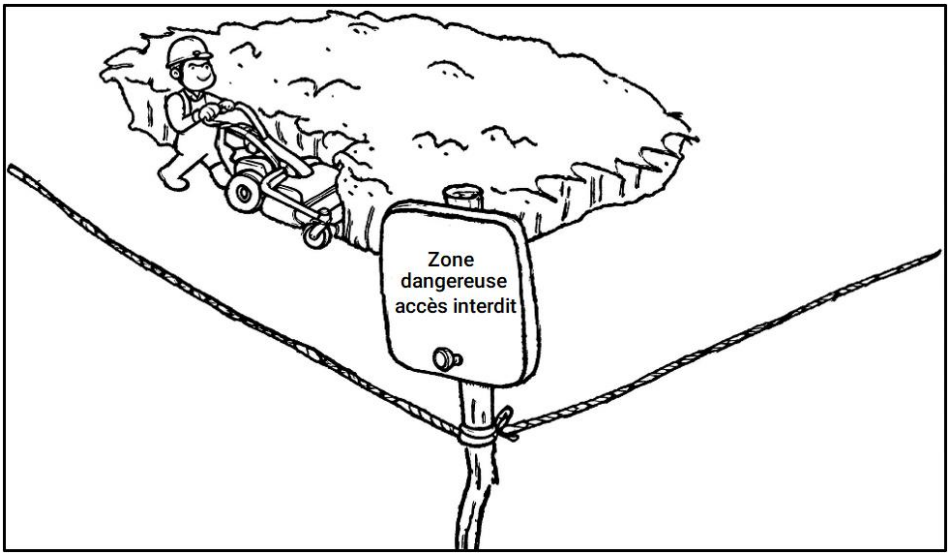

- Lorsque la machine se déplace, réglez le levier de commande moteur sur les vitesses 2 et 3.
- Lorsque la machine travaille, déplacez le levier de vitesses le long de la rainure de guidage pour le positionner sur « 1 ou 2 ».
- Engagez l'embrayage de déplacement : la machine avance.
- Désengagez l'embrayage de déplacement : la machine s'arrête.
- Engagez l'embrayage du groupe de coupe : les lames tournent.
- Désengagez l'embrayage du groupe de coupe : les lames s'arrêtent.

Points clés de procédure

- Lors de la coupe d'herbe humide, l'herbe coupée s'accumule facilement à l'intérieur du carter du groupe de coupe. Cette accumulation génère une surcharge anormale sur la machine. Attendez donc que l'herbe sèche avant de travailler, ou nettoyez régulièrement les résidus de paille accumulés dans le carter.
- Lorsque la tondeuse est en surcharge, passez en vitesse avant 1, augmentez la hauteur de coupe, coupez en deux passages ou réduisez la largeur de coupe. Cela s'applique à l'herbe humide, longue, dense, etc.
- Si le régime moteur n'est pas réglé au maximum avant d'engager l'embrayage du groupe de coupe, le moteur peut caler.
- Attendez que le groupe de coupe atteigne sa vitesse maximale avant de commencer le travail. Une vitesse insuffisante du groupe de coupe peut entraîner le calage du moteur ou une coupe incomplète.
- L'herbe longue et les plantes grimpantes peuvent parfois s'enrouler sur le groupe de coupe et empêcher une coupe efficace.
- Lors de la coupe sur une pente, bloquez la roue avant afin d'assurer une coupe stable.

6. Procédures d'entretien

AVERTISSEMENT

Pour prévenir les blessures

- Avant toute inspection, entretien ou nettoyage, placez la machine sur une surface plane, serrez le frein de stationnement, arrêtez le moteur et attendez l'arrêt complet de tous les organes.
- Les inspections et interventions autour du moteur ne doivent être effectuées qu'après le refroidissement du moteur.
- Si vous démarrez le moteur à l'intérieur, ouvrez les portes et fenêtres pour assurer une ventilation adéquate.
- Remettez en place tous les carters retirés avant de démarrer le moteur.

1. Inspection et entretien périodiques

Afin de garantir le bon fonctionnement de la machine et une sécurité constante, vérifiez-la conformément à la « liste d'inspection périodique » et procédez au nettoyage, au réglage et à la préparation selon les besoins.

Liste d'inspection périodique (inspection ○, remplacement ●)

Catégorie	Éléments d'inspection et d'entretien courants	Contenu de l'entretien	Intervalle de contrôle ponctuel			
			Avant utilisation	Toutes les 30 h	Toutes les 50 h	Lors de la vidange
Moteur	Huile moteur	Vérification, appoint et remplacement	○ Avant chaque utilisation journalière	● Première fois seulement	●	○
	Élément filtrant à air	Inspection et nettoyage	○ Avant chaque utilisation journalière			○
	Robinet du circuit d'huile	Inspection et nettoyage	○ Avant chaque utilisation journalière			○
	Dégradation et fuite des conduites d'huile	Inspection et remplacement	○ Avant chaque utilisation journalière			○
	Essence dans le réservoir	Appoint et vidange	○ Avant chaque utilisation journalière			Vidange
	Essence dans le carburateur	Vidange				Vidange
	Bougie d'allumage	Inspection, nettoyage et remplacement			○	○

	Corde de démarrage	Inspection et nettoyage	○ Avant chaque utilisation journalière			○
Corps de la machine	Niveau d'huile de la transmission	Vérification, appoint et remplacement	○	● Première fois seulement	●	○
	Graissage des axes des leviers de commande, poulies tendeuses, pivots de poulies et câbles	Graissage	○ Avant chaque utilisation journalière			Graissage
	Fonctionnement de chaque levier de commande	Inspection	○ Avant chaque utilisation journalière			○
	Embrayage de déplacement	Inspection et réglage	○ Avant chaque utilisation journalière		○	○
	Embrayage du groupe de coupe	Inspection et réglage	○ Avant chaque utilisation journalière		○	○
	Embrayages de direction gauche et droite	Inspection et réglage	○ Avant chaque utilisation journalière		○	○
	Frein de stationnement	Inspection et réglage	○ Avant chaque utilisation journalière		○	○
	Tension de la courroie trapézoïdale	Inspection et réglage	○		○	○
	Serrage des boulons et écrous	Inspection	○			○
	Chenille	Inspection et réglage	○ Avant chaque utilisation journalière			○
	Montage des lames, usure et détérioration des lames	Inspection et remplacement	○ Avant chaque utilisation journalière			○
	Boue et résidus d'herbe à l'intérieur du carter du groupe de coupe	Inspection et nettoyage	○ Avant chaque utilisation journalière			○

Élimination des déchets après utilisation

1. Le rejet ou l'incinération arbitraire des déchets entraîne une pollution environnementale et peut entraîner des sanctions légales. Lors de la vidange des liquides usés de la machine, récupérez-les dans un récipient.
2. Ne les déversez pas sur le sol, dans les rivières, les lacs ou les océans. Pour l'élimination ou l'incinération des huiles usées, carburants, liquides de refroidissement (antigel), réfrigérants, solvants, filtres, batteries, caoutchouc et autres substances dangereuses, consultez l'acheteur ou un exploitant de traitement des déchets industriels et respectez la réglementation applicable.

2. Méthode de graissage et d'appoint d'huile

(1). Tous les points de graissage sont remplis d'huile à la sortie d'usine.

(2). Pour l'appoint ou le remplacement de l'huile, respectez la « liste de contrôle avant utilisation » et la « liste de contrôle périodique ».

(3). Lors de la vérification ou du remplacement de l'huile, stationnez la machine sur une surface plane.

Points clés de procédure

- Ajoutez l'huile à chaque point de graissage conformément à la quantité prescrite.
- L'utilisation d'huile usée ou contaminée peut provoquer une panne de la machine. Ne pas l'utiliser.

AVERTISSEMENT

Pour prévenir les blessures

- Lors du graissage, de l'appoint d'huile et des inspections, placez la machine sur une surface plane, arrêtez le moteur et attendez l'arrêt complet de tous les organes.
- En cas de bruit anormal provenant des organes rotatifs ou coulissants, arrêtez d'abord le moteur ; effectuez l'inspection et le graissage une fois que toutes les pièces sont immobiles.

DANGER

- Pour éviter les brûlures et les incendies, tenez-vous éloigné de toute source de feu lors de l'appoint de carburant.
- Ne réalisez pas de graissage, d'appoint d'huile ni de vidange quand le moteur tourne ou est chaud.
- Remplacez le conduit de carburant s'il est endommagé ou dégradé. Une fuite de carburant peut causer un incendie. Essuyez immédiatement le carburant répandu.
- Ne touchez pas au tuyau d'échappement.

Jauge de graissage et d'appoint

N°	Point de remplissage	Type de produit	Classification		Capacité (L)	Remarques
			Niveau classification	Indice de viscosité SAE		
①	Réservoir carburant	Essence sans plomb			5.3	Compléter selon besoin lors de vérification préalable
②	Carter moteur	Huile moteur	Niveau SJ ou supérieur	10 W-30	1.1	Premier remplacement à 30 h ; remplacement tous les 50 h

③	Boîte de transmission	Huile pour engrenages	GL-4 ou supérieur	80W	2.2	Premier remplacement à 30 h ; remplacement tous les 50 h
④	Axe du levier d'embrayage de déplacement	Huile moteur	Niveau SD ou supérieur	10 W-30	Quantité adaptée	Inspection avant utilisation
	Axe du levier de vitesses					
	Axe pivot de la poulie tendeuse					
	Point de réglage de la hauteur du groupe de coupe					
	Pourtour du levier d'embrayage du groupe de coupe					
	Axe pivot du capot avant					
	Essieu avant					
	Axe pivot du châssis de la roue avant					
	Axe pivot du châssis de chenille					
⑤	Axe de fourche de la roue avant	Graisse			Quantité adaptée	Équipé de graisseurs
	Axe du levier d'embrayage de déplacement					

(1). Appoint de carburant

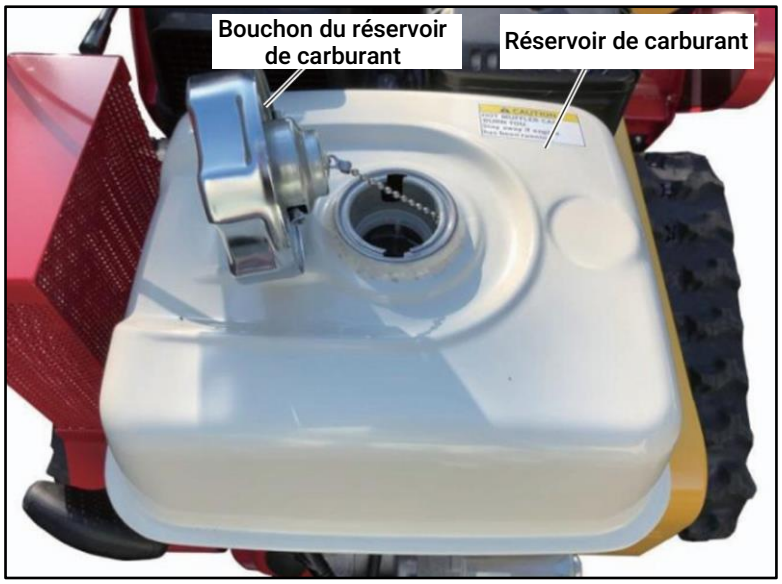

Retirez le bouchon de remplissage et faites l'appoint par l'orifice de remplissage.

Carburant : Essence sans plomb.

Capacité du réservoir : 5,3 L.

Points clés de procédure

- Lors de l'appoint de carburant, filtrez-le à travers une crépine ; veillez à ne pas introduire de débris ni d'eau.
- Pour faire l'appoint, retirez le bouchon de remplissage. Compte tenu de la dilatation du carburant, laissez un espace libre d'au moins 1 po (25 mm) au niveau du goulot de remplissage.

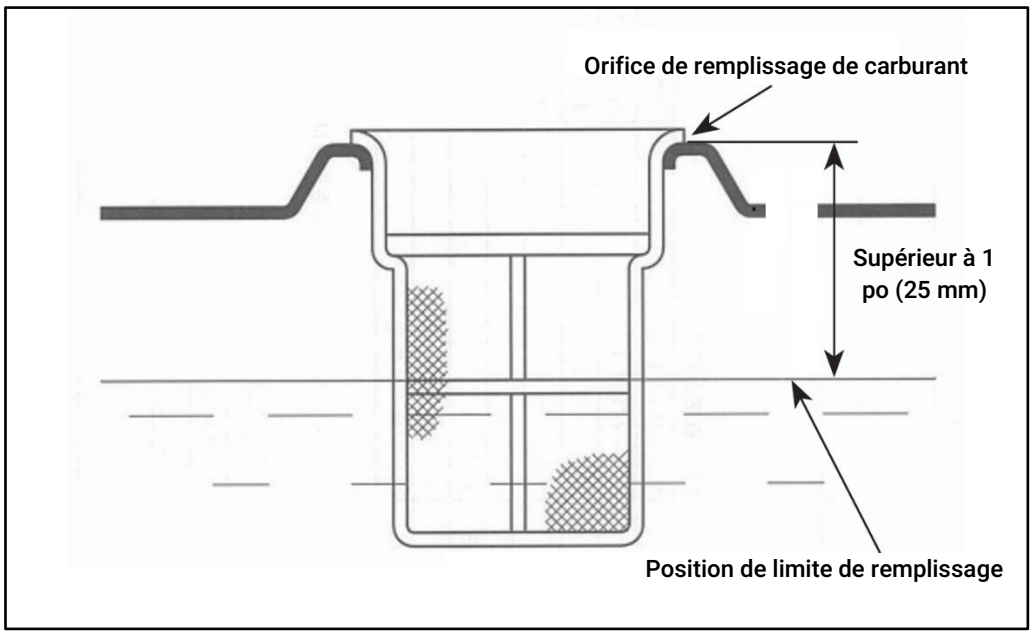

(2). Vérification et remplacement de l'huile moteur

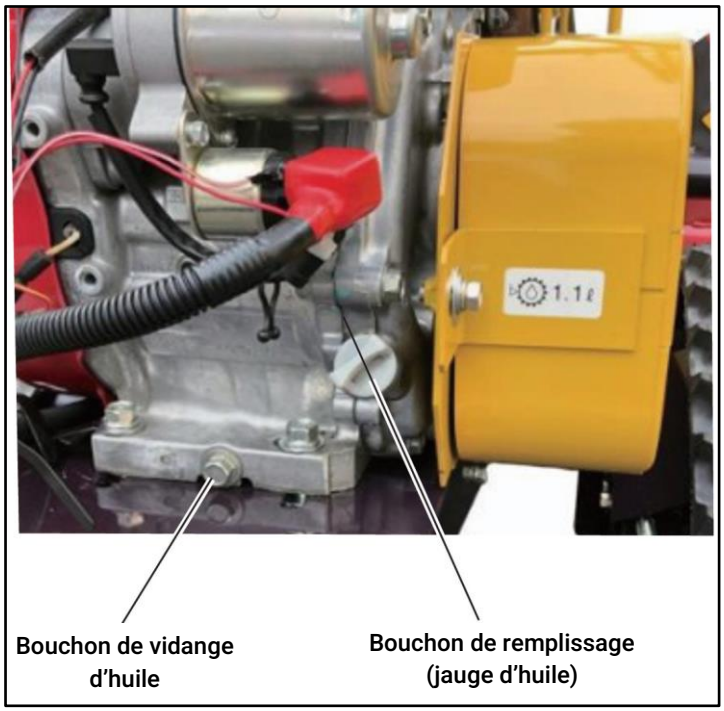

Pour la vérification : arrêtez le moteur sur une surface plane, retirez le bouchon de remplissage, essuyez la jauge d'huile, puis réinsérez-la (sans la visser).

Points clés de procédure

- Réglez la hauteur du groupe de coupe de manière à ce que les roues avant touchent le sol et que le moteur soit à l'horizontale.
- Vérifiez que le niveau d'huile se situe entre les repères de la jauge. Si le niveau est insuffisant, complétez jusqu'au repère supérieur.

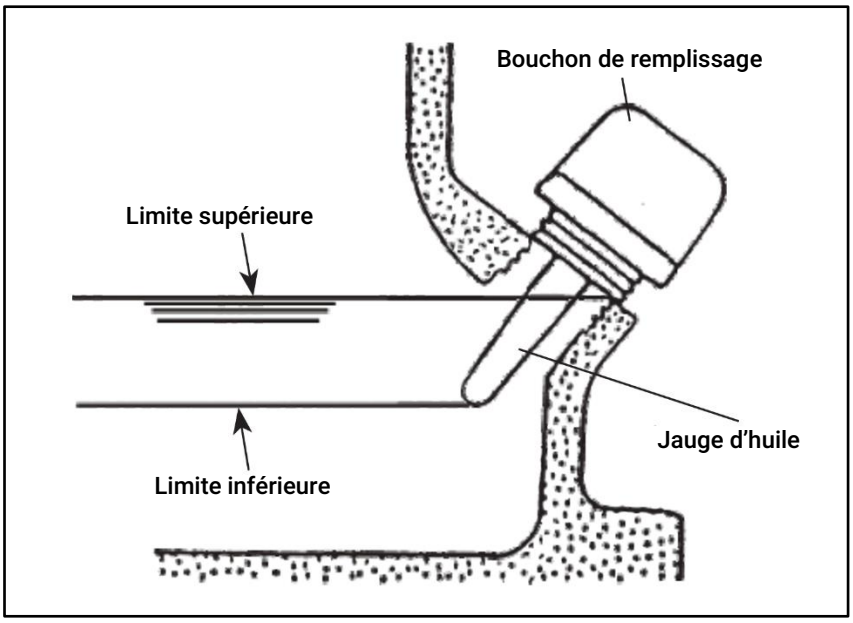

Remplacement

Retirez le bouchon de vidange et laissez l'huile s'écouler. Une fois l'huile moteur entièrement évacuée, serrez le bouchon de vidange et ajoutez de l'huile moteur neuve jusqu'à la quantité prescrite (repère supérieur).

Huile moteur

Huile pour moteur à essence, classe API SJ ou supérieure, SAE 10W-30.

Si le volume de 1,1 L est insuffisant, complétez jusqu'au niveau du bouchon de remplissage.

3. Méthodes d'inspection et de nettoyage de tous les organes

DANGER

Pour prévenir les incendies

- Ne pas utiliser d'essence pour nettoyer le filtre.

(1).Nettoyage du filtre à air

- Élément en mousse polyuréthane : lavez-le avec une huile de lavage, essorez-le et laissez-le sécher. Une fois sec, trempez-le dans l'huile moteur, essorez-le à nouveau avant le montage.
- Pour la partie interne du filtre à air : soufflez avec un pistolet à air haute pression ou tapotez doucement depuis l'intérieur pour éliminer les saletés.

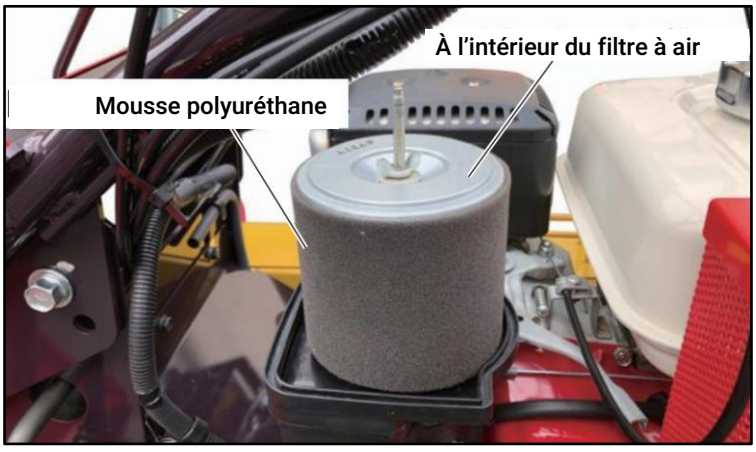

(2). Nettoyage du robinet de carburant

- Vérifiez la présence d'eau ou de débris dans la coupelle.
- Mettez le robinet de carburant en position arrêt, retirez la coupelle, lavez-la avec de l'huile de lampe puis remontez-la.

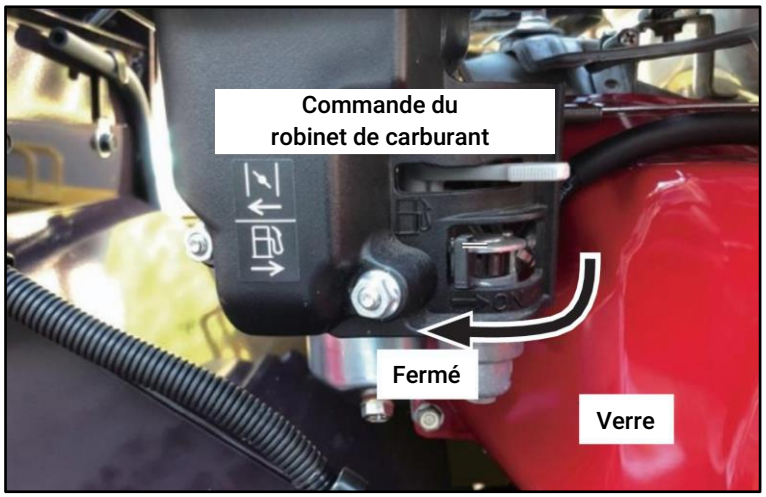

(3). Vérification et nettoyage de la bougie d'allumage

AVERTISSEMENT

Pour prévenir les blessures

- Ne touchez pas le capuchon de la bougie ni le câble haute tension lorsque vous tirez la corde de démarrage. Vous risquez une électrocution.

Retirez le manchon de la bougie d'allumage, puis dévissez la bougie à l'aide de la clé à douille fournie. Enlevez les dépôts de carbone sur la bougie et réglez l'écart des électrodes à 0,7–0,8 mm (0,028–0,031 po).

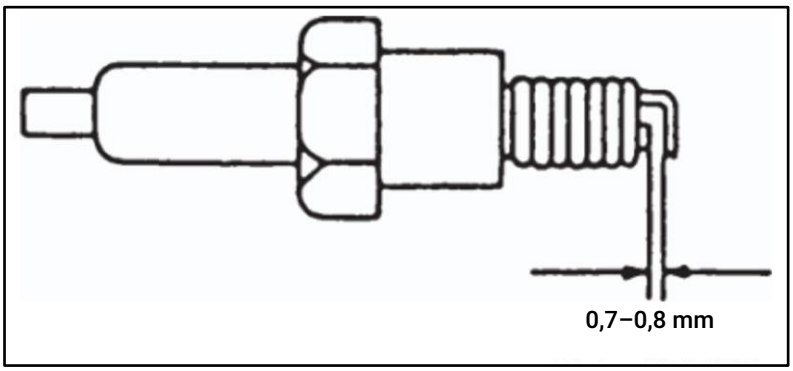

Lorsque la partie des électrodes est usée ou endommagée, remplacez la bougie d'allumage par une neuve.

Après avoir monté la bougie d'allumage, assurez-vous que le capuchon de bougie est bien enfoncé.

Bougies d'allumage utilisables : NGK BPR6ES, Denso W20EPRU.

Points clés de procédure

- Ne tirez pas sur la corde de démarrage si le capuchon de bougie est retiré.
- Si la bougie d'allumage n'est pas reliée à la masse côté moteur, ne tirez pas sur la corde de démarrage. Cela peut provoquer une panne du circuit moteur. Vérifiez la connexion à la masse.
- Si le moteur ne démarre pas même après le réglage de l'écart des électrodes de la bougie, remplacez-la par une bougie neuve.

(4).Vérification et remplacement des lames

AVERTISSEMENT

Pour prévenir les blessures

- Continuer à utiliser des lames mal installées, endommagées ou excessivement usées provoque des vibrations qui peuvent endommager la machine, c'est extrêmement dangereux. Vérifiez les lames avant chaque utilisation.
- Lors du remplacement des lames usées, remplacez-les toutes en même temps (38 pièces). (Si l'équilibre de rotation est rompu, les vibrations augmentent, ce qui est très dangereux).

Si le bord des lames est fortement usé, vous pouvez retourner les lames pour utiliser le côté intact pour la coupe.

Les lames (38 au total) sont fixées sur les supports de liaison (19 au total) à l'aide de boulons, deux lames par support.

La face plate de l'écrou de serrage doit être orientée vers le boulon lors du vissage.

Après avoir serré le boulon et l'écrou de serrage avec un outil, le boulon doit dépasser de plus de 2 filets au-delà de la face de l'écrou. Assurez-vous que les deux lames peuvent tourner librement dans leur support de liaison.

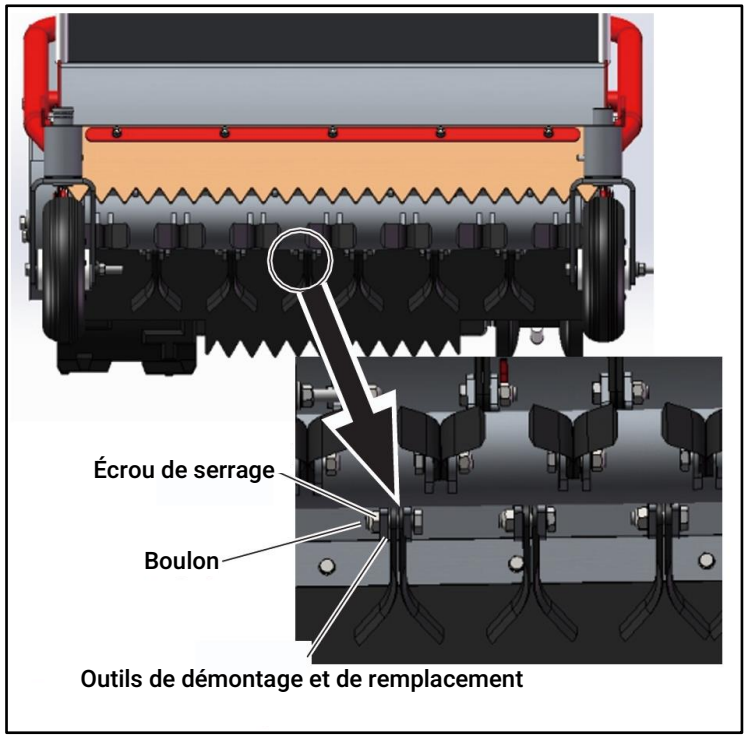

(5).Vérification du carter de protection

AVERTISSEMENT

Pour prévenir les blessures

Si le carter de protection est fissuré, déformé ou endommagé, des corps étrangers comme des pierres risquent d'être projetés. C'est extrêmement dangereux, remplacez-le rapidement.

Vérification et réglage des différents organes

Tous les organes sont réglés correctement à la sortie d'usine. Cependant, l'usure et la variation de tension en cours d'utilisation nécessitent des réglages. Remplacez les pièces dont l'usure dépasse la limite admise afin de conserver un fonctionnement normal.

AVERTISSEMENT

Pour prévenir les blessures

Réalisez le nettoyage, la vérification et le réglage sur une surface plane et attendez l'arrêt complet de tous les organes mobiles.

Après le réglage, testez la machine pour détecter toute anomalie.

Réglage du câble de l'embrayage de déplacement

AVERTISSEMENT

Pour prévenir les blessures

- Arrêtez le moteur avant de régler l'embrayage de déplacement.
- Après avoir démarré le moteur et vérifié que la courroie ne tourne pas, placez le levier de vitesses sur la position « N ». Éloignez les personnes et les objets. Ne passez pas les mains ni les pieds près de la poulie moteur ou de la courroie.
- Remettez le carter de la courroie en place après le réglage.
- Ne tendrez pas excessivement la courroie. Une tension trop forte empêche le désengagement de la tige de l'embrayage de déplacement et peut causer des accidents.

La tige de l'embrayage de déplacement assure la tension de la courroie ; un mauvais réglage de l'embrayage de déplacement est dangereux. Si la courroie est trop lâche, le rendement et les performances baissent, et l'usure de la courroie trapézoïdale s'accélère.

Par ailleurs, si la courroie est trop tendue, la tige de l'embrayage de déplacement ne peut pas se désengager et la machine ne s'arrête pas.

7. Intervention en cas de panne

Dès l'apparition d'une panne, identifiez immédiatement la cause et intervenez pour éviter l'aggravation du défaut.

Si vous ne parvenez pas à déterminer la cause ou si la panne réapparaît après réglage, contactez l'acheteur pour une inspection.

Lors de la demande, communiquez à l'acheteur les détails de la panne, le nom du modèle et le numéro de série de la machine.

AVERTISSEMENT

Pour prévenir les brûlures et les blessures

- En cas de panne pendant le travail, arrêtez la machine sur un emplacement dégagé et plat, coupez le moteur et attendez l'arrêt complet de tous les organes.
- Les inspections et interventions autour du moteur ne doivent être réalisées qu'après le refroidissement du moteur.
- Remettez en place tous les carters retirés avant de démarrer le moteur.

1. Partie moteur

État de panne	Cause (point de vérification)	Intervention
Le moteur ne démarre pas	Erreur de manipulation. Manque de commande de volet d'étranglement.	Mettez le commutateur moteur en position « engagé ». Démarrez en suivant la procédure correcte. Si le moteur est froid, tirez la commande de volet d'étranglement puis réessayez.
	Plus de carburant dans le réservoir.	Faites l'appoint de carburant et ouvrez le robinet de carburant.
	L'élément du filtre à air est obstrué par des débris.	Nettoyez l'élément filtrant ; remplacez-le s'il est très encrassé.
	De l'eau ou des débris se trouvent dans la coupelle.	Déposez la coupelle et nettoyez-la.
	La bougie d'allumage est humide. Volet trop fermé, etc.	Déposez la bougie et laissez-la sécher complètement.
	La bougie ne produit pas d'étincelle ou l'étincelle est faible.	Réglez l'écart des électrodes de la bougie. Enlevez les dépôts de carbone. Remplacez la bougie par une neuve.
	La position du levier de commande moteur est-elle correcte ?	Tournez légèrement le levier de commande vers la position « haut régime ».
Puissance moteur insuffisante, arrêt automatique du moteur	De l'eau ou des débris se trouvent dans la coupelle.	Déposez la coupelle et nettoyez-la.
	Débris dans l'élément du filtre à air.	Nettoyez l'élément filtrant ; remplacez-le s'il est très encrassé.
	L'entrée d'air de la poignée de démarrage est obstruée.	Nettoyez.
	Huile moteur insuffisante ou dégradée.	Faites l'appoint jusqu'à la quantité prescrite. Si l'huile est sale, remplacez-la par l'huile conforme.
	Fonctionnement en surcharge.	Réglez correctement tous les organes afin d'éviter la surcharge.
	Absence de pression de compression du moteur.	Cela peut provenir de l'usure des segments de piston et d'autres défauts ; consultez l'acheteur.

	Fonctionnement moteur insuffisant.	Vérifiez le desserrage du levier de commande moteur, du câble et des points de fixation.
	La commande de volet d'étranglement est en position « fermé ».	Réglez la commande de volet d'étranglement en position « ouvert ».
	De la boue ou de l'herbe obstruent le carter du groupe de coupe.	Nettoyez l'herbe et la boue, ainsi que les corps étrangers (fils de fer, plastique, etc.) enroulés sur les lames.
Le moteur ne s'arrête pas	La borne du câble du commutateur d'arrêt moteur est déconnectée.	Rétablissez la connexion. Reportez-vous au manuel du moteur.

2. Autres organes

État de panne	Cause (point de vérification)	Intervention
Mauvaise trajectoire, la chenille déraille	La tension des deux côtés de la chenille est différente ; la chenille est trop lâche.	Réglez les deux chenilles à la tension prescrite.
L'embrayage de déplacement ne se désengage pas (la machine ne s'arrête pas)	La courroie est trop tendue.	Réglez le câble de l'embrayage de déplacement.
L'embrayage de déplacement est engagé, mais la machine ne se déplace pas	Glissement de la courroie ; la courroie est usée.	Réglez le câble de l'embrayage de déplacement. Remplacez la courroie par une neuve.
Mauvaise maniabilité ; l'embrayage de direction ne se désengage pas	Le levier de l'embrayage de direction est desserré.	Réglez le levier de l'embrayage de direction.
Le frein de stationnement ne fonctionne pas	Ressort du frein de stationnement déformé / longueur incorrecte.	Mettez le levier de l'embrayage de déplacement en position « désengagé » et réglez le câble.
L'embrayage du groupe de coupe ne se désengage pas (la coupe ne s'arrête pas)	La courroie est trop tendue ; le ressort de frein du groupe de coupe a une longueur incorrecte.	Réglez le câble de l'embrayage du groupe de coupe. Mettez le levier de l'embrayage du groupe de coupe en position « coupe » et réglez le câble.
L'embrayage du groupe de coupe est engagé, mais les lames ne tournent pas	Glissement de la courroie ; la courroie est usée.	Réglez le câble de l'embrayage du groupe de coupe. Remplacez la courroie par une neuve.
Résultat de coupe médiocre	Lames usées, lames tordues, coupe sur végétaux résistants.	Retournez les lames pour utiliser le côté intact. Remplacez toutes les lames par des neuves.
Vibrations plus fortes qu'à l'achat	Lames très usées ; mélange de lames neuves et usées ; lame détachée ; corps étrangers enroulés sur les lames.	Montez des lames neuves. Retirez les corps étrangers enroulés sur les lames.

8. Vue éclatée et liste des pièces

Ensemble du carter du groupe de coupe

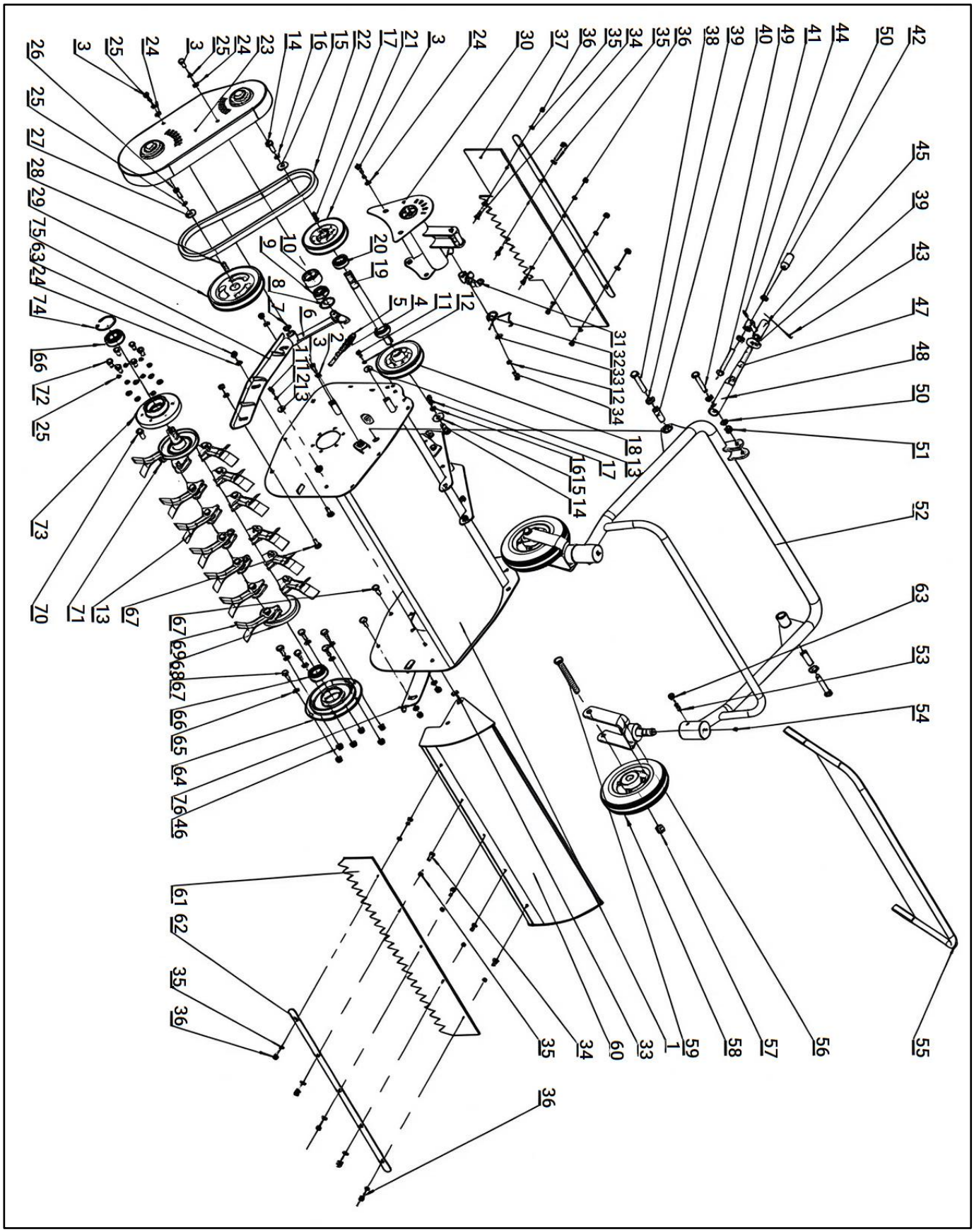

N°	Désignation	Qté
1	Ensemble soudé du carter de coupe	1
2	Écrou hexagonal type 1, classe A et B	2
3	Boulon à tête hexagonale, filetage complet, classe C	7
4	Boulon à goupille	1
5	Ressort 4×22×62	1
6	Ensemble soudé de tendeur de transmission	1
7	Bague d'arrêt élastique d'arbre type A	1
8	Bague d'arrêt élastique d'alésage type A	1
9	Roulement à billes à gorge profonde 6203-2Z	1
10	Ensemble soudé de tendeur de transmission	1
11	Boulon à tête hexagonale, filetage complet	3
12	Rondelle élastique standard (pour assemblage)	4
13	Rondelle extra-large, classe C	1
14	Boulon à tête hexagonale, filetage complet	2
15	Rondelle grande, classe A, 10	2
16	Rondelle élastique standard	2
17	Clavette parallèle ordinaire type C	2
18	Poulie de transmission n°1	1
19	Arbre de transmission	1
20	Roulement à billes à gorge profonde 6004-2RS	2
21	Poulie de transmission n°2	1
22	Courroie trapézoïdale	1
23	Ensemble soudé du carter de protection de courroie du carter de coupe	1
24	Rondelle plate, classe C	18
25	Rondelle élastique standard (pour assemblage)	14
26	Boulon à tête hexagonale, filetage complet	1
27	Rondelle extra-large, classe C	1
28	Clavette parallèle ordinaire type C	1
29	Poulie d'arbre de coupe	1
30	Ensemble soudé d'arbre de transmission	1
31	Ensemble de plaque de frein	1
32	Ressort de torsion de frein (long)	1
33	Rondelle grande, classe C	3
34	Boulon à tête hexagonale, filetage complet	11
35	Rondelle plate, classe C	20
36	Écrou hexagonal à frein type 1 avec insert non métallique	10
37	Déflecteur arrière en caoutchouc	1
38	Boulon à tête hexagonale M12×60	2
39	Rondelle plate, classe C, 12	7
40	Manchon d'adaptation	2
41	Manchon d'adaptation	1
42	Axe de goupille type A, 10×85	1

N°	Désignation	Qté
43	Manchon de levier d'engrenage à haute teneur en alumine	1
44	Goupille cylindrique élastique, fente droite	1
45	Ensemble soudé de poignée de réglage	1
46	Écrou à bride hexagonal à frein tout métal	6
47	Tige de réglage de hauteur (longue)	1
48	Ensemble soudé de tige de réglage de hauteur	1
49	Boulon à tête hexagonale, classe A et B	1
50	Rondelle plate, classe C	4
51	Écrou hexagonal à frein type 1 avec insert non métallique	1
52	Ensemble soudé de tube de réglage	1
53	Vis sans tête à six pans creux	2
54	Graisseur droit	2
55	Ensemble soudé de déflecteur oblique	1
56	Ensemble soudé de châssis de roue	2
57	Écrou hexagonal à frein type 2 avec insert non métallique	2
58	Ensemble de moyeu de roue	2
59	Boulon à tête hexagonale, classe A et B	2
60	Ensemble soudé de capot avant	1
61	Déflecteur avant en caoutchouc	1
62	Bande de pression en caoutchouc	2
63	Écrou à frein avec insert non métallique	8
64	Capuchon de palier	1
65	Rondelle de vis d'essieu	6
66	Roulement à billes à gorge profonde	2
67	Boulon à tête carrée demi-ronde renforcé	12
68	Ensemble soudé d'arbre de coupe	1
69	Lame	38
70	Boulon à tête hexagonale	19
71	Écrou hexagonal à frein tout métal type 2 M10	38
72	Boulon à tête hexagonale, filetage complet	8
73	Support de palier	1
74	Bague d'arrêt élastique d'alésage type A	1
75	Plaque de guidage gauche soudée	1
76	Plaque de guidage droite soudée	1

Ensemble de transmission

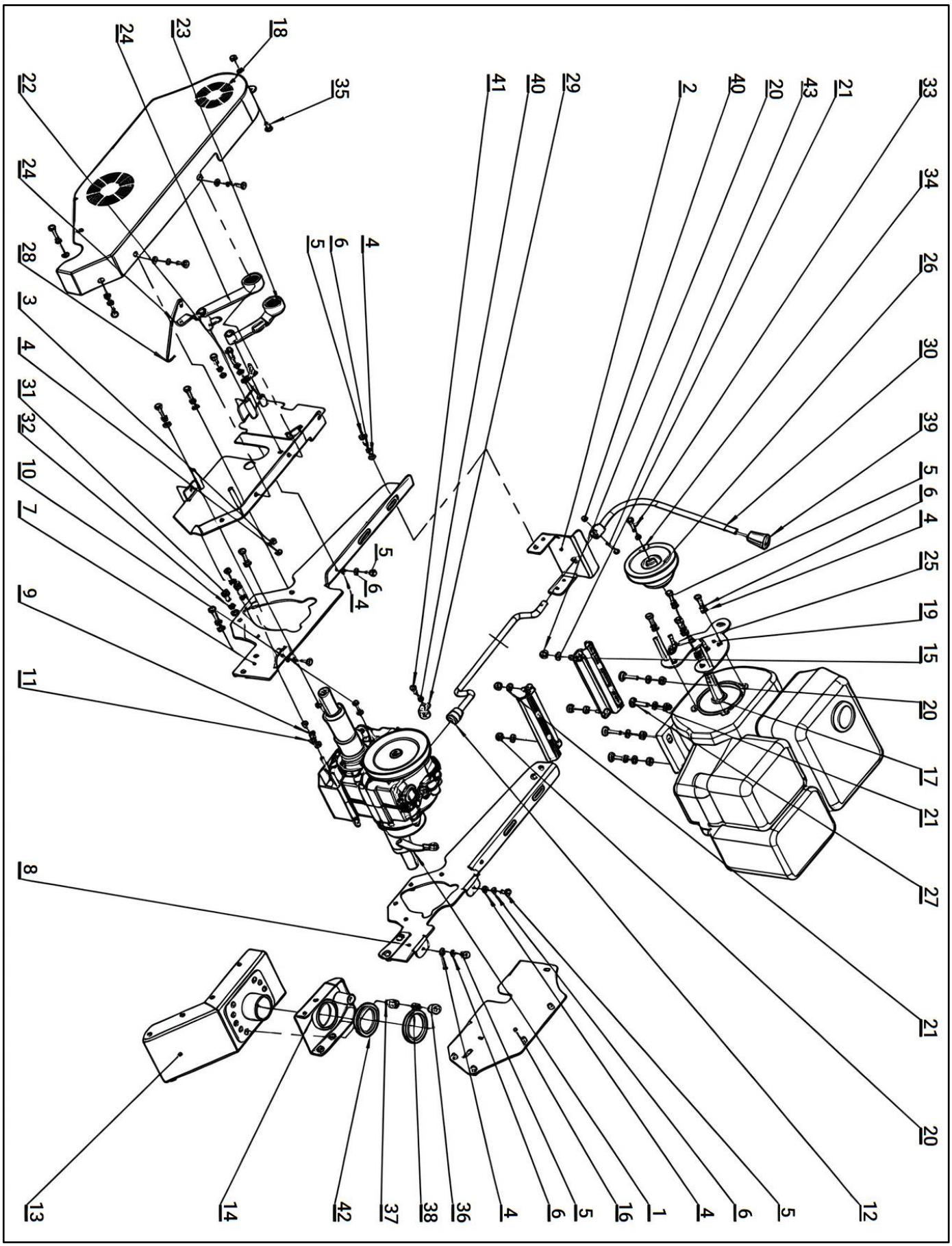

N°	Désignation	Qté
1	Plaque de tirage de frein	1
2	Plaque de châssis arrière	1

N°	Désignation	Qté
3	Écrou hexagonal à frein avec insert non métallique	9
4	Rondelle plate	32
5	Boulon à tête hexagonale	24
6	Rondelle élastique standard	24
7	Ensemble soudé de plaque de châssis droite	1
8	Ensemble soudé de plaque de châssis gauche	1
9	Cloison de châssis 1	6
10	Cloison de châssis 2	2
11	Écrou hexagonal	8
12	Ensemble soudé du levier de vitesses	1
13	Ensemble soudé de plateau tournant inférieur	1
14	Ensemble soudé de plateau tournant supérieur	1
15	Ensemble soudé de support de fixation moteur	2
16	Ensemble soudé de plaque d'appui du plateau tournant inférieur	1
17	Moteur	1
18	Ensemble soudé du carter de protection de courroie	1
19	Ensemble soudé de plaque de fixation du carter de courroie	1
20	Écrou hexagonal à frein avec insert non métallique	8
21	Rondelle plate	12
22	Ensemble soudé de plaque interne du carter de courroie	1
23	Ensemble de plaque de tirage de l'embrayage de déplacement	1
24	Ensemble de poulie du câble de frein	1
25	Pignon fou	3
26	Poulie CC à double gorge et diamètres différents	1
27	Boulon à tête carrée demi-ronde grande	4
28	Tige de tirage de frein	1
29	Plaque fixe rotative du câble	1
30	Ensemble soudé du levier de variation de vitesse	1
31	Boulon à tête hexagonale	4
32	Rondelle élastique standard	4
33	Boulon hexagonal	1
34	Rondelle extra-large	1
35	Boulon à tête carrée demi-ronde renforcé	1
36	Capuchon de bougie	1
37	Goupille de positionnement	1
38	Ressort de goupille de positionnement	1
39	Poignée	1
40	Écrou hexagonal à frein avec insert non métallique	2
41	Boulon à tête hexagonale	1
42	Petit écrou rond	2
43	Boulon à tête hexagonale	1
44	Ensemble tendeur de courroie trapézoïdale	1

Ensemble de chenille

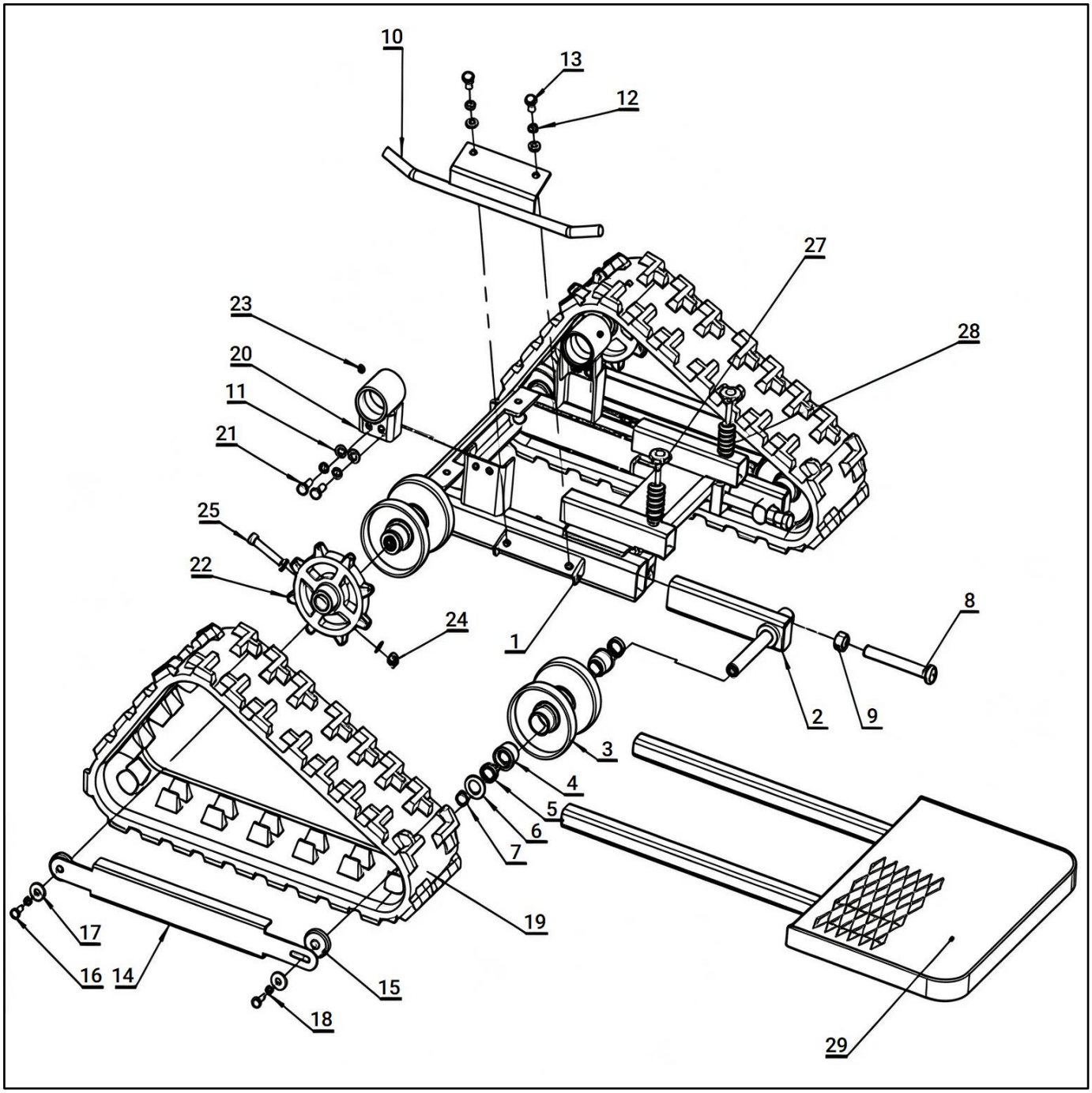

N°	Désignation	Qté
1	Ensemble soudé de châssis de roue	1
2	Ensemble soudé de châssis de galet	2
3	Ensemble soudé de petit galet de soutien	4
4	Manchon résistant à l'usure pour galet de soutien	8
5	Joint à lèvre rotatif	8
6	Rondelle plate classe C 20	4
7	Bague d'arrêt élastique d'arbre type A	4
8	Boulon à tête hexagonale, filetage complet	2
9	Écrou hexagonal	2
10	Ensemble soudé de carter de protection de galet	2
11	Rondelle plate classe C 10	12
12	Rondelle élastique standard (pour assemblage)	8
13	Boulon à tête hexagonale, filetage complet	4
14	Ensemble soudé de capot d'axe de roue	2
15	Capuchon anti-poussière pour galet de soutien	2
16	Boulon à tête hexagonale, filetage complet	4
17	Rondelle extra-large classe C	4
18	Rondelle élastique standard (pour assemblage)	4
19	Chenille	2
20	Ensemble soudé de manchon de support de transmission	2
21	Boulon à tête hexagonale, filetage complet	4
22	Roue motrice	2
23	Graisseur droit	2
24	Écrou de blocage	2
25	Vis à six pans creux	2
27	Boulon à tête étoilée	2
28	Ressort d'arrêt	2
29	Ensemble soudé de plate-forme	1

Ensemble de la poignée

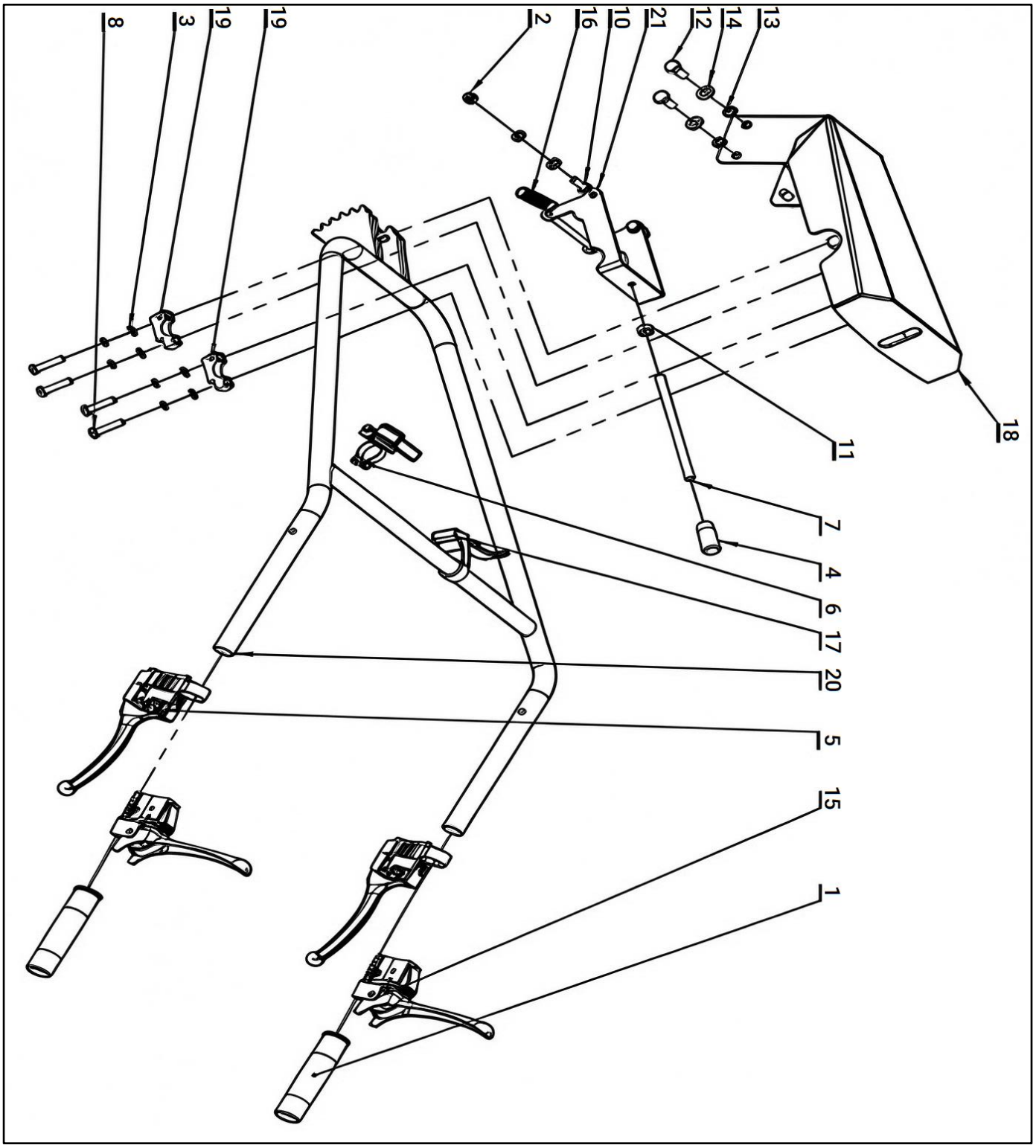

N°	Désignation	Qté
1	Manchon de poignée	1
2	Écrou de blocage	1
3	Rondelle plate	1
4	Manchon de poignée haut/bas	2
5	Ensemble du guidon inférieur	1
6	Ensemble de commande d'accélérateur	1
7	Poignée de réglage de hauteur	1
8	Boulon à tête hexagonale (filetage complet)	4
9	Rondelle élastique	2
10	Boulon à tête hexagonale (filetage complet)	2
11	Écrou hexagonal	2
12	Boulon à tête hexagonale (filetage complet)	2
13	Rondelle élastique standard (pour assemblage)	2
14	Rondelle plate classe C 10	2
15	Ensemble du guidon supérieur	2
16	Ressort de plate-forme 4T22×100	2
17	Poignée de frein	2
18	Ensemble soudé du carter avant de guidon	2
19	Bloc de serrage de guidon	2
20	Ensemble soudé de guidon	2
21	Ensemble soudé de tige de limitation	2

Ensemble complet de la tondeuse

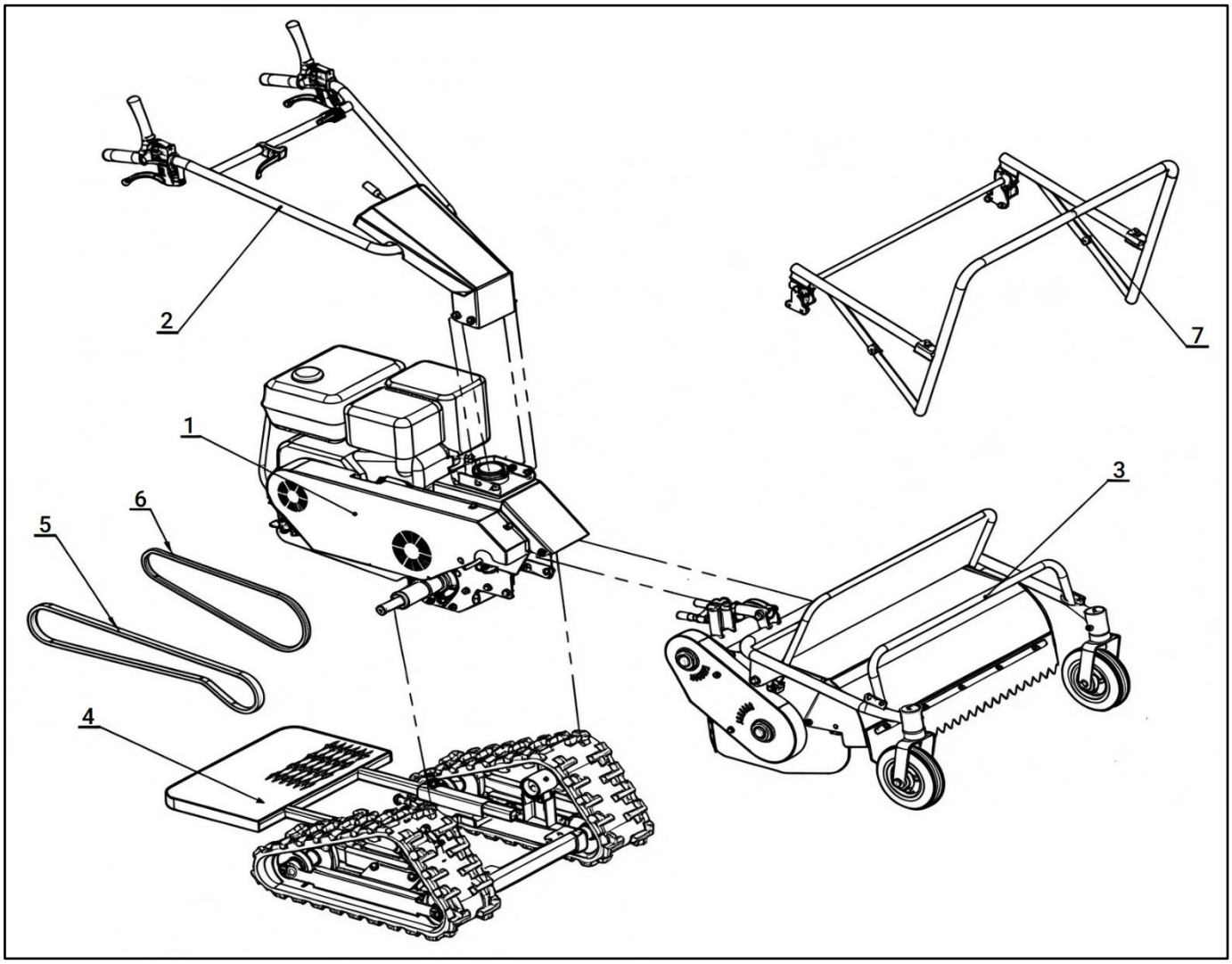

N°	Désignation	Qté
1	Ensemble de transmission	1
2	Ensemble de la poignée	1
3	Ensemble de la tondeuse	1
4	Ensemble de chenille	1
5	Courroie 1	1
6	Courroie 2	1
7	Cadre de poussée d'herbe	1

INFORMATIONS SUR LA GARANTIE: Veuillez consulter notre site internet pour connaître les conditions et l'étendue détaillées de la garantie. Pour obtenir les informations de garantie les plus complètes et à jour, consultez le site **www.tmgindustrial.com**