TMG-FSB72SW
MANUEL DU PRODUIT
v.2026.09.11

72 po (1,83 m) Lame à neige pour fourche avec ailes latérales

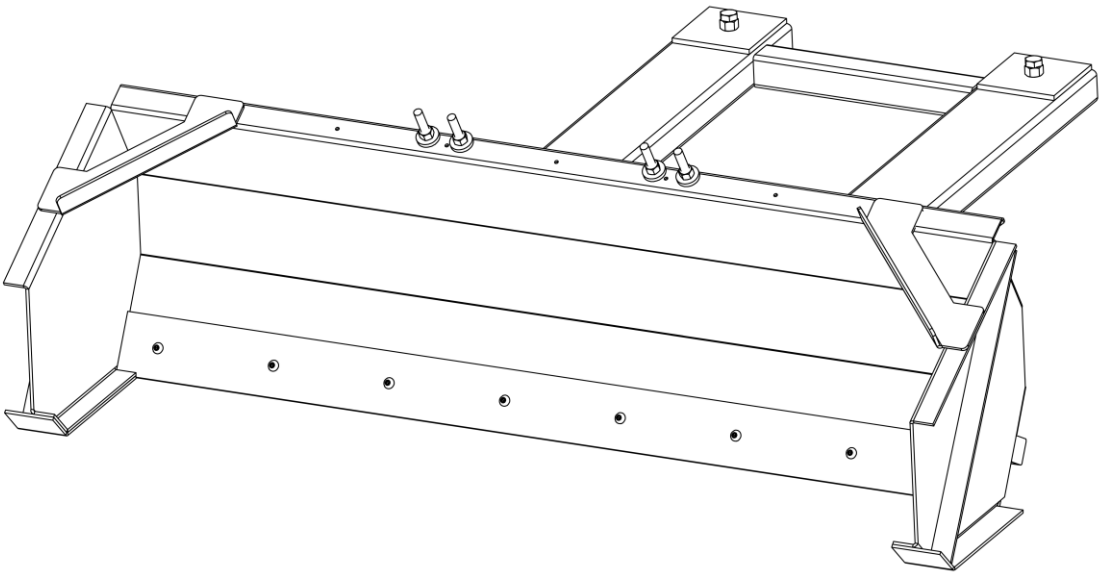

AVERTISSEMENT

Veuillez lire attentivement et assimiler l'intégralité du manuel du produit avant tout montage

- Vérifiez la liste des pièces afin de confirmer que vous avez reçu l'intégralité des composants.
- Portez des lunettes de sécurité ou tout autre équipement de protection individuelle durant le montage.
- Ne renvoyez pas le produit aux revendeurs, ceux-ci ne sont pas habilités à gérer les retours marchandises.

Pièces manquantes ou questions sur le montage ?
Courriel: cs@tmgindustrial.com
Ou visitez: tmgindustrial.com

Dimensions globales

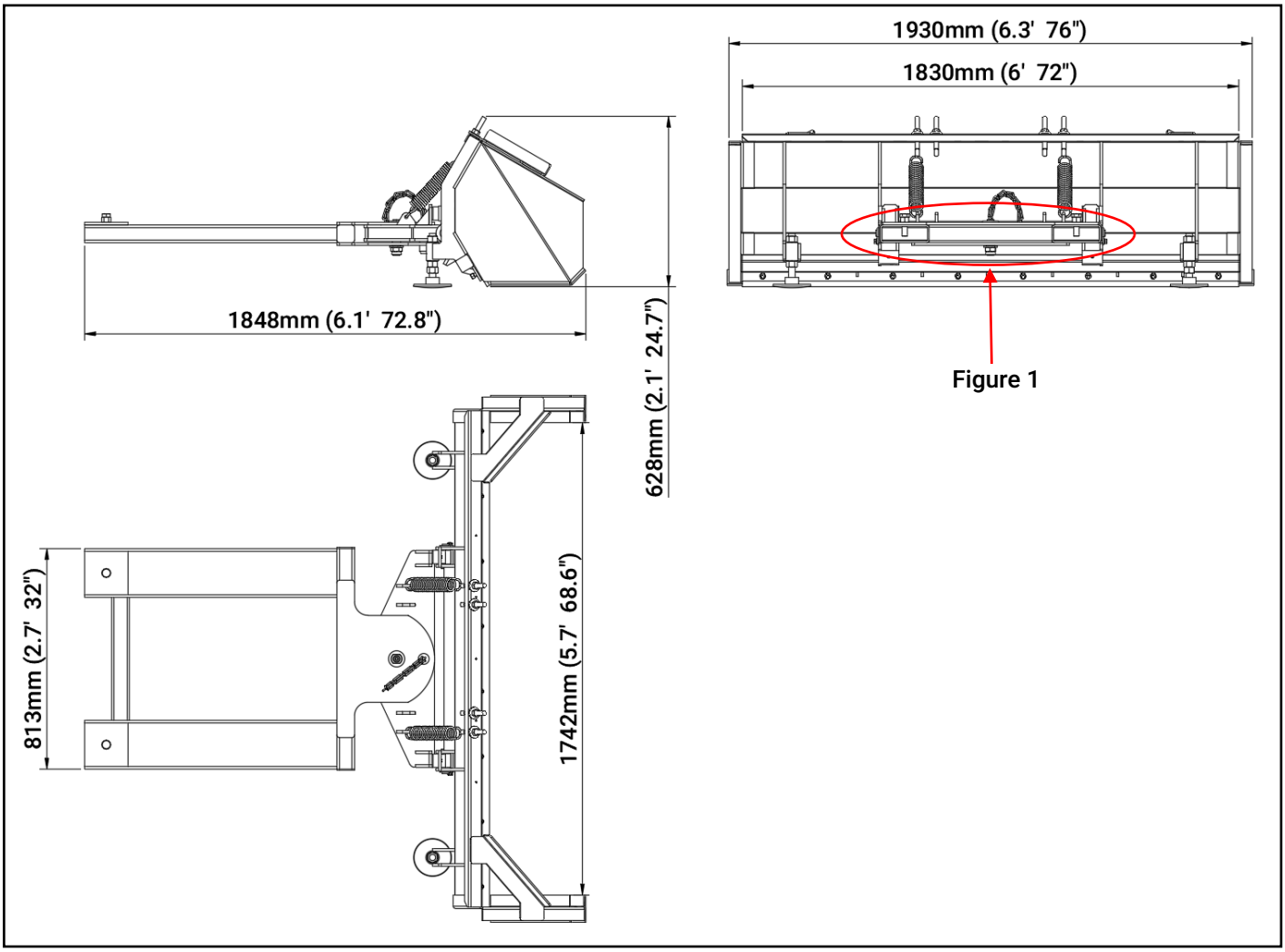

Dimensions des trous des bras de fourche

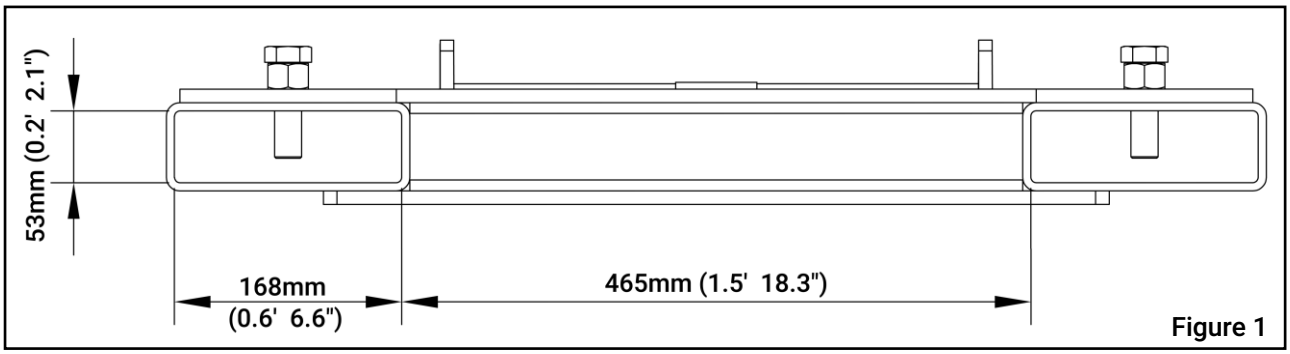

La lame à neige peut être ajustée de ±30° vers la gauche et vers la droite.

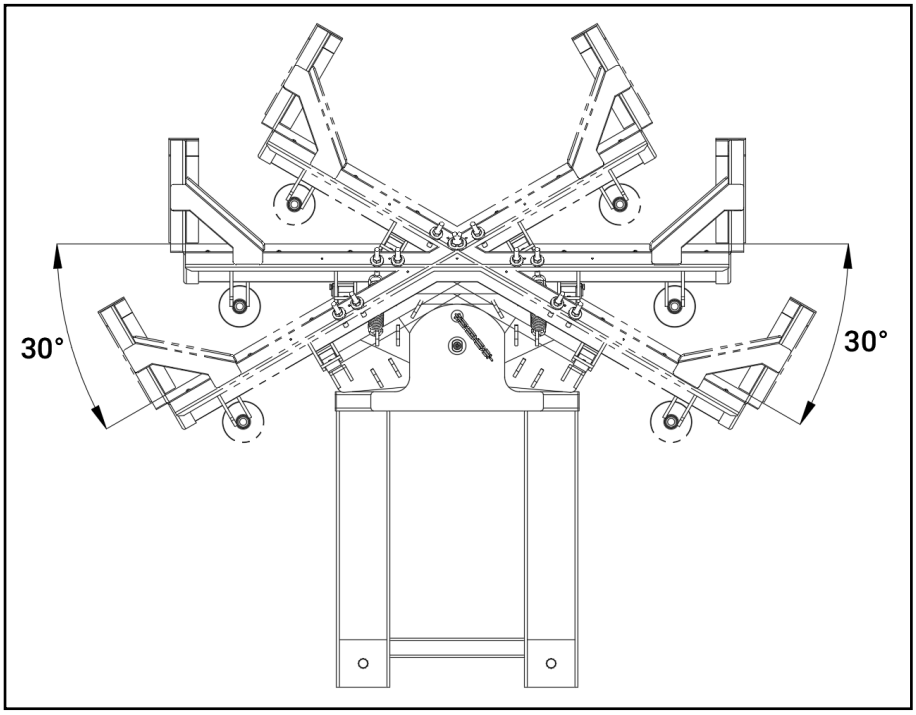

Lorsqu'une force de 100 kg (980 N) est exercée sur la lame à neige, son angle maximal d'inclinaison vers le bas atteint 60°.

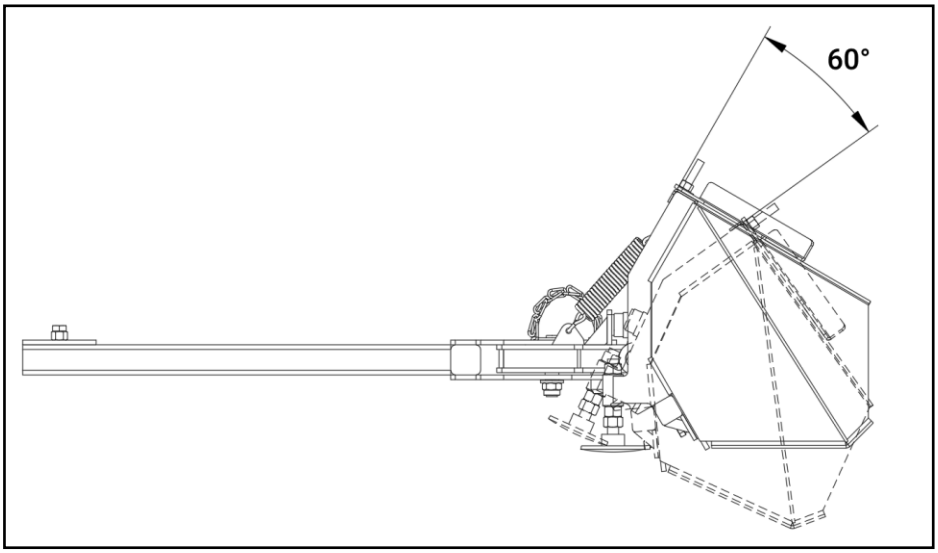

Vue éclatée

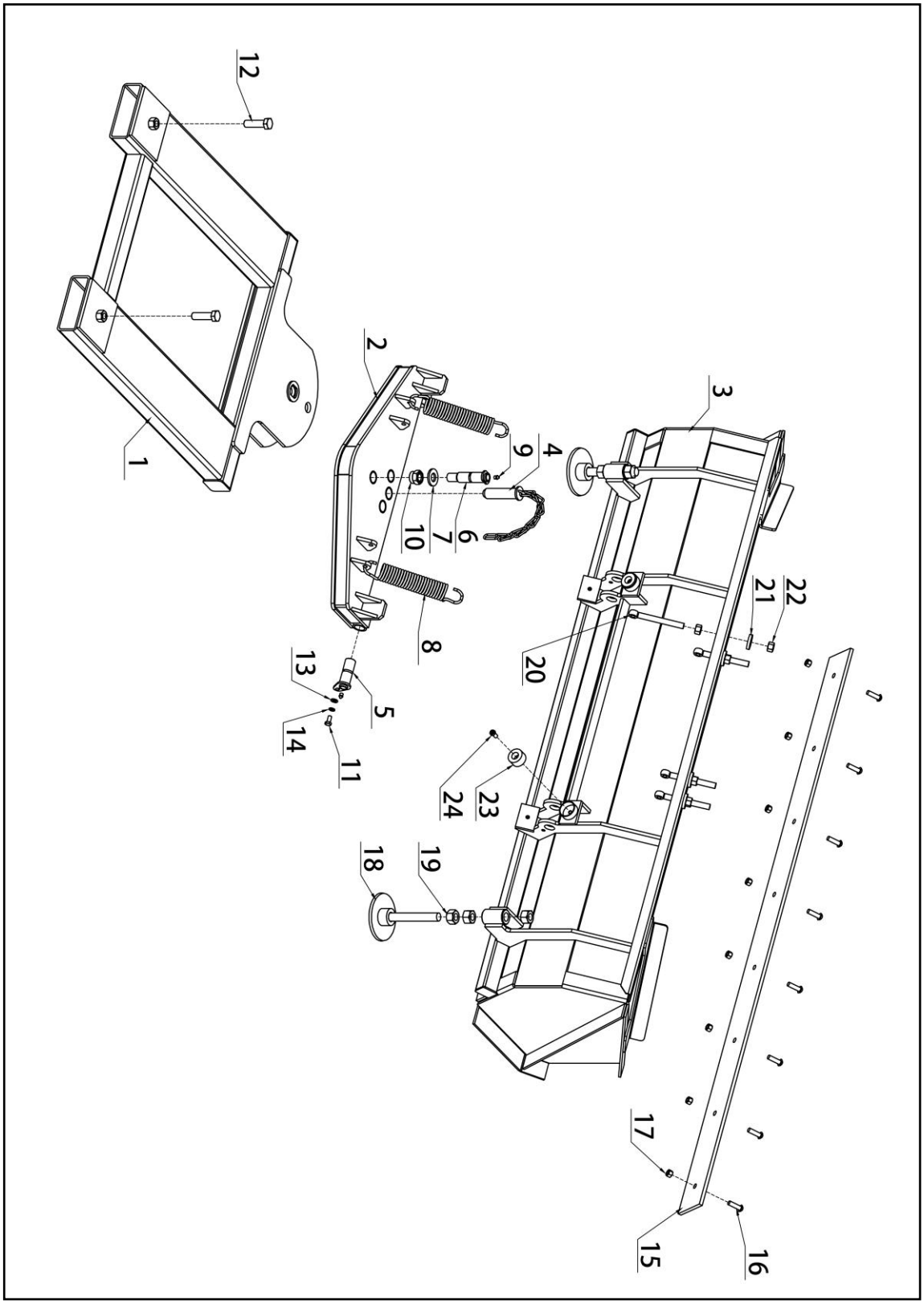

Liste des pièces

N°	Désignation	Caractéristiques	Qté
1	Cadre principal	L 995 mm × l 813 mm × H 65 mm	1
2	Assemblage soudé du joint rotatif	L 800 mm × l 300 mm	1
3	Assemblage de la lame à neige	L 1942 mm	1
4	Assemblage soudé du goujon de verrouillage d'angle	L 120 mm × Ø 30 mm	1
5	Assemblage soudé du goujon de basculement	L 80 mm × Ø 30 mm	2
6	Assemblage soudé du goujon rotatif	L 132 mm × Ø 30 mm	1
7	Cale d'arbre rotatif	Ø 25 mm	1
8	Ressort	L 300 mm	2
9	Graisseur M10	M10	2
10	Écrou de blocage	M24	1
11	Boulon hexagonal	M10×20 mm	2
12	Boulon hexagonal	M20×70 mm	2
13	Rondelle plate	Ø 10 mm	2
14	Rondelle ressort	Ø 10 mm	2
15	Bord coupant	L 1830 mm × l 120 mm × H 10 mm	1
16	Boulon à tête sphérique	M12×40 mm	8
17	Écrou de blocage	M12	8
18	Assemblage du pied de support	L 201 mm × Ø 140 mm	2
19	Écrou de blocage	M24	5
20	Boulon à œil	M16×150 mm	4
21	Rondelle renforcée	Ø 16 mm	4
22	Écrou hexagonal	M16	8
23	Coussin caoutchouc rond	Ép. 50 mm × Ø 25 mm	2
24	Vis à tête cylindrique six pans creux	M10×20 mm	2

INFORMATIONS SUR LA GARANTIE: Veuillez consulter notre site internet pour connaître les conditions et l'étendue détaillées de la garantie. Pour obtenir les informations de garantie les plus complètes et à jour, consultez le site **www.tmgindustrial.com**